Посетите наш сайт в интернете:
www.hauraton.ru

ООО «Хауратон ООО»
111116, Москва
ул. Энергетическая 6, оф. 323
Тел./факс +7 (495) 721-25-99
hauraton@hauraton.ru

Филиал ООО «Хауратон ООО»
в г. Санкт-Петербург
197706, СПб, а/я 200
Тел.: +7 (812) 983-29-26

Дилер:

Иллюстрации и технические характеристики продукции
могут быть изменены без предварительного уведомления

Март 2007
Напечатано в России

Системы поверхностного водоотвода

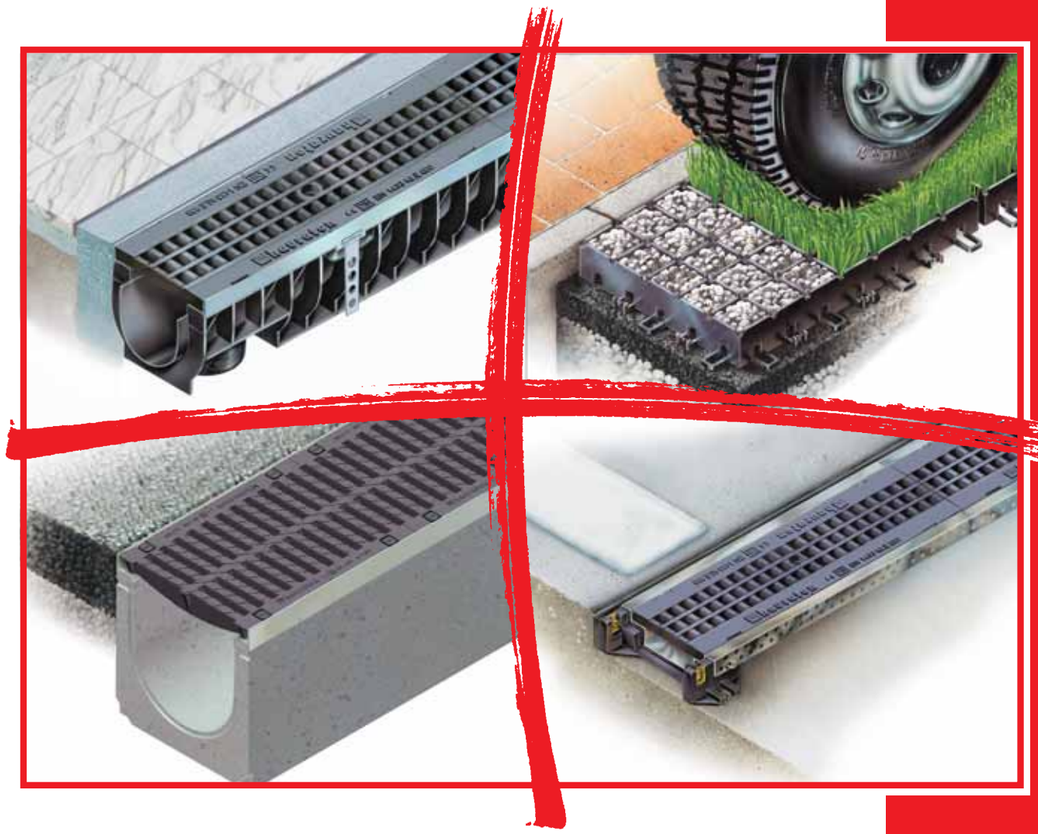

Каталог продукции 2007

NewCat_001-077.qxd 3/20/07 17:53 Page 2

Содержание

О компании Hauraton

История компании Hauraton 4
Hauraton International 5
Профиль компании Hauraton 6

Информация о продукции

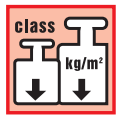

Классификация нагрузок 8
GUGI - Ячеистые решетки из пластичного чугуна 11

Коммерческие и индустриальные территории, станции сервисного обслуживания, аэропорты, доки

Каналы FASERFIX-Super/KS 12-41

SIDE-LOCK - Система крепления решеток без болтов 14

Сервисные каналы FASERFIX-Service 42-47

Каналы FASERFIX-Park 48-57

Каналы DACHFIX 58-65

Ландшафтное и садовое проектирование

Каналы FASERFIX-Standard 66-73

Щелевые каналы 74-77

Техническая информация

Таблица подбора продукции 78-103
Каналы FASERFIX 78-96
Каналы и дождеприемники DACHFIX 97-100
Каналы FASERFIX-Standard-100 E 101-102
Щелевые каналы 103

Руководство по установке 104-109
Инструкции по установке системы SIDE-LOCK 105
Каналы FASERFIX-Super 106-107
Каналы FASERFIX-Park 107-108
Каналы DACHFIX-Standard 108
Каналы FASERFIX-Standard 109

История компании Hauraton

Хроника

1956 Основание компании Hauger & Jägel Карлом Хаугером. Производство первых каналов для сельского хозяйства

1974 Начало экспорта в страны Западной Европы

1977 Регистрация FASERFIX как торговой марки каналов, изготовленных из армированного волокном бетона

1980 HAURATON (=HAUger + RAstatt + BeTON), внедрение Спортивной программы

1990 Начало активных продаж в страны Центральной и Восточной Европы

1995 Внедрение серии RECYFIX, изготовленной из полиэтилена высокой плотности (ПЭ)

1997 Внедрение уникальной ячеистой решетки GUGI, изготовленной из пластичного чугуна

2003 Продажи более чем в 50 странах мира

2004 Каналы RECYFIX, изготовленные из полиэтилена, соответствуют стандарту EN 1433.

Головной офис в г. Rastatt

Hauraton International

Филиалы и представительства

- Hauraton Австрия
- Hauraton Болгария
- Hauraton Хорватия
- Hauraton Чехия
- Hauraton Франция
- Hauraton Венгрия
- Hauraton Италия
- Hauraton Литва
- Hauraton Норвегия
- Hauraton Польша
- Hauraton Румыния
- Hauraton Россия
- Hauraton Словакия
- Hauraton Словения
- Hauraton Испания
- Hauraton Украина
- Hauraton Великобритания

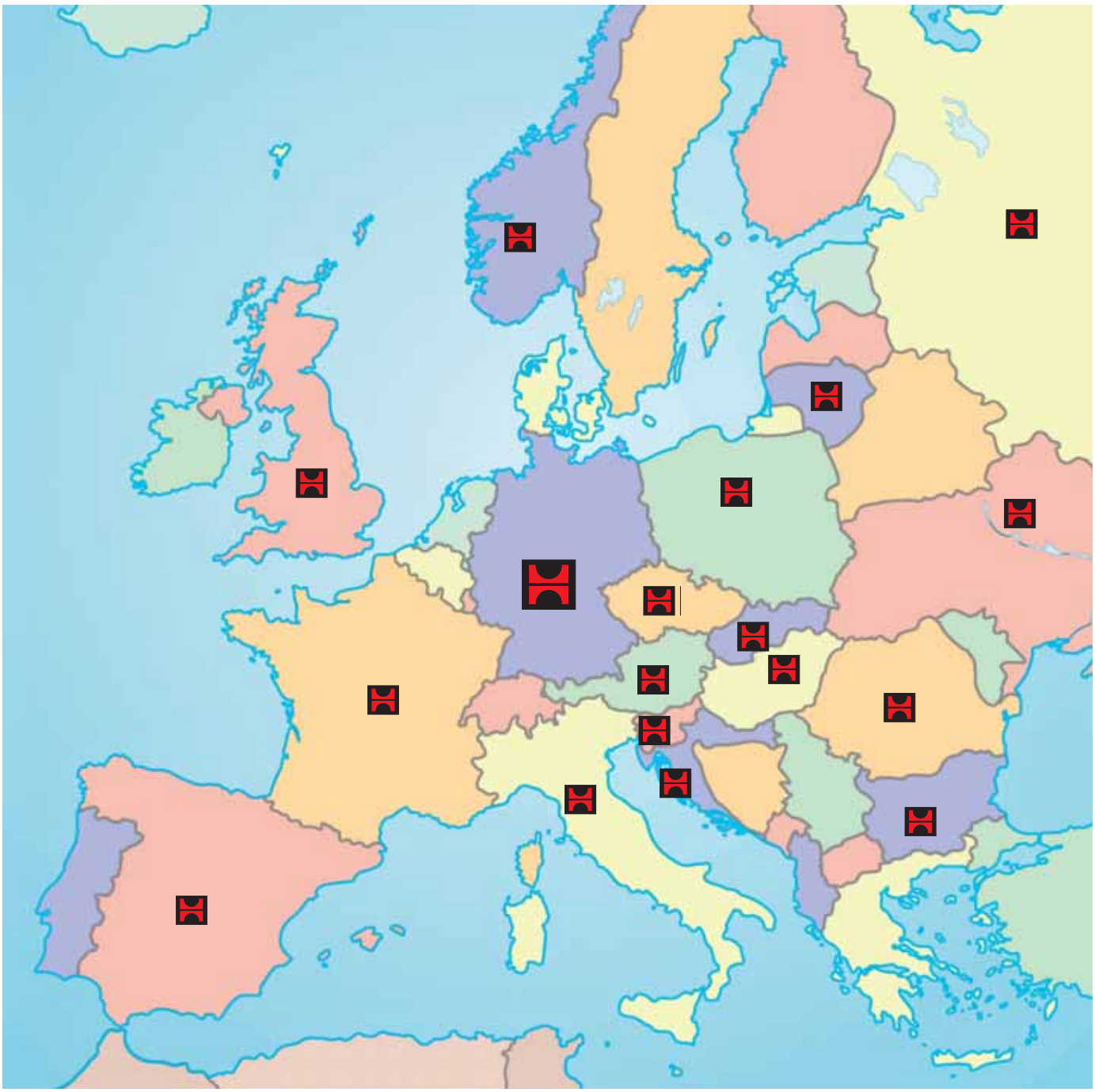

Профиль компании Hauraton

Организация

- Тесное сотрудничество с дилерской сетью
- 280 сотрудников
- 2 завода, располагающихся в Германии
- Свыше 60,000 кв.м складских площадей

Продукция

- Ассортимент:
  - Мировой лидер в производстве каналов, изготовленных из армированного волокном бетона
  - Мировой лидер в производстве каналов из полиэтилена высокой плотности
  - Нефте- и жироотделяющие сепараторы
  - Продукция для садового и ландшафтного дизайна
- Вся продукция только высокого качества
- Внедрение новых технологий
- Индивидуальные решения

Сертификаты и членства в организациях

- DIN EN ISO 9001: 2000
- IAAF (Международная Легкоатлетическая Ассоциация)
- Соответствие экологическим нормам
- Наличие российских сертификатов
- Наличие сертификатов во многих странах

Услуги

- Интернет сайт www.hauraton.com
- Расчеты с помощью «гидролик» программы
- Чертежи по установке
- Решения для конкретных случаев
- Персональные советы
- Маркетинговая поддержка

Референс лист

- Аэропорт, г.Брюссель, Бельгия
- Аэропорт Orly, г.Париж, Франция
- BMW, г. Мюнхен, Германия
- EXPO, г. Ганновер, Германия
- Millenium Dome, г. Лондон, Великобритания
- «Preplatt Market Hall», г.Милан, Италия
- Немецкое посольство, г. Таллин, Эстония
- Трасса Формулы 1, г.Спа , Бельгия
- Стекольный завод, г. Клин, Россия

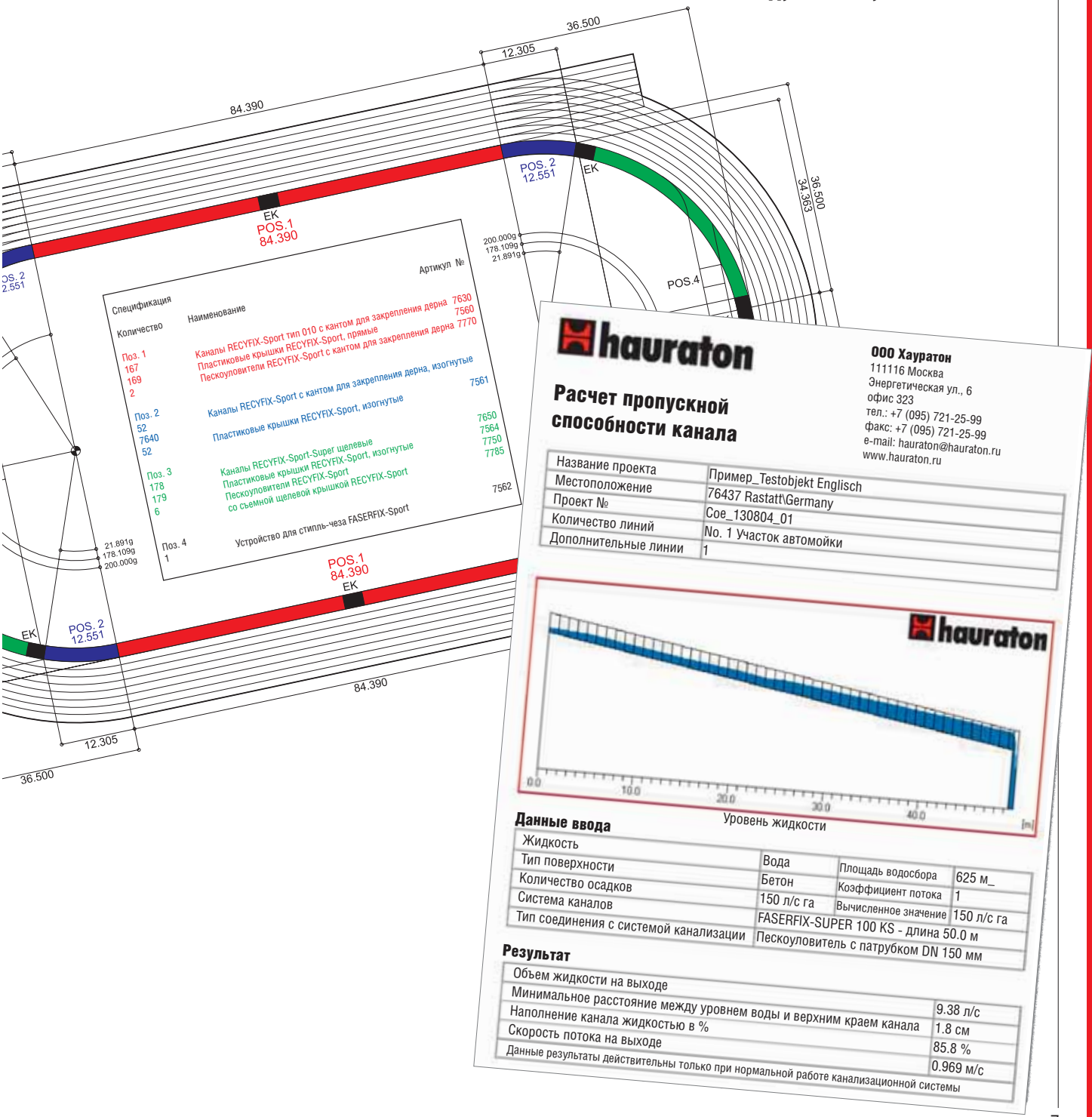

hauraton

Расчет пропускной способности канала

ООО Хауратон
111116 Москва
Энергетическая ул., 6
офис 323
тел.: +7 (095) 721-25-99
факс: +7 (095) 721-25-99
e-mail: hauraton@hauraton.ru
www.hauraton.ru

Название проекта	Пример_Testobjekt Englisch
Местоположение	76437 Rastatt\Germany
Проект №	Coe_130804_01
Количество линий	No. 1 Участок автомойки
Дополнительные линии	1

Уровень жидкости

Данные ввода

Жидкость	Вода	Площадь водосбора	625 м_
Тип поверхности	Бетон	Коэффициент потока	1
Количество осадков	150 л/с га	Вычисленное значение	150 л/с га
Система каналов	FASERFIX-SUPER 100 KS - длина 50.0 м		
Тип соединения с системой канализации	Пескоуловитель с патрубком DN 150 мм		

Результат

Объем жидкости на выходе	9.38 л/с
Минимальное расстояние между уровнем воды и верхним краем канала	1.8 см
Наполнение канала жидкостью в %	85.8 %
Скорость потока на выходе	0.969 м/с

Данные результаты действительны только при нормальной работе канализационной системы

Классификация нагрузок

Классификация нагрузок на наши каналы по стандарту DIN 1433

Класс A 15, Величина нагрузки 15 kN

Примеры: Пешеходные зоны, велосипедные дорожки, частные гаражи, благоустройство территорий.

Класс B 125, Величина нагрузки 125 kN

Примеры: Дороги с движением легкового транспорта, парковки легковых автомобилей, индивидуальная застройка.

Класс C 250, Величина нагрузки 250 kN

Примеры: Предприятия автосервиса, стоянки автомобилей, АЗС…

Класс D 400, Величина нагрузки 400 kN

Примеры: Транспортные терминалы, автопредприятия, промышленные зоны…

Класс E 600, Величина нагрузки 600 kN

Примеры: Промышленные предприятия, причалы, склады…

Класс F 900, Величина нагрузки 900 kN

Примеры: Аэропорты, военные базы, области высоких нагрузок на дорожное покрытие…

В случае сомнений выбирается более высокий класс нагрузки!

Интернет - База данных о продукции

Серию FASERFIX вы найдете везде, где используются самые современные технологии и требуется высокое качество продукции. Посетите нашу страницу в Интернете. Здесь вы быстро и легко найдете перечень объектов, выполненных в вашей стране. Убедитесь сами!

Коротко

- **Каналы FASERFIX-Super, из армированного волокном бетона, имеют отличную прочность боковых стенок и не требуют дополнительных ребер жесткости.**
- **Пропускная способность канала до 30% более, чем V-форма канала с теми же параметрами ширины и высоты.**
- **Самоочистка системы**
- **Легкость и надежность герметизации в соответствии с DIN EN 1433**

HAURATON

КОНКУРЕНТ

Системы FASERFIX®

Характеристики

- Продукция серии FASERFIX изготавливается из армированного волокном бетона
- Анкерные штифты в боковых стенках канала
- Система крепления решеток без болтов SIDE-LOCK
- Изготавливаются с уклоном и без уклона
- Высокая прочность на растяжение
- Высокая устойчивость к солям и морозам
- Специальный шов для лучшей герметизации
- Установка без распорок

Преимущества

- Простая и быстрая установка
- Простое обслуживание
- Высокое качество материала
- Высокая пропускная способность

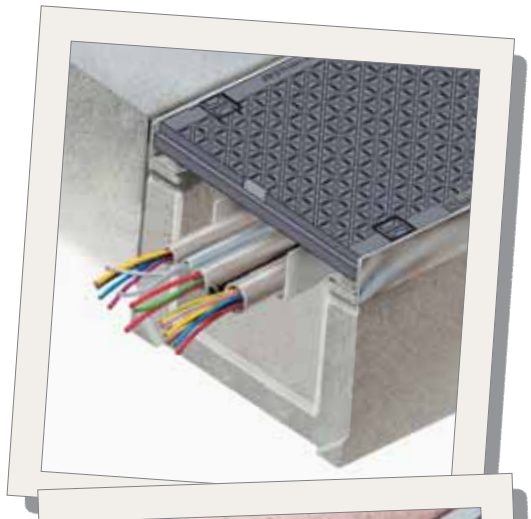

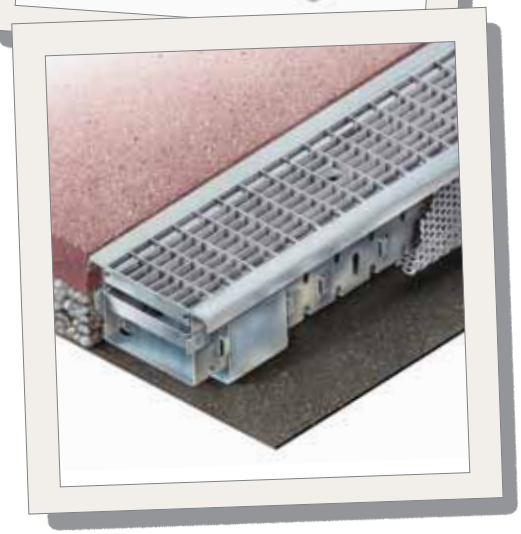

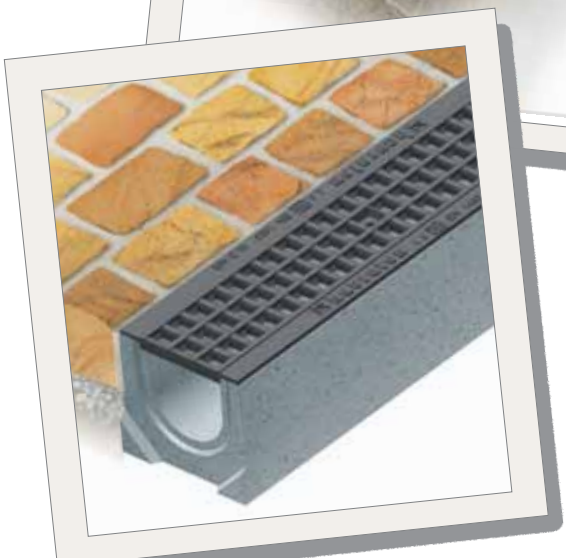

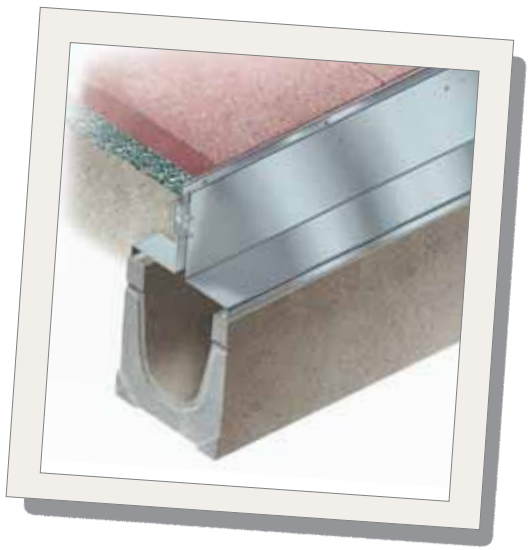

GUGI®-Ячеистые решетки из пластичного чугуна

Характеристики

- Оптимальное расположение ячеек
- Выполнены из шаровидного графитового чугуна (GGG 50)
- Ячеистая форма
- Уникальный дизайн
- Также могут быть оцинкованными

Преимущества

- Чрезвычайная прочность
- Большая пропускная способность воды
- Высокая износостойкость
- Отсутствие переполнения канала водой
- Привлекательный внешний вид

Каналы
FASERFIX®-Super

hauraton

DIN EN 1433 KI. F 900

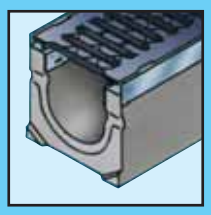

Mercedes-Benz

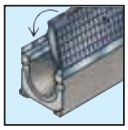

SIDE-LOCK - система крепления решеток без болтов

Характеристики

- Запатентованный эффект упругости для большей защиты решеток
- Нет необходимости в болтах и защелках
- Выполнена из оцинкованной или нержавеющей стали
- Вертикальная и горизонтальная защита решеток

Преимущества

- Экономия 90% времени (=денег) во время установки и обслуживания
- 100% надежность
- Отсутствие потерь аксессуаров во время транспортировки или на площадке

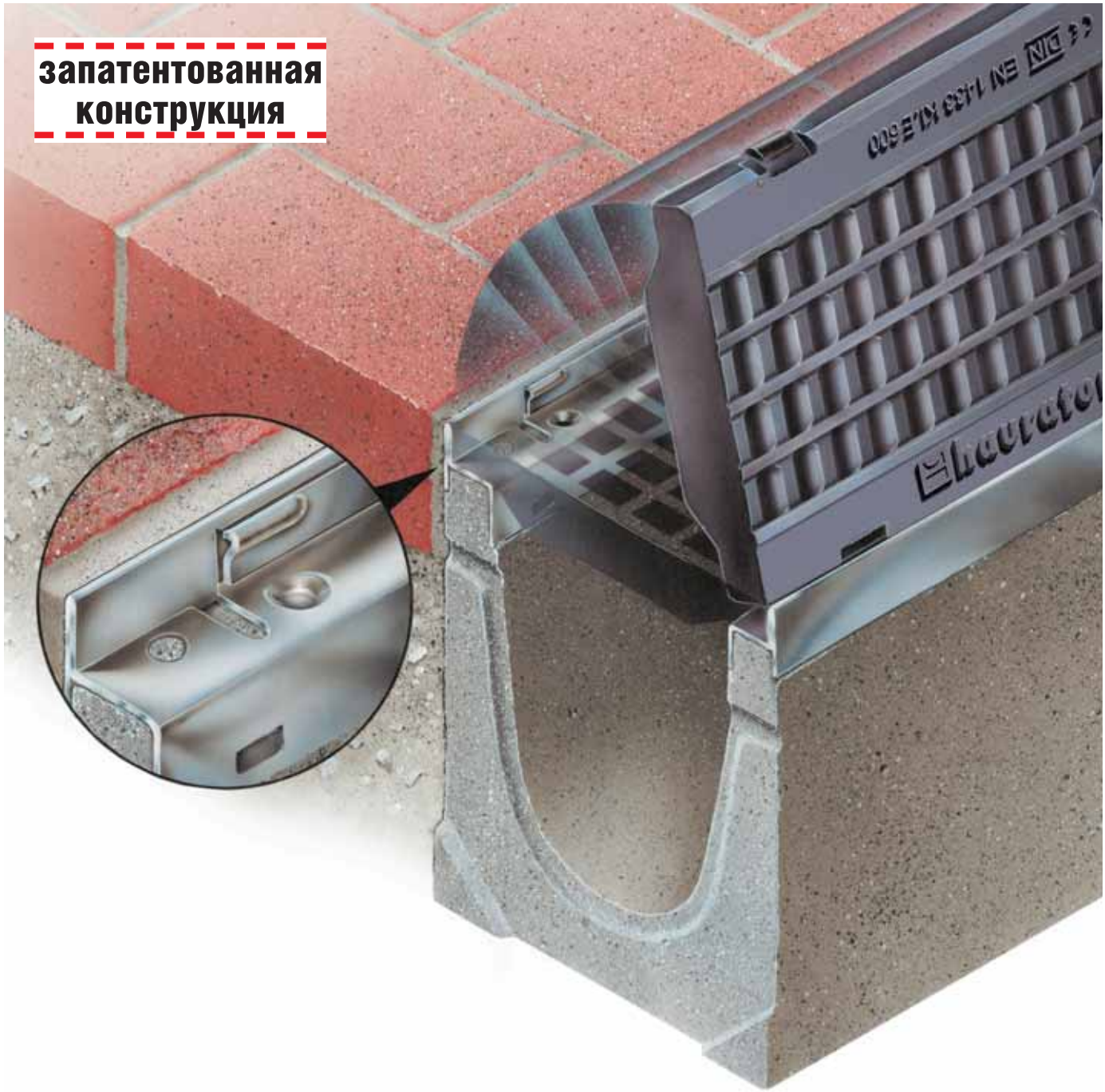

Коротко

- Экономия 90% времени
- 100% надежность
- Отсутствие болтов и защелок
- Запатентованная конструкция

Подробности о системе SIDE-LOCK в видео-ролике на сайте www.hauraton.com

Каналы FASERFIX® - Super

Области применения:

- Промышленные/ коммерческие зоны
- Аэропорты
- Выставочные центры
- Железнодорожные станции
- Морские порты
- Электростанции
- Военные базы
- Парковки

Характеристики:

- SIDE-LOCK система крепления решеток без болтов
- Защитные канты из оцинкованной или нержавеющей стали
- Каналы FASERFIX-Super до класса нагрузки F 900

Ассортимент:

- Пескоуловители
- Торцевые заглушки
- Ячеистые решетки
- Щелевые чугунные решетки
- Ячеистые решетки GUGI из пластичного чугуна
- Сплошные покрытия
- Щелевые покрытия
- Перфорированные решетки

Коротко

- SIDE-LOCK - система крепления решеток без болтов
- Чрезвычайная прочность
- До класса нагрузки F 900 включительно

FASERFIX®-Super 100 KS

Каналы FASERFIX-Super 100 KS с системой SIDE-LOCK

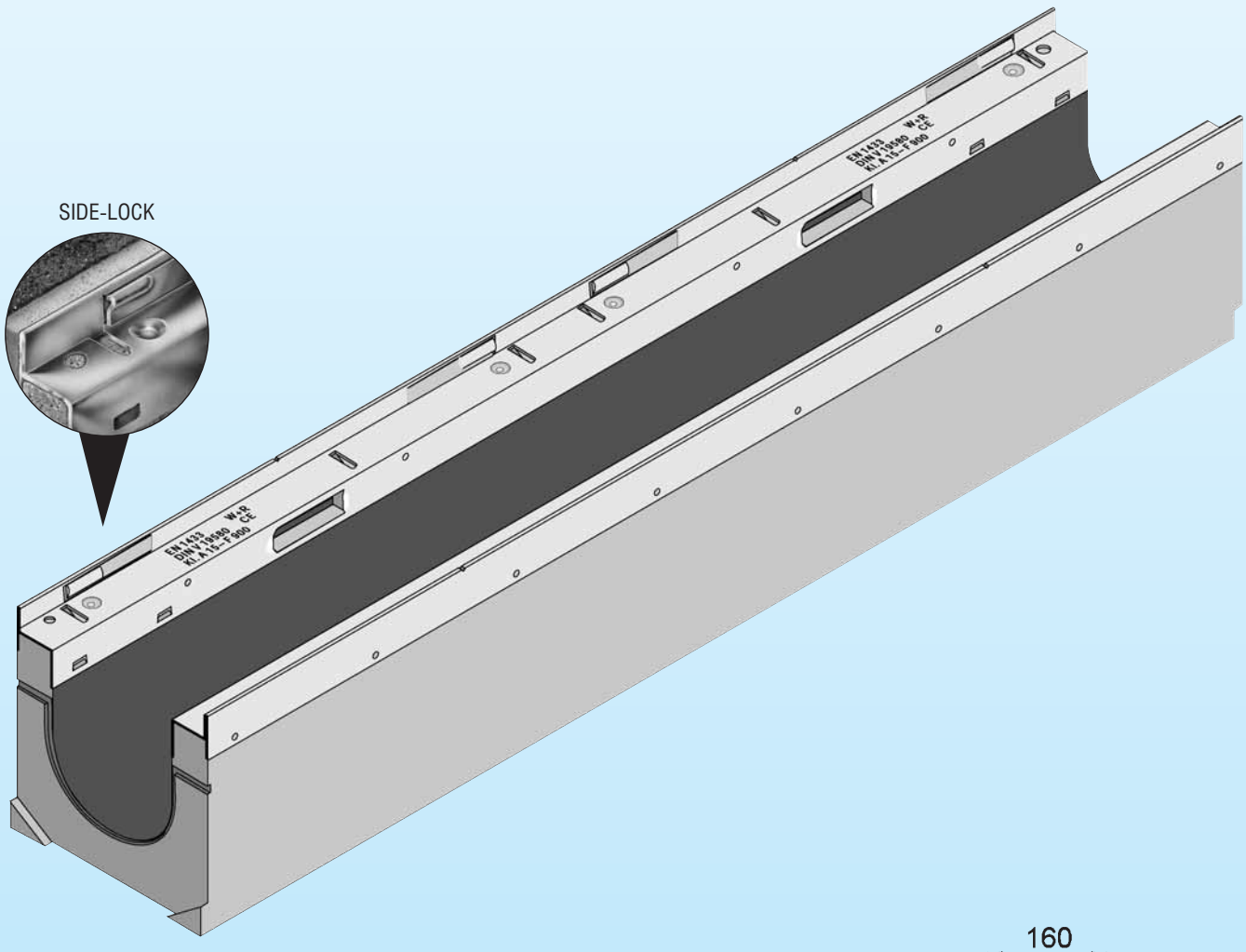

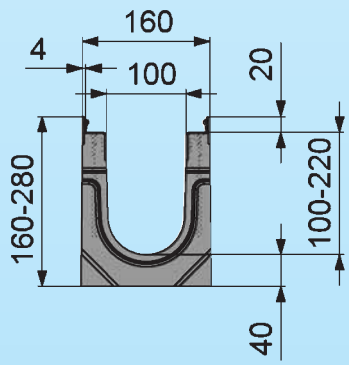

Тип	Длина мм	Ширина мм	Высота мм	Артикул
Каналы с уклоном (20 элементов)	1000 с уклоном 6 мм на каждые 1000 (0.6%)	160 (тип 1)	160 до 280 (тип 20)	типы с 1 до 20 согласно таблице 1
Каналы без уклона (7 элементов/5 типов глубины)	1000 (5 элементов) 500 (2 элемента)	160(тип 01	160 до 274 (тип 020)	типы с 01 до 020 согласно таблице 1

Дополнительная информация представлена в чертежах и таблицах на стр. 78.

Решетки FASERFIX-Super 100 KS с системой SIDE-LOCK

НОВИНКА

теперь до класса нагрузки F 900

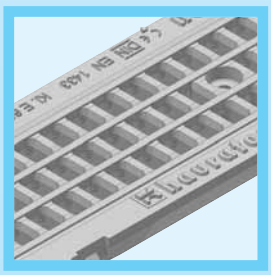

Решетки GUGI
могут быть оцинкованными

Тип	Класс нагрузки	Длина мм	Ширина мм	Высота мм	Размер щели мм	Артикул No.
Ячеистые решетки GUGI из пластичного чугуна						
Ячеистая решетка GUGI из пластичного чугуна, черная	F 900	500	149	20	20 x 30	8060
Ячеистая решетка GUGI из пластичного чугуна, черная	E 600	500	149	20	20 x 30	8079
Ячеистая решетка GUGI из пластичного чугуна, оцинкованная	E 600	500	149	20	20 x 30	8080
Щелевые чугунные решетки						
Щелевая чугунная решетка	F 900	500	149	20	100 x 14	8061
Щелевая чугунная решетка	C 250	500	149	20	100 x 14	8064

Дополнительная информация представлена в чертежах и таблицах на стр. 79.

FASERFIX®-Super 100 KS

Решетки FASERFIX-Super 100 KS с системой SIDE-LOCK

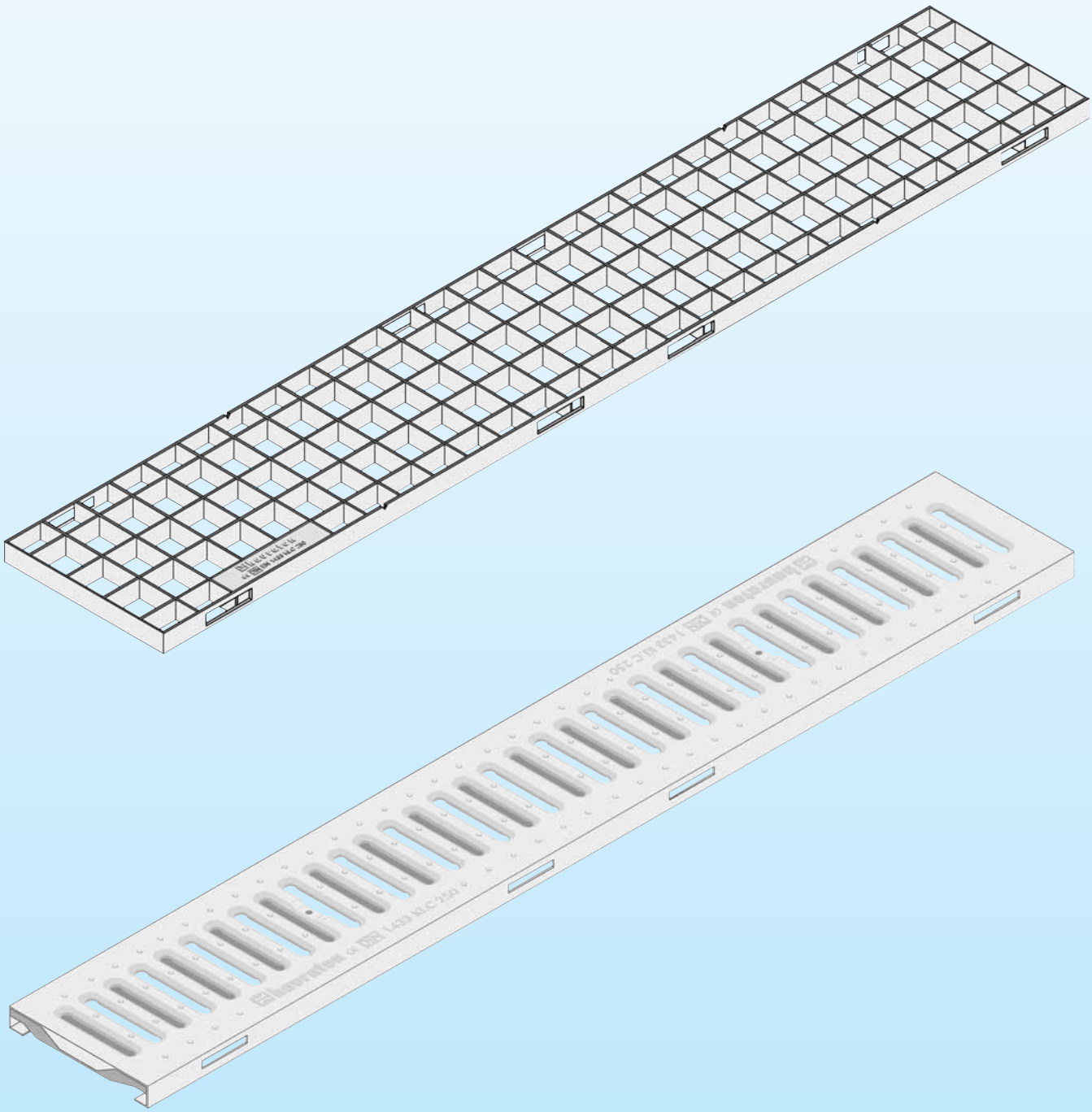

Все указанные решетки могут быть изготовлены из нержавеющей стали и длиной 0,5 м

Тип	Класс нагрузки	Длина мм	Ширина мм	Высота мм	Размер щели мм	Артикул No.
Ячеистые решетки						
Ячеистая решетка, оцинкованная сталь	C 250	1000	149	20	30 x 30	8073
Щелевые решетки						
Щелевая решетка, оцинкованная сталь	A 15	1000	149	20	80 x 10	8161

Дополнительная информация представлена в чертежах и таблицах на стр. 79.

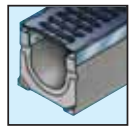

Решетки RECYFIX-Super 100 KS с системой SIDE-LOCK

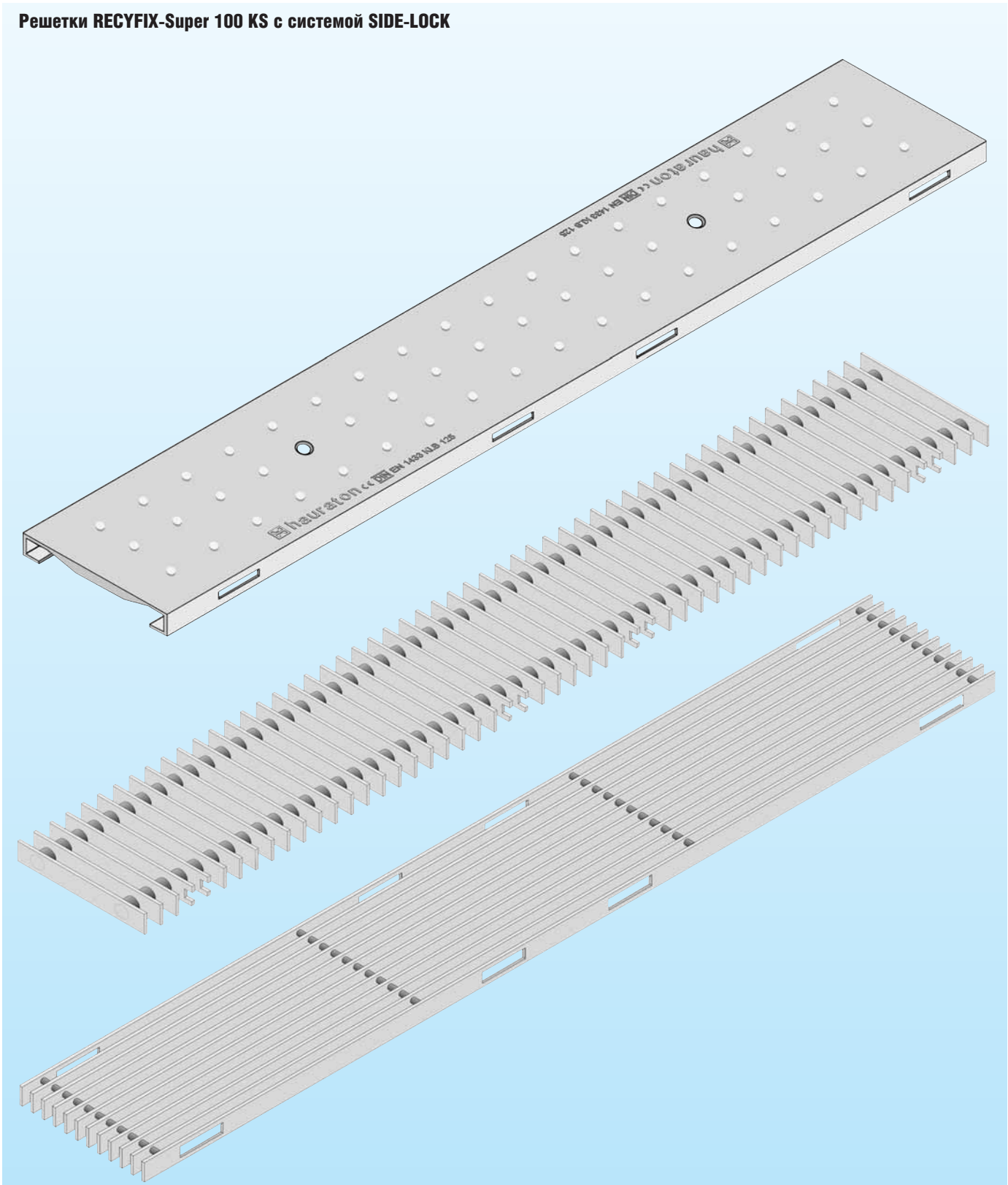

Все указанные решетки могут быть изготовлены из нержавеющей стали и длиной 0,5 м

Type	Класс нагрузки	Длина мм	Ширина мм	Высота мм	Размер щели мм	Артикул No.
Сплошные покрытия						
Сплошное покрытие, оцинкованная сталь	C 250	1000	149	20	–	8191
Продольные /Поперечные решетки						
Продольная решетка, нержавеющая сталь	A 15	1000	149	20	10	8590
Поперечная решетка, нержавеющая сталь	A 15	1000	149	20	17	8594

Щелевые покрытия из оцинкованной или нержавеющей стали с симметричным или асимметричным расположением щели изготавливаются на заказ.Дополнительная информация представлена в чертежах и таблицах на стр. 79.

FASERFIX®-Super 150 KS

Каналы FASERFIX-Super 150 KS с системой SIDE-LOCK

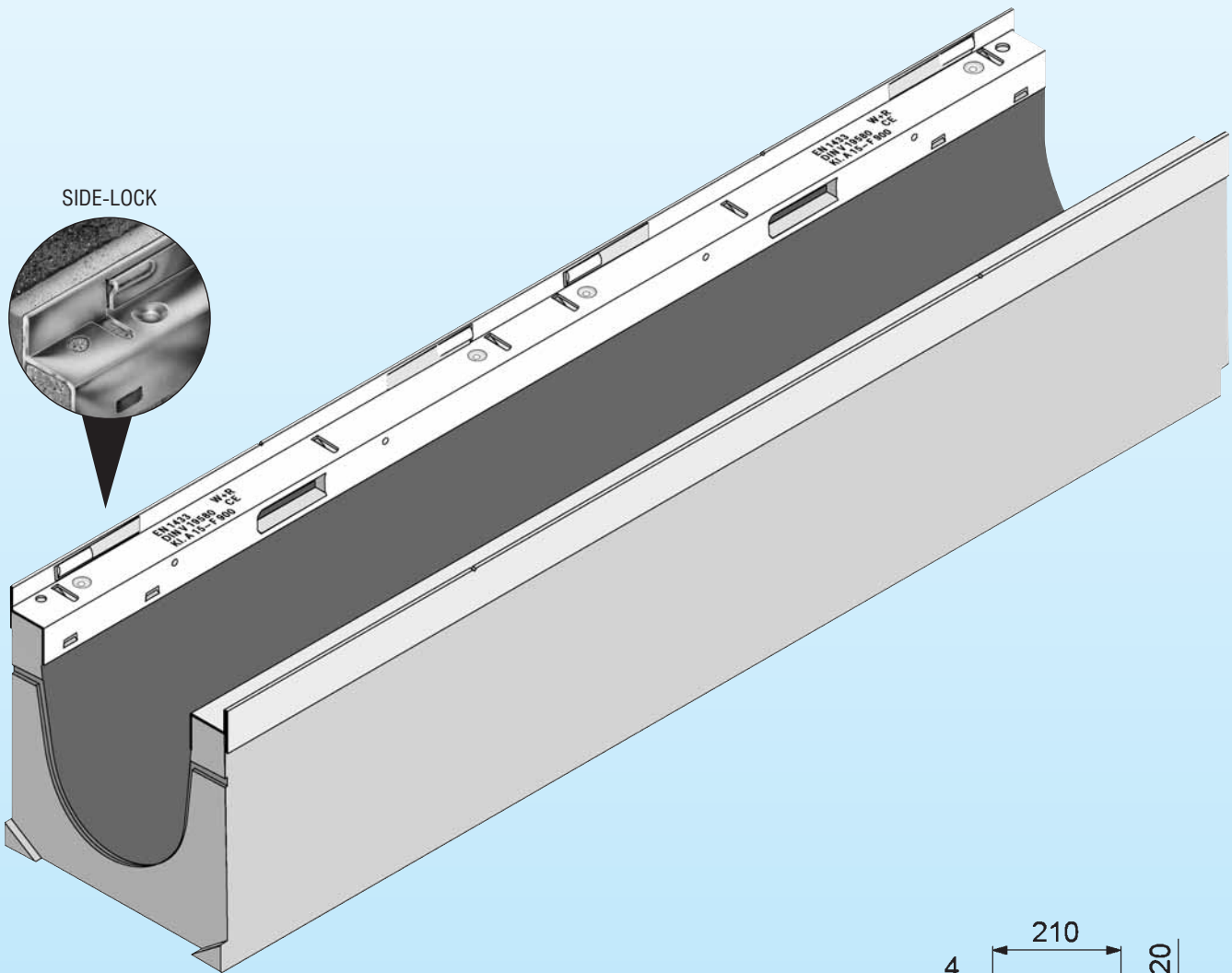

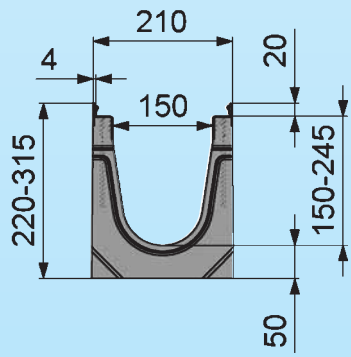

Тип	Длина мм	Ширина мм	Высота мм	Артикул No.
0105	500	210	220	11049
01	1000	210	220	11000
010	1000	210	265	11042
020	1000	210	315	11044

Дополнительная информация представлена в чертежах и таблицах на стр. 81.

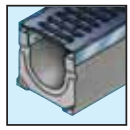

Решетки FASERFIX-Super 150 KS с системой SIDE-LOCK

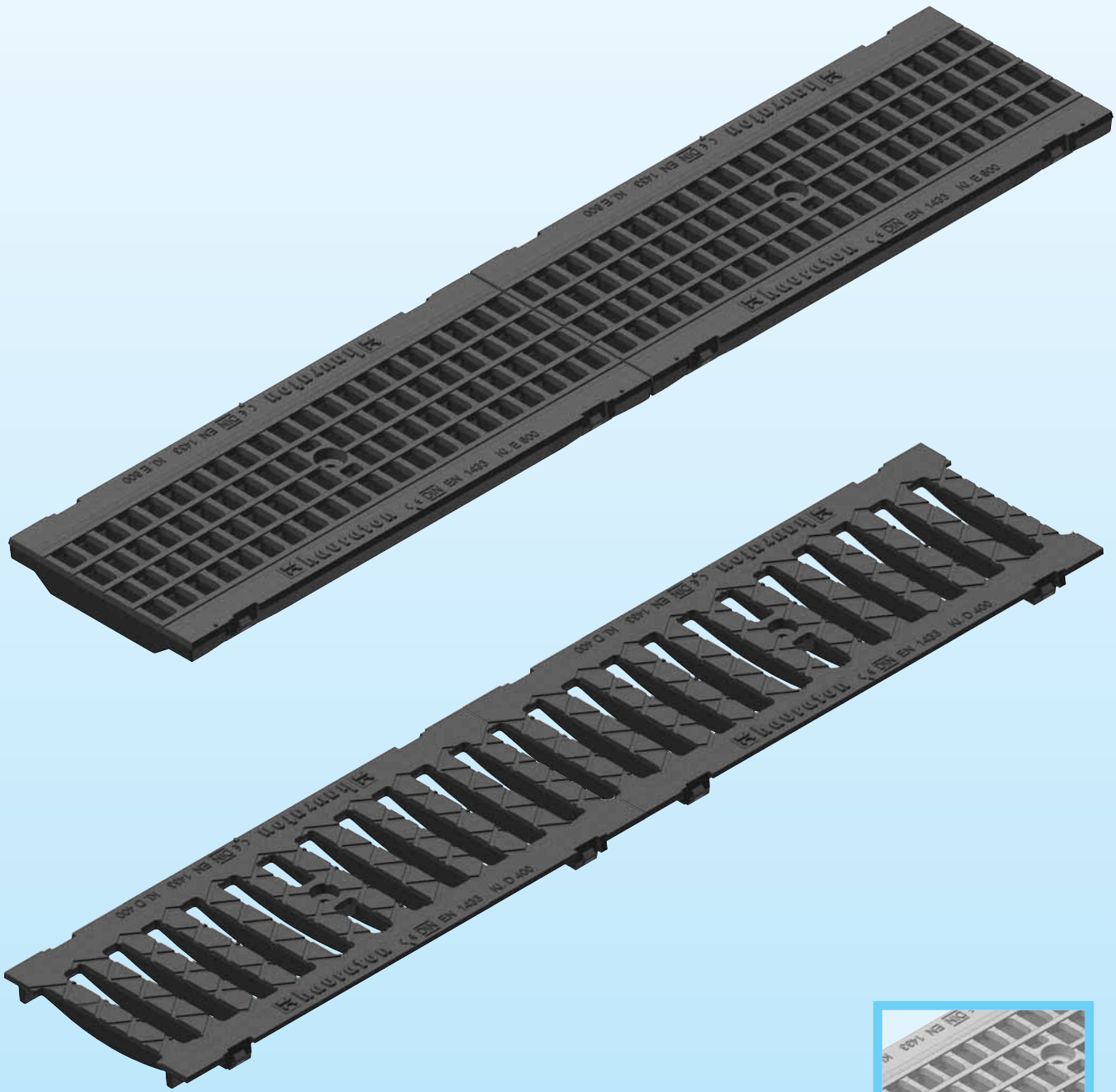

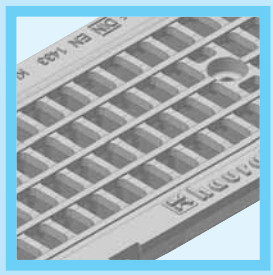

Решетки GUGI
могут быть оцинкованными

Тип	Класс нагрузки	Длина мм	Ширина мм	Высота мм	Размер щели мм	Артикул No.
Ячеистые решетки GUGI из пластичного чугуна						
Ячеистая решетка GUGI из пластичного чугуна, черная	E 600	500	199	20	20 x 30	11068
Щелевые чугунные решетки						
Щелевая чугунная решетка	D 400	500	199	20	132 x 20	11063

Щелевые покрытия из оцинкованной или нержавеющей стали с симметричным или асимметричным расположением щели изготавливаются на заказ. Дополнительная информация представлена в чертежах и таблицах на стр. 81.

FASERFIX®-Super 200 KS

Каналы FASERFIX-Super 200 KS с системой SIDE-LOCK

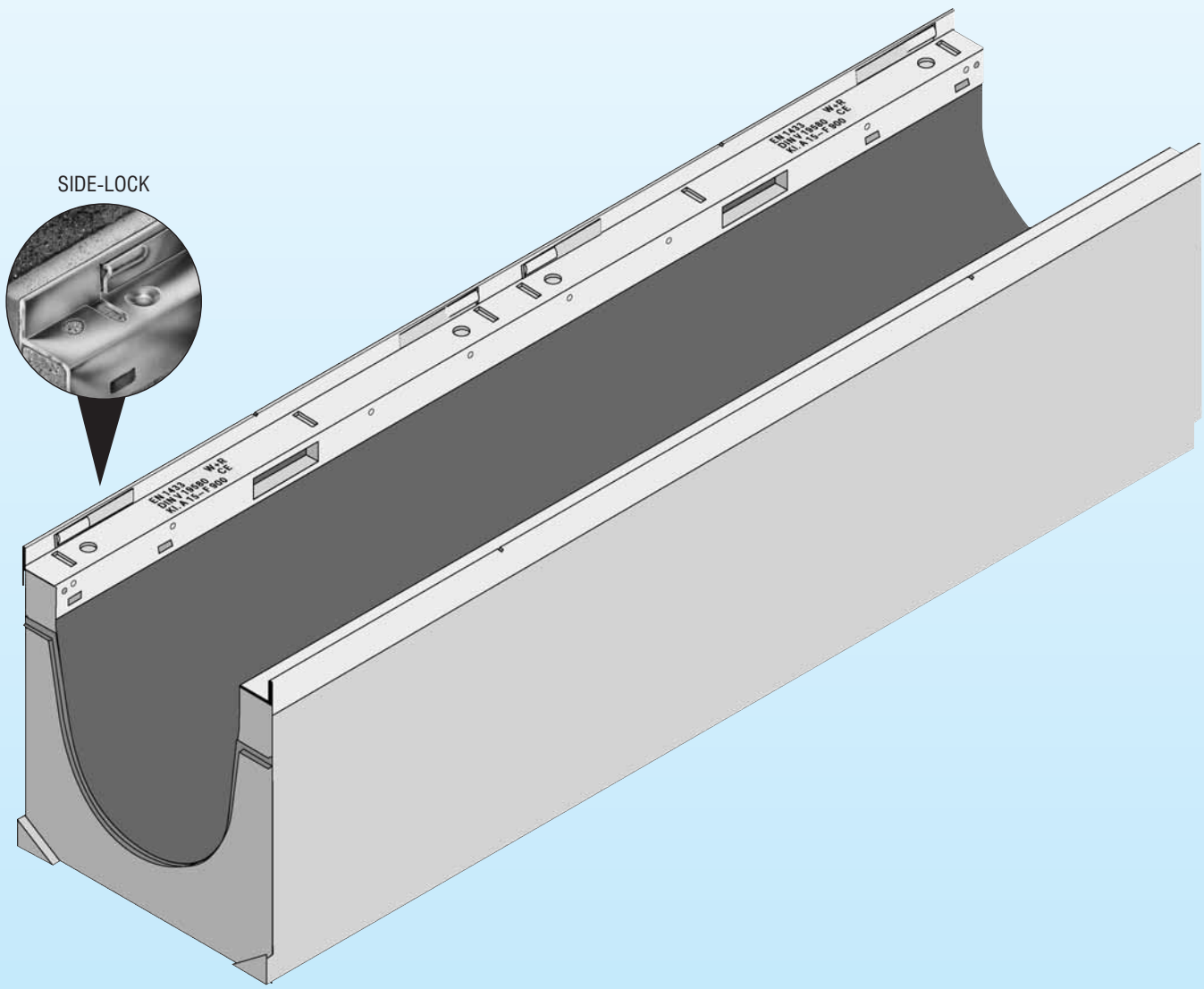

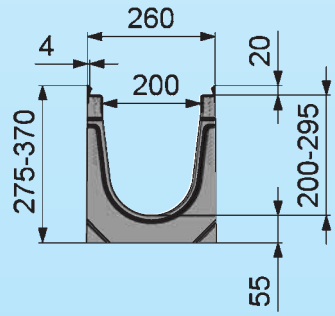

Тип	Длина мм	Ширина мм	Высота мм	Артикул No.
0105	500	260	275	12049
01	1000	260	275	12000
010	1000	260	320	12042
020	1000	260	370	12044

Дополнительная информация представлена в чертежах и таблицах на стр. 82.

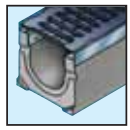

Решетки FASERFIX-Super 200 KS с системой SIDE-LOCK

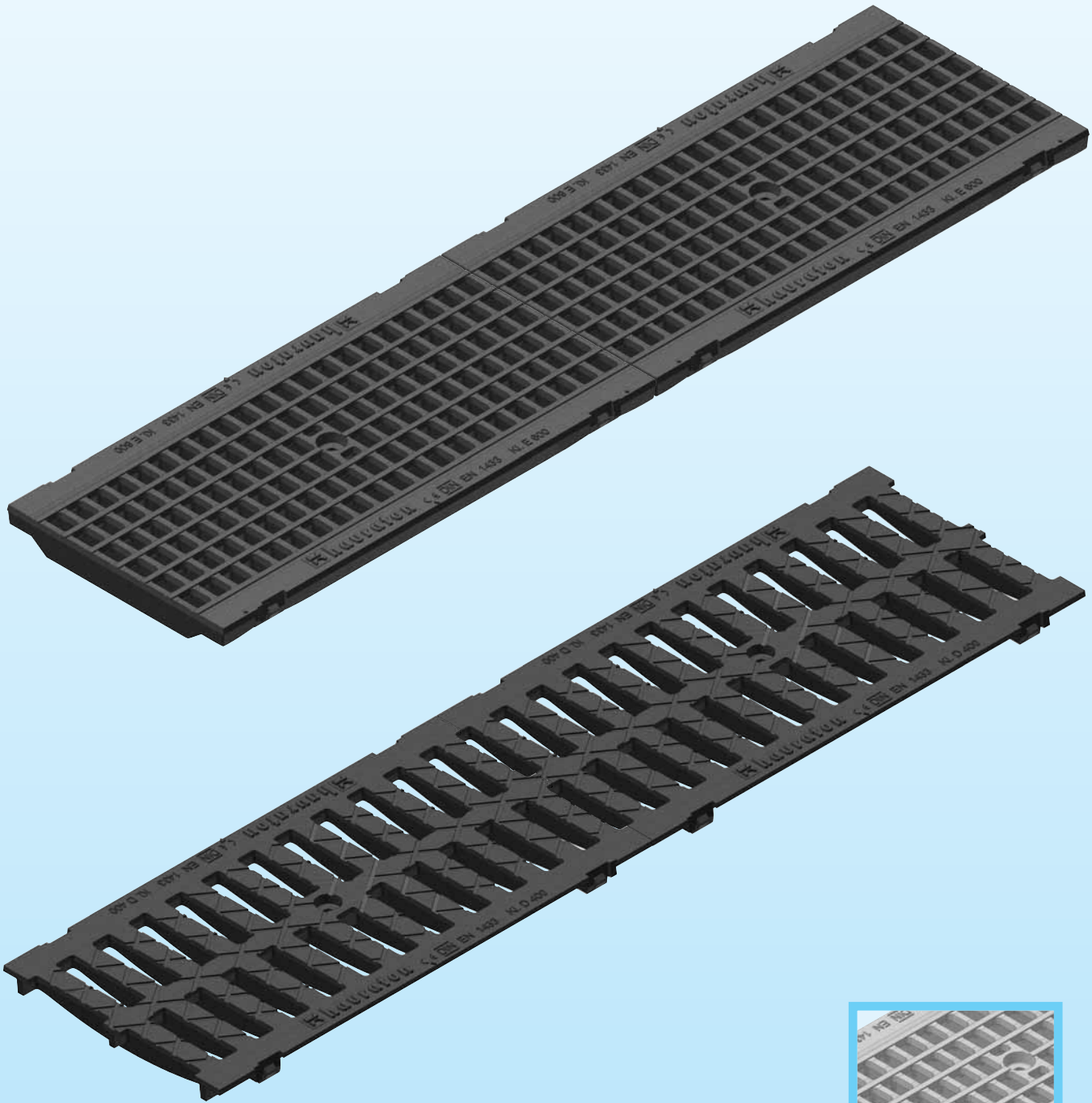

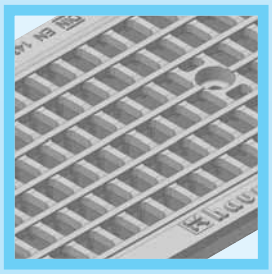

Решетки GUGI
могут быть оцинкованными

Тип	Класс нагрузки	Длина мм	Ширина мм	Высота мм	Размер щели мм	Артикул No.
Ячеистые решетки GUGI из пластичного чугуна						
Ячеистая решетка GUGI из пластичного чугуна, черная	E 600	500	249	20	20 x 30	12068
Щелевые чугунные решетки						
Щелевая чугунная решетка	D 400	500	249	20	2 ряда 85 x 20	12063

Дополнительная информация представлена в чертежах и таблицах на стр. 82.

FASERFIX®-Super 150

Каналы FASERFIX-Super 150 с системой SIDE-LOCK

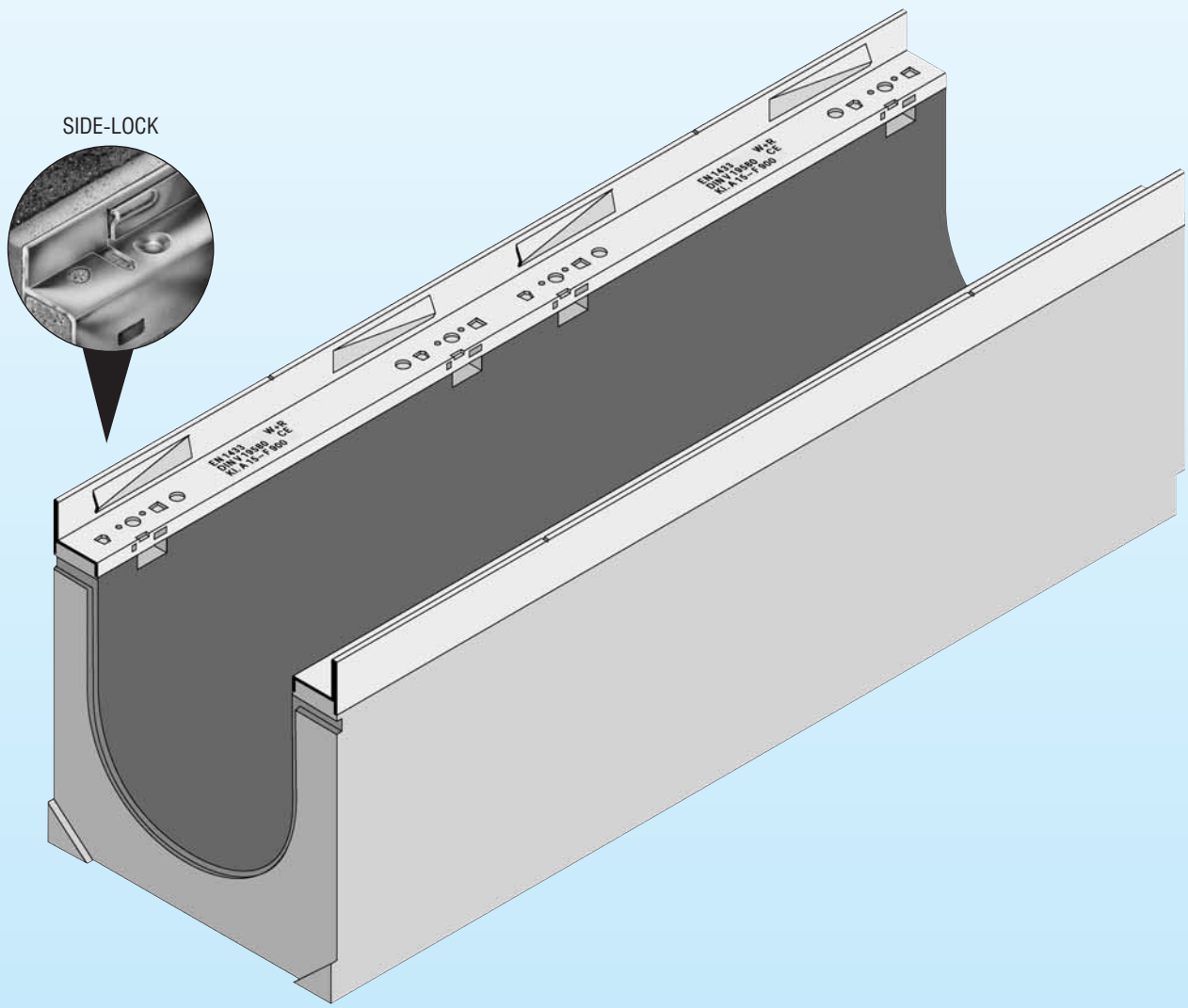

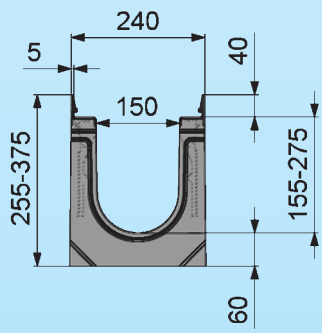

01	1000	240	255	2000
0105	1000 (2 элемента)	240	255	2049

Дополнительная информация представлена в чертежах и таблицах на стр. 83.

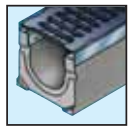

Решетки FASERFIX-Super 150 с системой SIDE-LOCK

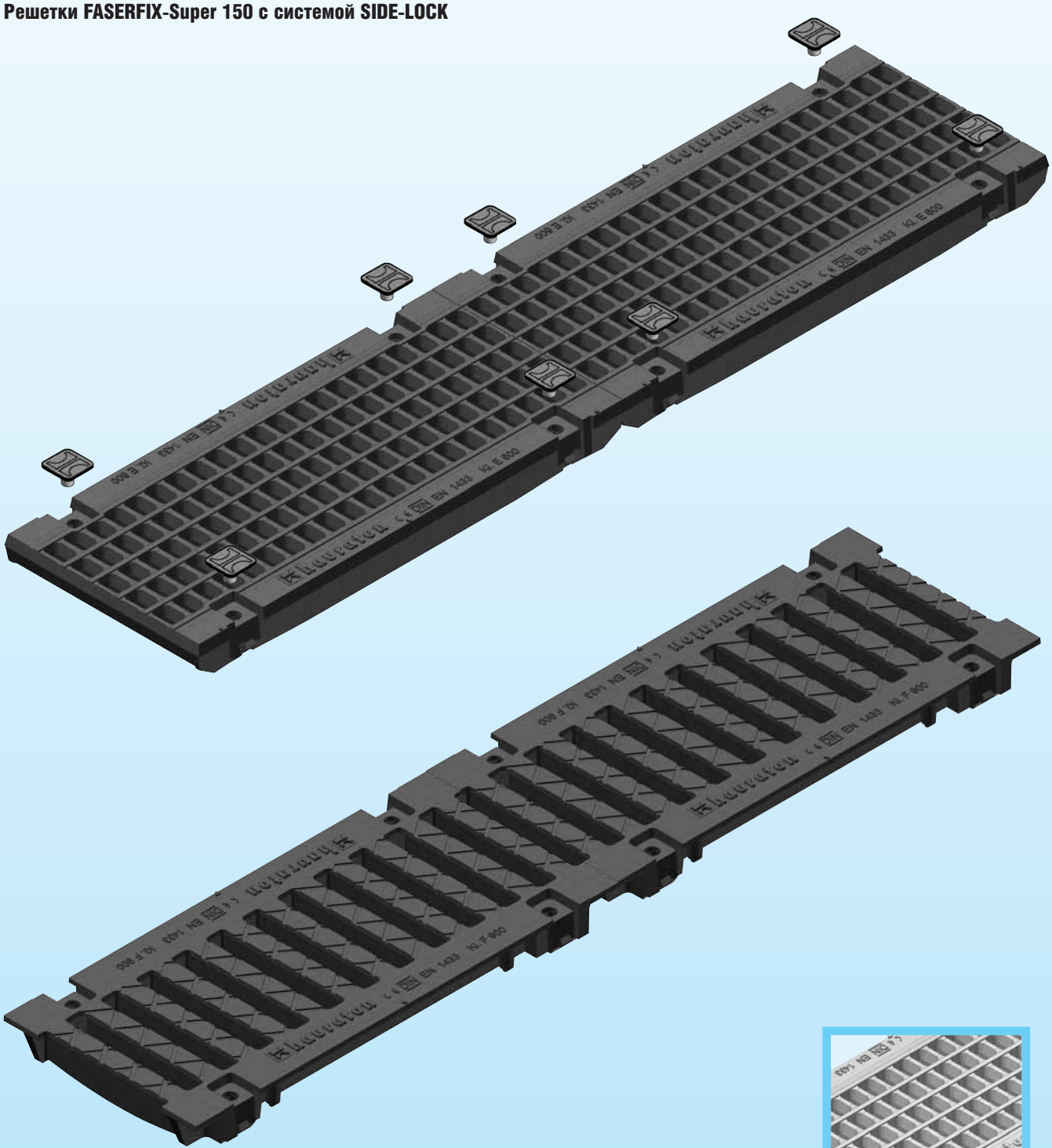

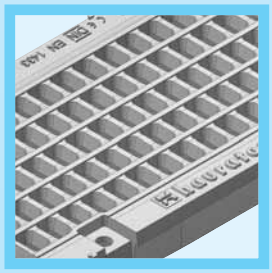

Решетки GUGI
могут быть оцинкованными

Тип	Класс нагрузки	Длина мм	Ширина мм	Высота мм	Размер щели мм	Артикул
Щелевые чугунные решетки						
Щелевая чугунная решетка	F 900	500	225	40	150 x 20	2061

Дополнительная информация представлена в чертежах и таблицах на стр. 84.

FASERFIX®-Super 200

Каналы FASERFIX-Super 200 с системой SIDE-LOCK

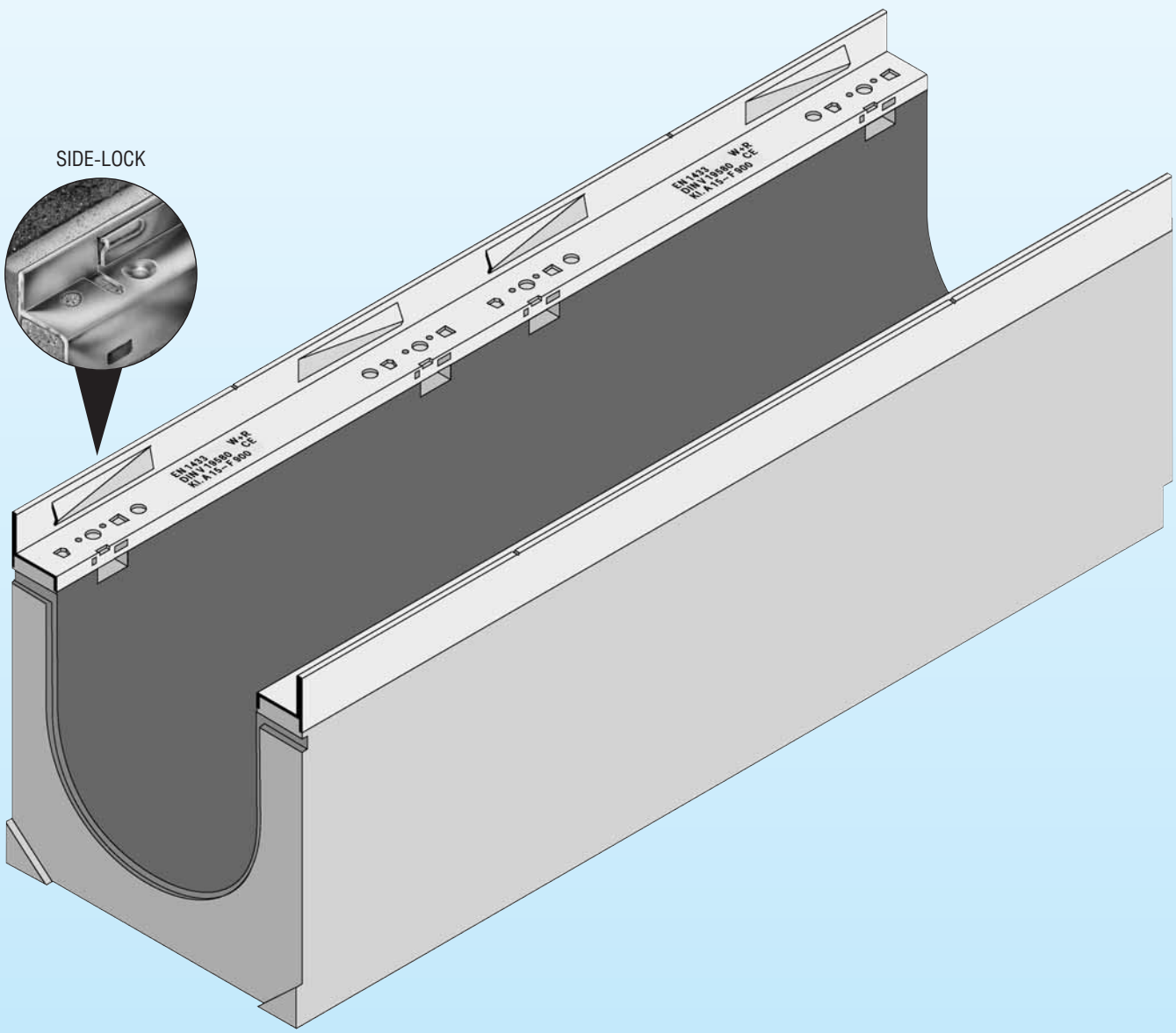

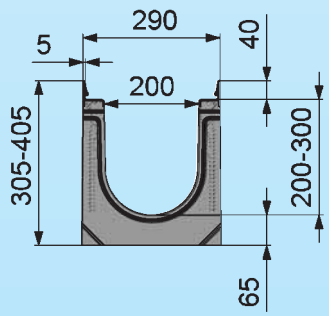

Тип	Длина мм	Ширина мм	Высота мм	Артикул
01	1000	290	305	3000
0105	500	290	305	3049

Дополнительная информация представлена в чертежах и таблицах на стр. 85.

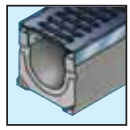

Решетки FASERFIX-Super 200 с системой SIDE-LOCK

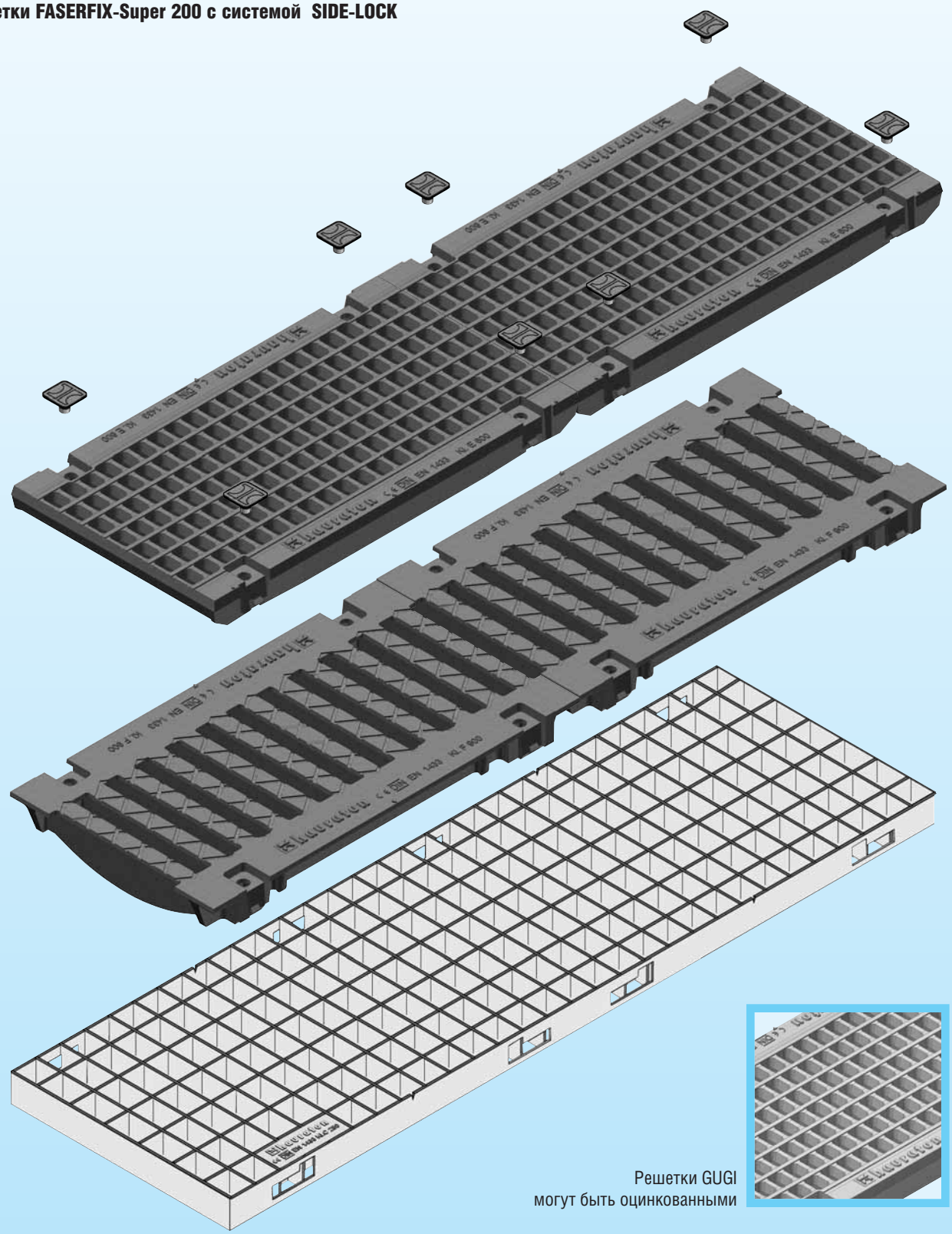

Решетки GUGI
могут быть оцинкованными

Тип	Класс нагрузки	Длина мм	Ширина мм	Высота мм	Размер щели мм	Артикул
Щелевые чугунные решетки						
Щелевая чугунная решетка	F 900	500	275	40	170 x 20	3061
Ячеистые решетки						
Ячеистая решетка, оцинкованная сталь	C 250	1000	275	40	30 x 30	3073

Дополнительная информация представлена в чертежах и таблицах на стр. 86.

FASERFIX® - Super/KS 300

Каналы FASERFIX-Super/KS 300 с системой SIDE-LOCK

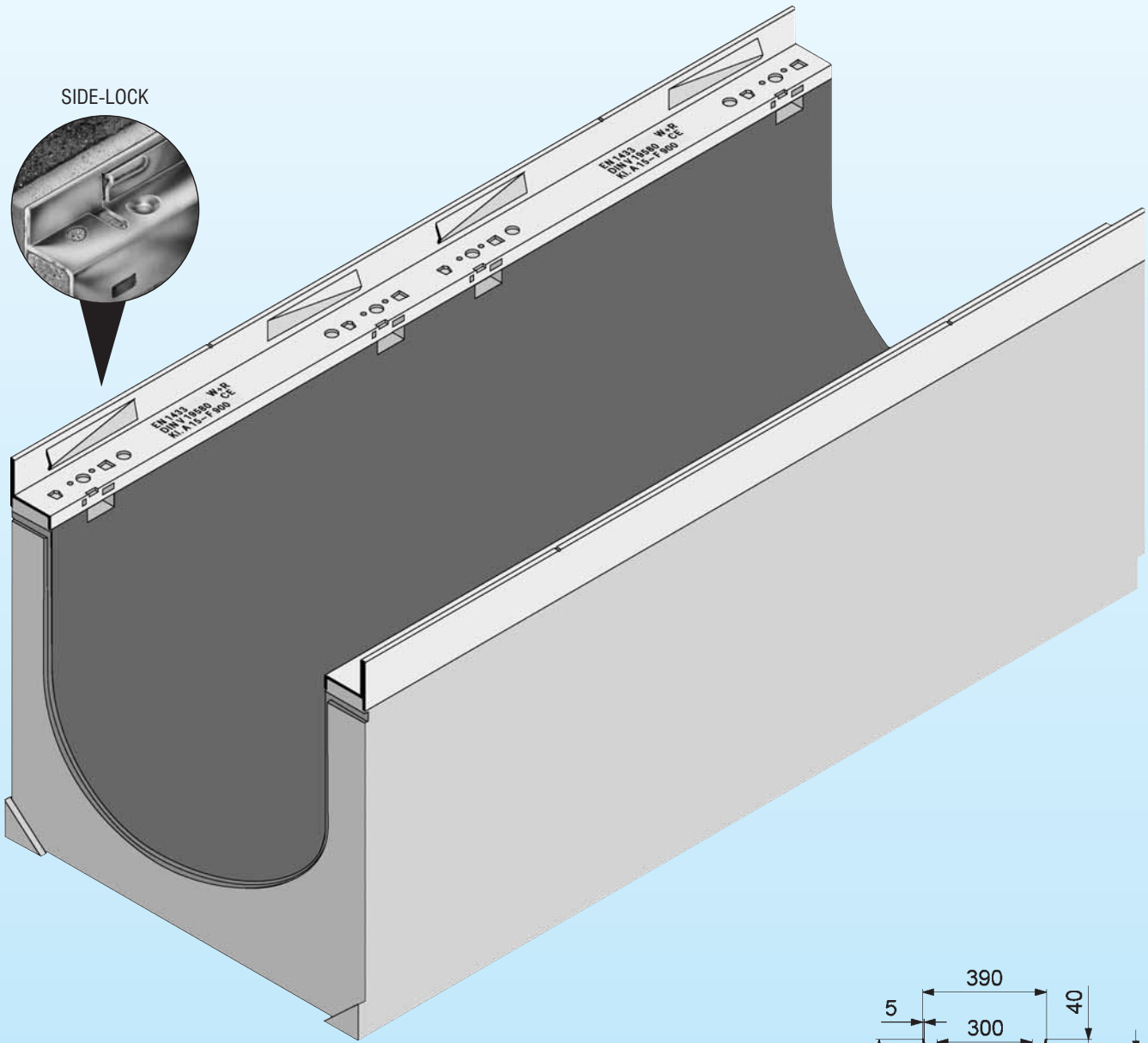

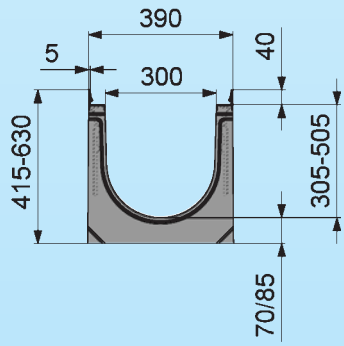

Подъемные скобы изготавливаются на заказ.

Тип	Длина мм	Ширина мм	Высота мм	Артикул
Каналы с уклоном (20 элементов)	1000 с уклоном 5 мм на каждые 1000 (0.5%)	390	415 (тип 1) до 510 (тип 20)	типы от 1 до 20 согласно таблице 1
Каналы без уклона (4 элемента/3 типа глубины)	1000 (3 элемента) 500 (1 элемент)	390	415 (тип 01) до 510 (тип 020)	типы от 1 до 20 согласно таблице 1
Канал FASERFIX-Super 300 KS Тип 010				14040

Дополнительная информация представлена в чертежах и таблицах на стр. 87.

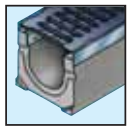

Решетки FASERFIX-Super 300 с системой SIDE-LOCK

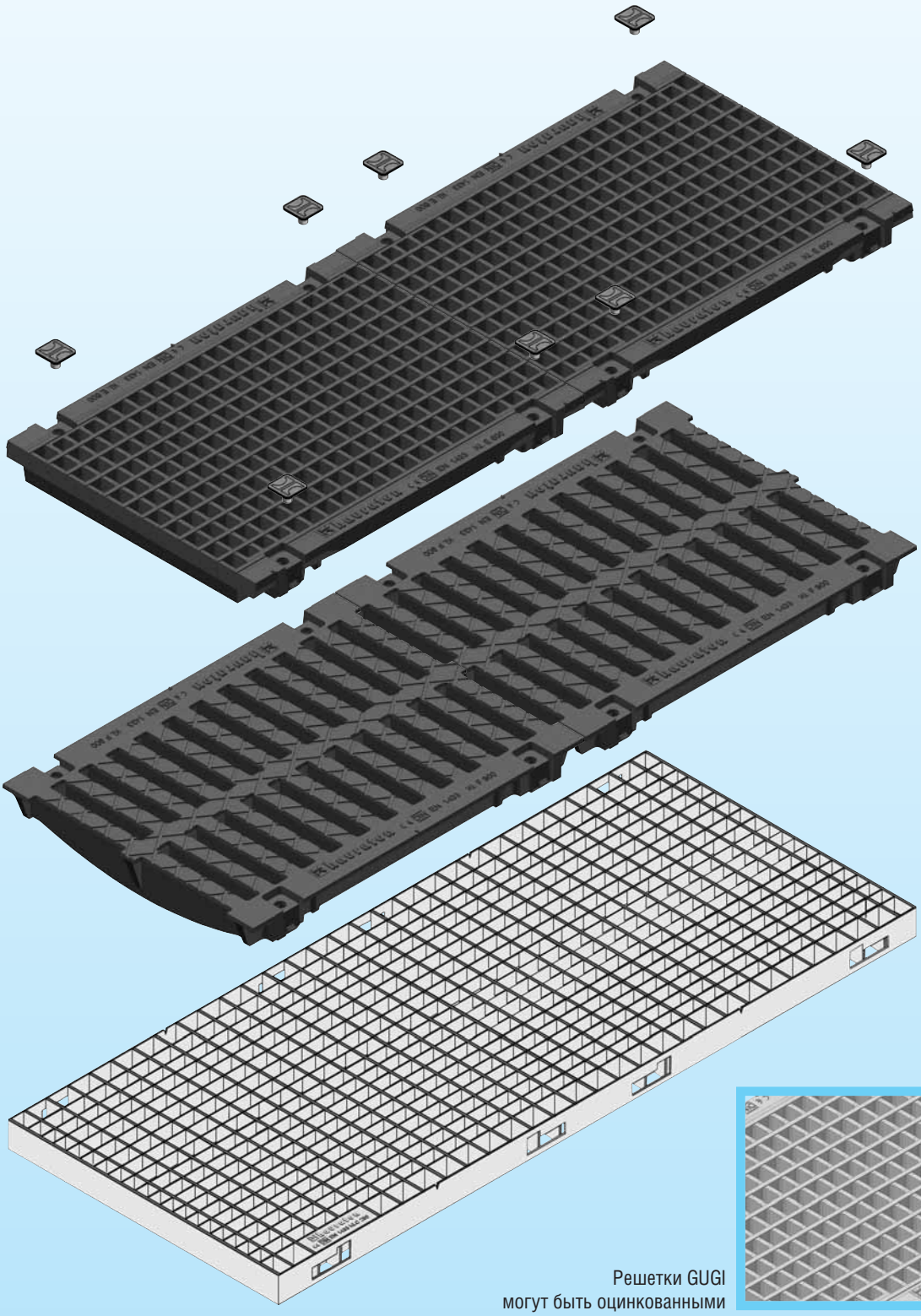

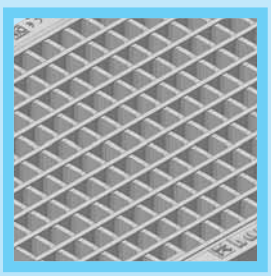

Решетки GUGI
могут быть оцинкованными

Тип	Класс нагрузки	Длина мм	Ширина мм	Высота мм	Размер щели мм	Артикул
Ячеистые решетки GUGI из пластичного чугуна						
Ячеистая решетка GUGI из пластичного чугуна, черная	E 600	500	375	40	20 x 30	4068
Щелевые чугунные решетки						
Щелевая чугунная решетка	F 900	500	375	40	2 ряда 140 x 20	4061
Щелевая чугунная решетка	D 400	500	375	40	2 ряда 140 x 20	4063
Щелевая чугунная решетка	C 250	500	375	40	2 ряда 140 x 20	4064
Ячеистые решетки						
Ячеистая решетка, оцинкованная сталь	C 250	1000	375	40	30 x 30	4073

Дополнительная информация представлена в чертежах и таблицах на стр. 87.

FASERFIX®-Super 400

Каналы FASERFIX-Super 400 с системой SIDE-LOCK

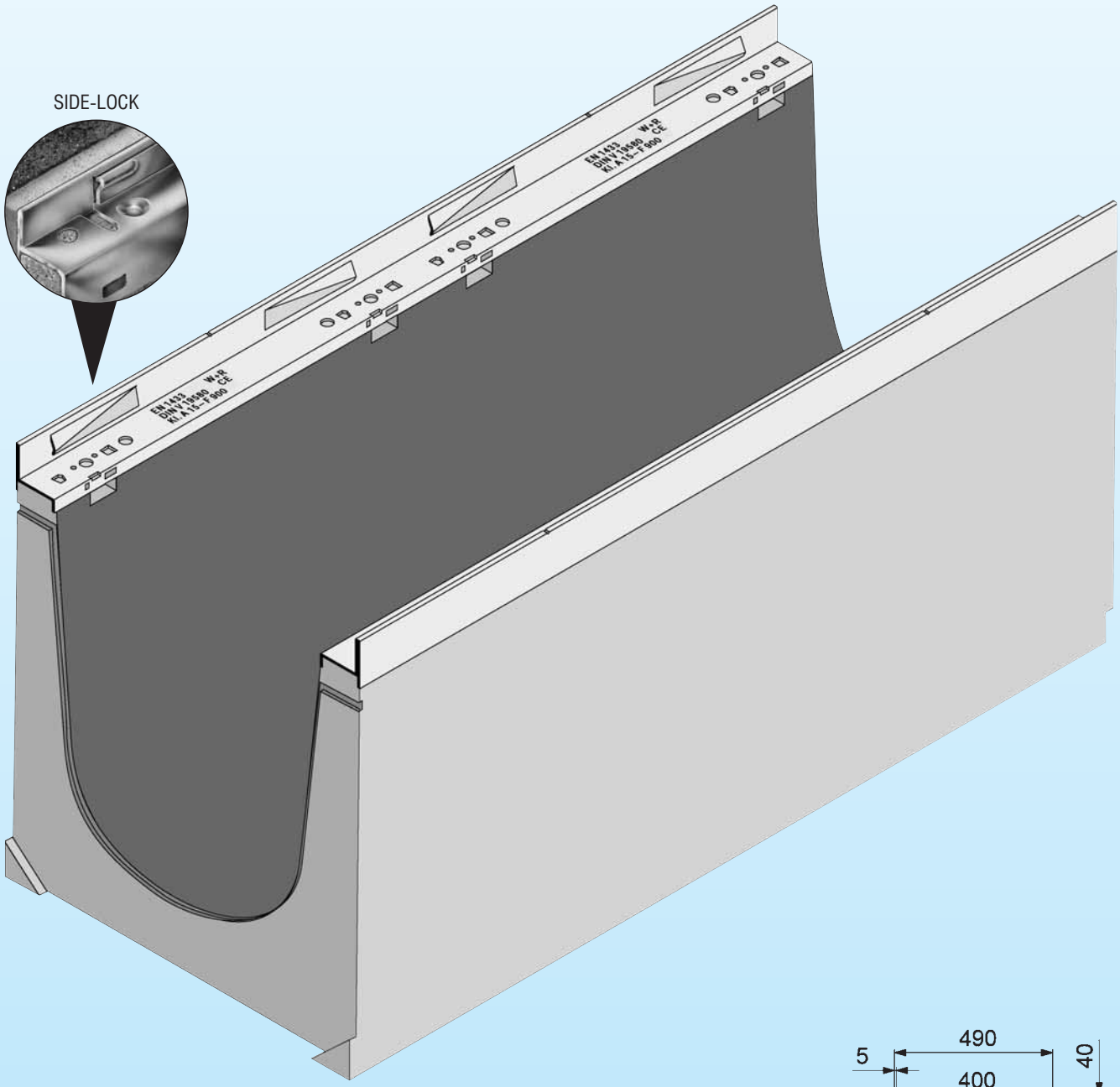

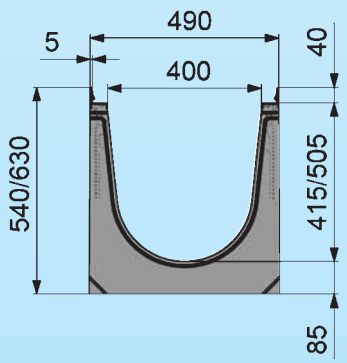

Тип	Длина мм	Ширина мм	Высота мм	Артикул
01	1000	490	540	4111
01H	1000	490	630	4116

Дополнительная информация представлена в чертежах и таблицах на стр. 89.

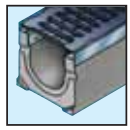

Решетки FASERFIX-Super 400 с системой SIDE-LOCK

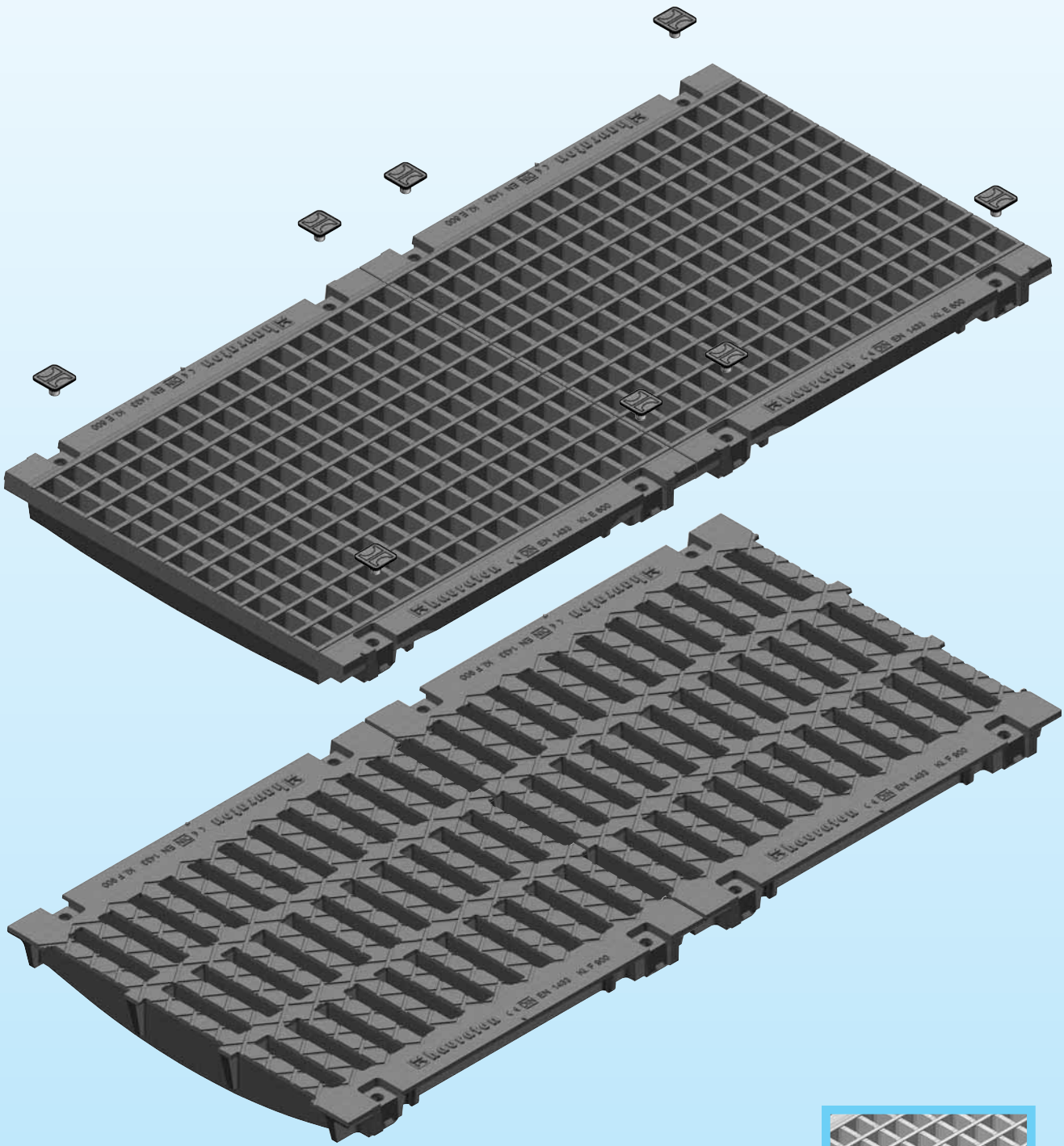

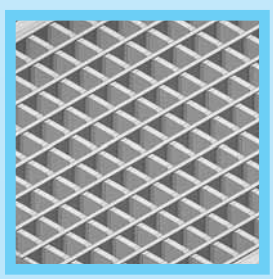

Решетки GUGI
могут быть оцинкованными

Тип	Класс нагрузки	Длина мм	Ширина мм	Высота мм	Размер щели мм	Артикул
Щелевые чугунные решетки						
Щелевая чугунная решетка	F 900	500	477	40	3 ряда 120 x 20	4161
Щелевая чугунная решетка	D 400	500	477	40	3 ряда 120 x 20	4163

Дополнительная информация представлена в чертежах и таблицах на стр. 89.

FASERFIX®-Super 500

Каналы FASERFIX-Super 500 с системой SIDE-LOCK

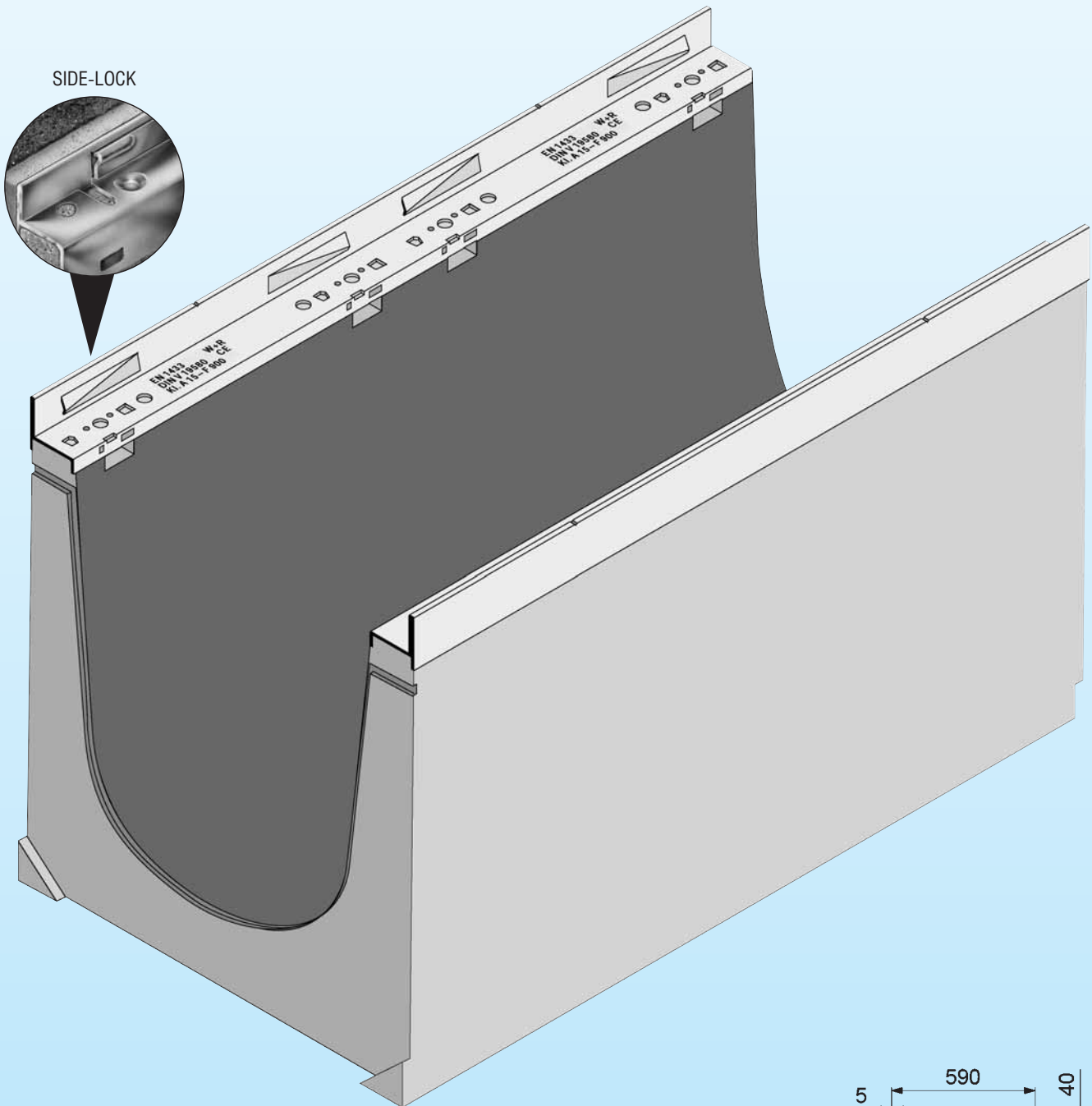

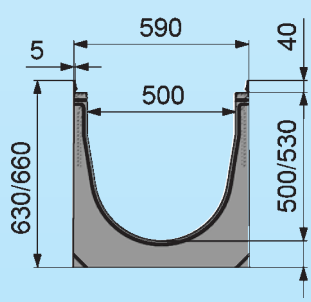

Тип	Длина мм	Ширина мм	Высота мм	Артикул
01	1000	590	630	4121

Дополнительная информация представлена в чертежах и таблицах на стр. 90.

Решетки FASERFIX-Super 500 с системой SIDE-LOCK

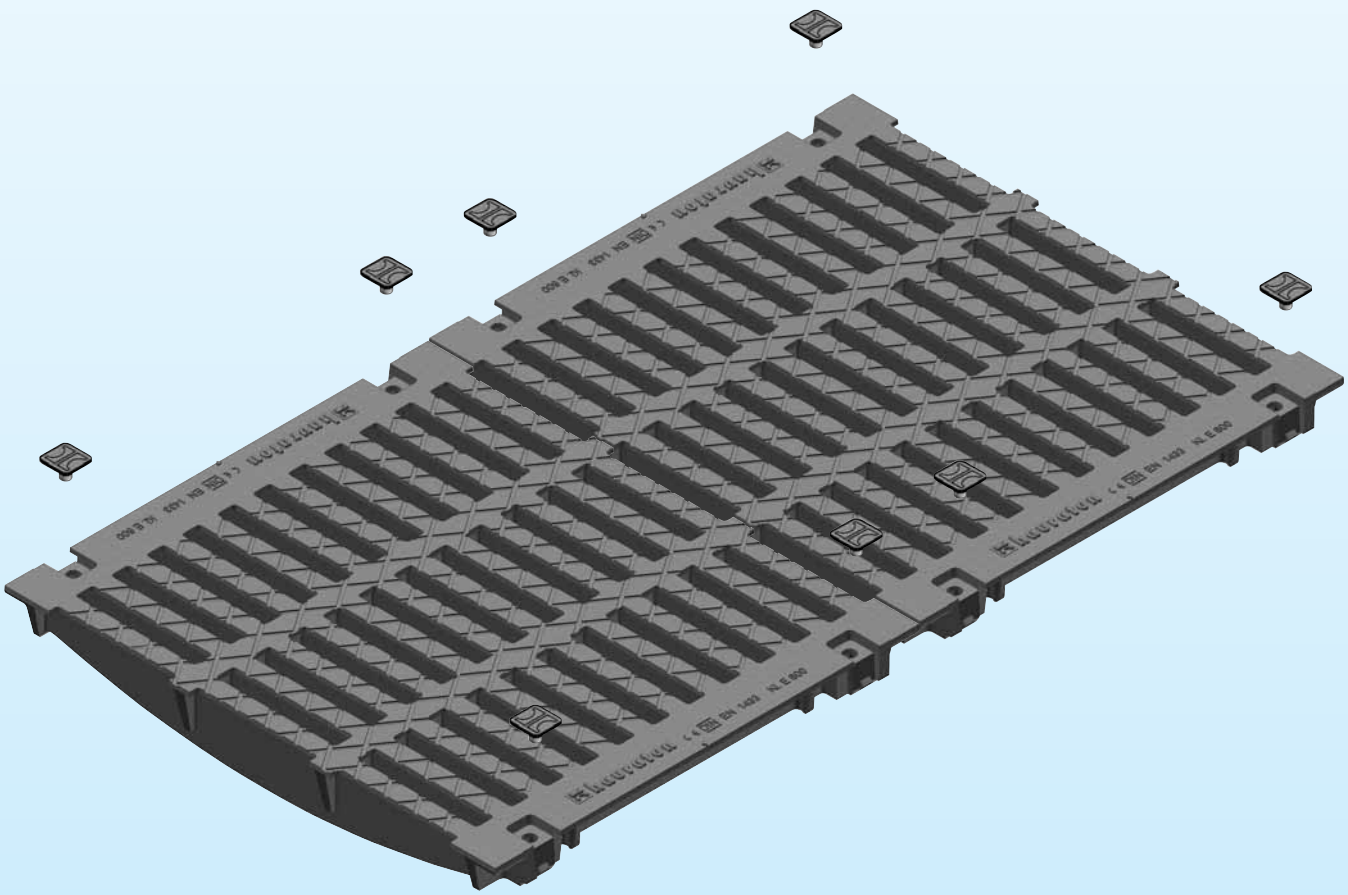

Тип	Класс нагрузки	Длина мм	Ширина мм	Высота мм	Размер щели мм	Артикул
Щелевые чугунные решетки						
Щелевая чугунная решетка	E 600	500	577	40	3 ряда 150 x 20	4182

Дополнительная информация представлена в чертежах и таблицах на стр. 90.

Пескоуловители *FASERFIX®-Super*

Пескоуловитель FASERFIX-SUPER 100 KS с системой SIDE-LOCK
с защитным кантом из оцинкованной стали

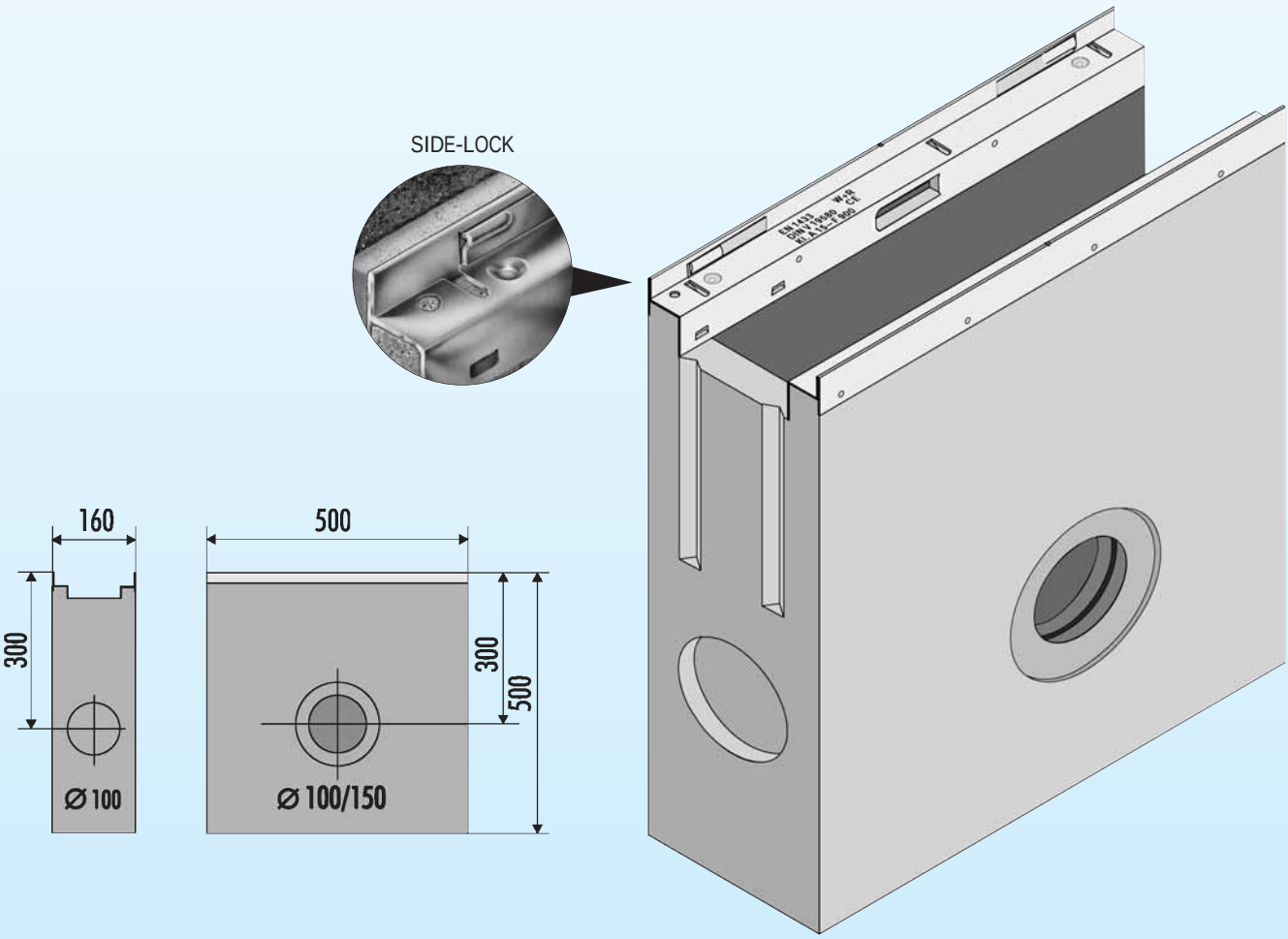

Пескоуловитель FASERFIX-Super 150 KS с системой SIDE-LOCK с защитным кантом из оцинкованной стали

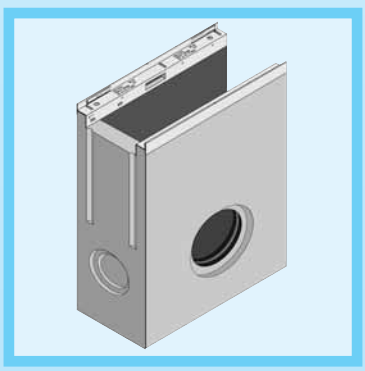

Пескоуловитель FASERFIX-Super 200 KS с системой SIDE-LOCK с защитным кантом из оцинкованной стали

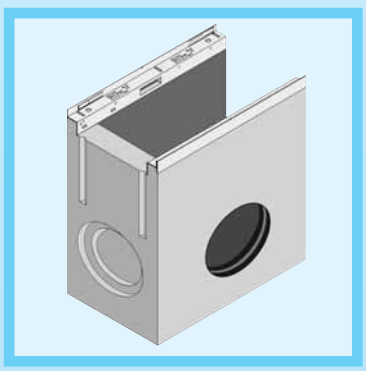

Тип	Длина кг	Ширина мм	Высота мм	Вес кг	Артикул
Пескоуловитель FASERFIX-Super 100 KS					
с корзиной для мусора из ПЭ	500	160	500	49	8052

Типы решеток приведены на стр. 79.
Дополнительная информация представлена в чертежах и таблицах на стр. 80.

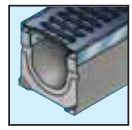

Пескоуловитель FASERFIX-Super 200 из 2х частей с системой SIDE-LOCK

с защитным кантом из оцинкованной стали

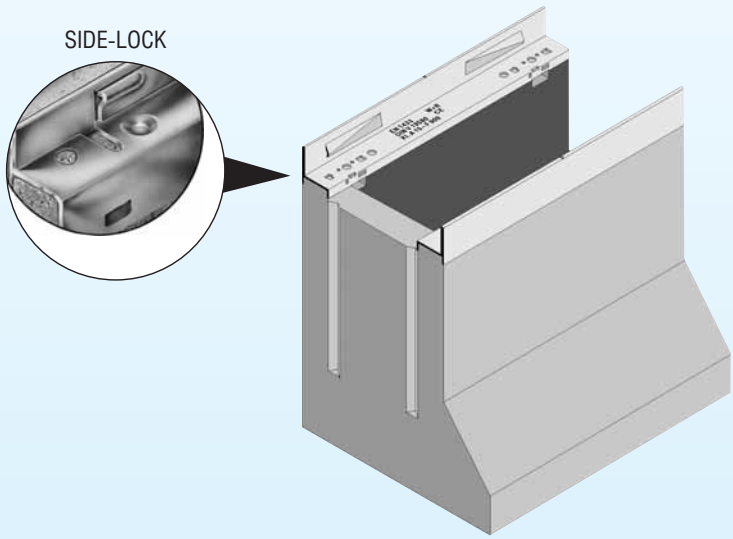

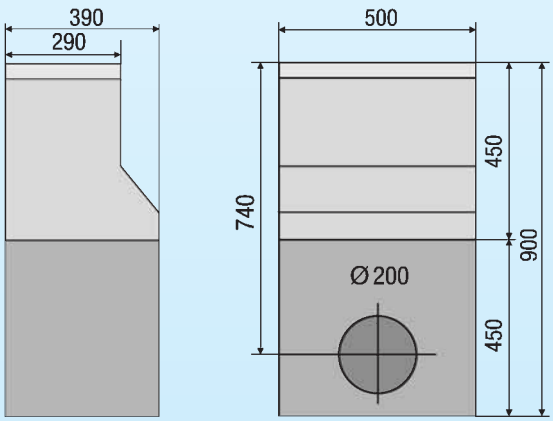

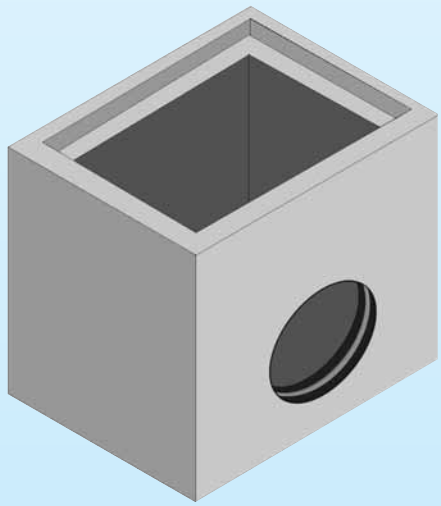

Пескоуловитель FASERFIX-Super 150 KS с системой SIDE-LOCK с защитным кантом из оцинкованной стали

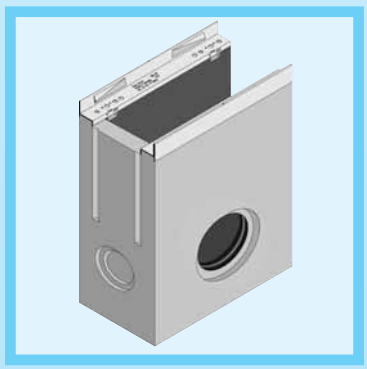

Пескоуловитель FASERFIX-Super 200 KS с системой SIDE-LOCK с защитным кантом из оцинкованной стали

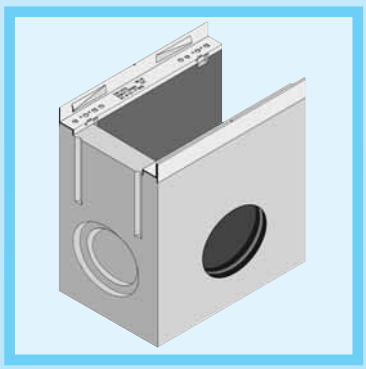

Тип	Длина кг	Ширина мм	Высота мм	Вес кг	Артикул
Пескоуловитель FASERFIX-Super 200					
состоит из 2х частей с оцинкованной корзиной для мусора	500	390	900	190,5	3054

Типы решеток приведены на стр. 86.
Дополнительная информация представлена в чертежах и таблицах на стр. 86.

Дождеприемники *FASERFIX®-Super*

Дождеприемник FASERFIX-Super с системой SIDE-LOCK,
состоит из 2х частей с защитным кантом из оцинкованной стали,
с оцинкованной корзиной для мусора

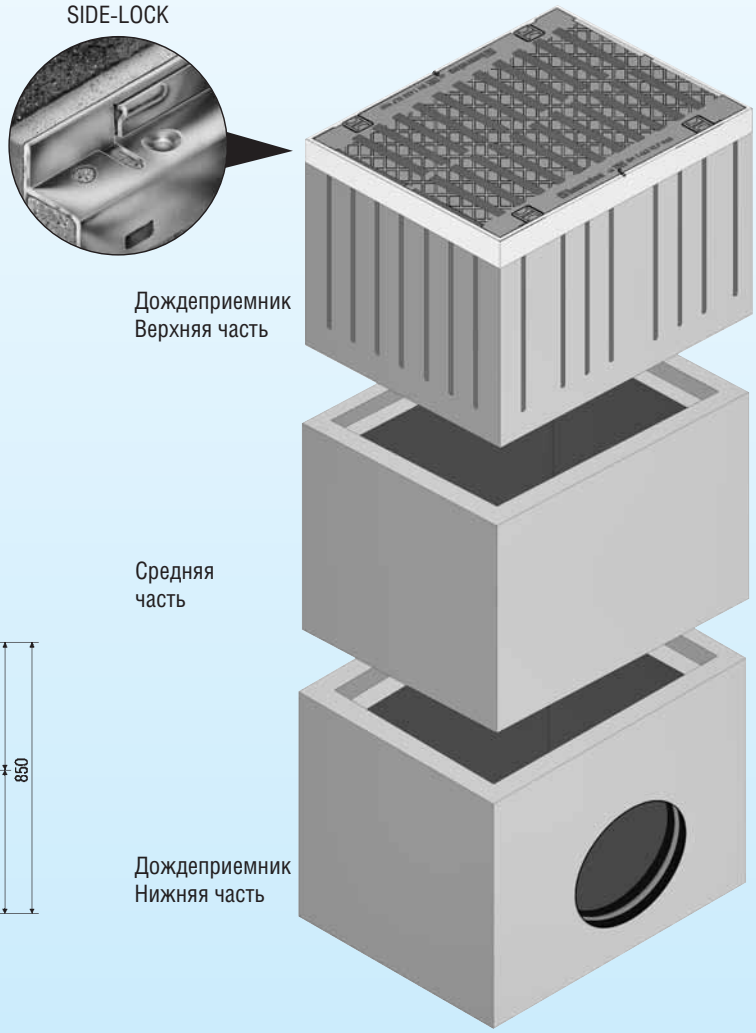

Дождеприемник
состоит из 2х
частей

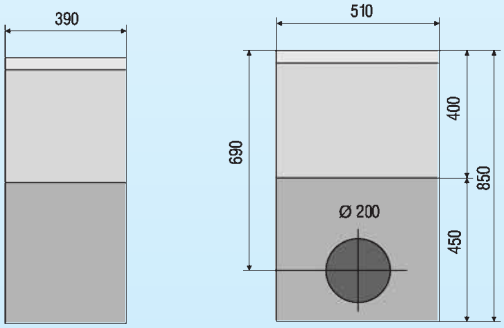

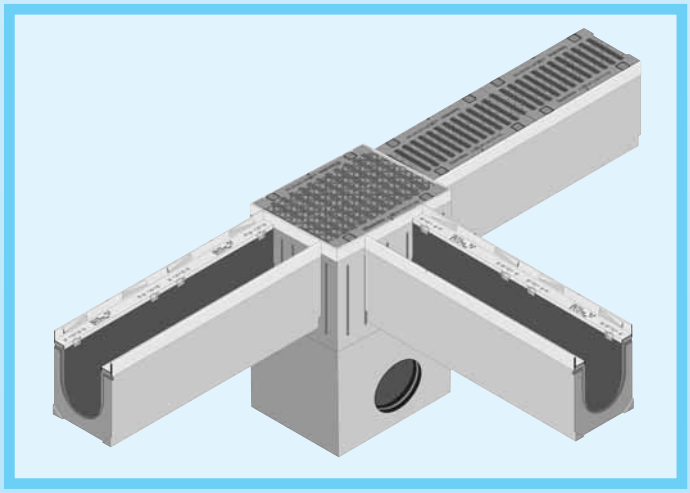

Тип	Длина кг	Ширина мм	Высота мм	Вес кг	Артикул
Дождеприемник FASERFIX-Super состоит из 2х частей					
С щелевой чугунной решеткой, кл. F 900	510	390	850	207	4052
Средняя часть FASERFIX-Super	510	390	400	82	4054

Типы решеток приведены на стр. 87.
Дополнительная информация представлена в чертежах и таблицах на стр. 88.

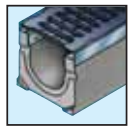

Торцевые заглушки FASERFIX-Super
глухие

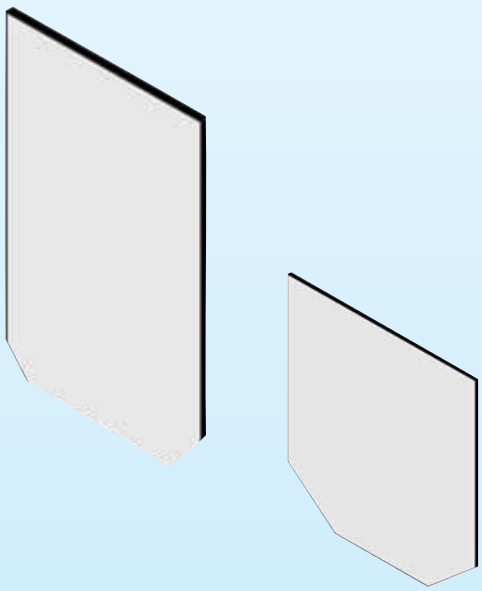

Торцевые заглушки FASERFIX-Super
с выводным патрубком

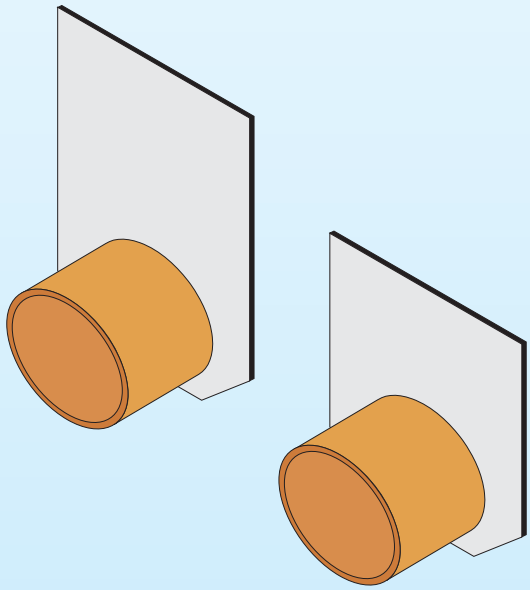

Патрубки FASERFIX из ПЭ
Соединительные патрубки и
ловушки спертого воздуха

Ловушка спертого воздуха

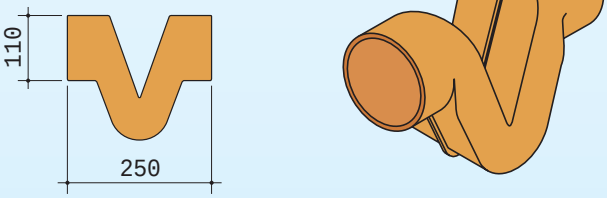

Соединительный патрубок

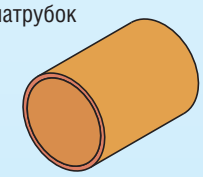

Специальные услуги:
Сверление выводных отверстий от ∅ 70 до ∅ 200
Установка PVC выводного патрубка для ∅ 70 - ∅ 200
Разрез канала и решетки NW 100-500
Разрез канала и решетки по косой NW 100-500

Дополнительная информация представлена в чертежах и таблицах на стр. 80-90.

Каналы *FASERFIX® - Super KS*

Варианты установки:

Каналы FASERFIX-Super KS, без уклона. Отвод воды осуществляется по естественному уклону.

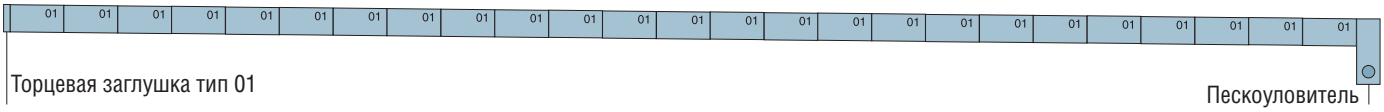

Каналы FASERFIX-Super KS с уклоном. Отвод воды осуществляется по непрерывному уклону.

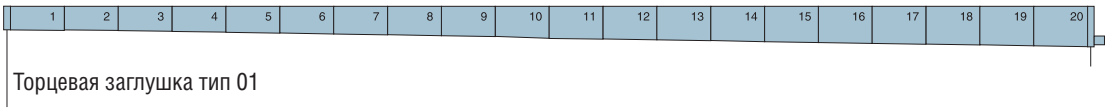

Каналы FASERFIX-Super KS с уклоном. Каналы тип 10-20.
Быстрый отвод воды благодаря высокой пропускной способности.

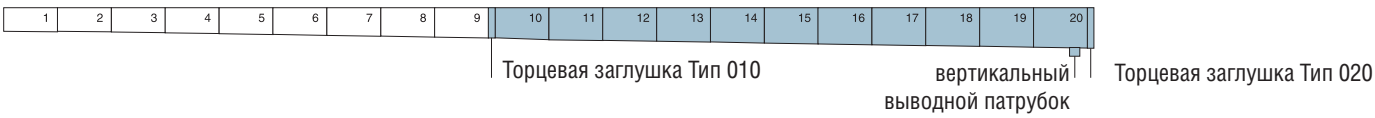

FASERFIX-Super с уклоном. Каналы тип 1–20.
Угол наклона линии каналов увеличивается за счет вставки каналов без уклона

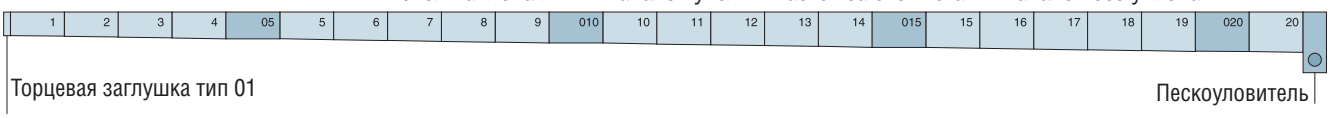

FASERFIX-Super KS с уклоном. Увеличение длины линии каналов за счет установки уклона в двух направлениях.
Максимальная длина такой линии с уклоном: 40 м

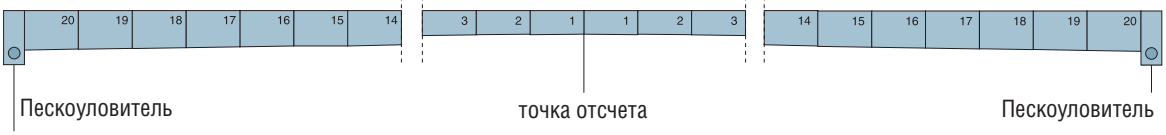

FASERFIX-Super KS без уклона. Установка каналов каскадом.

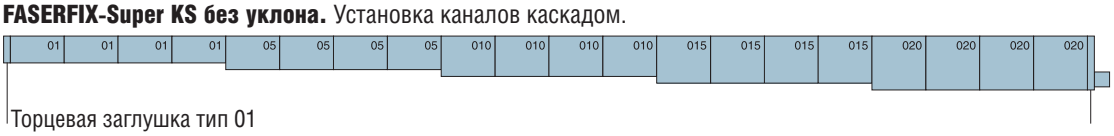

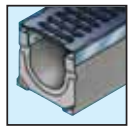

Расчет пропускной способности линии каналов

- **Эффективность дренажной системы в основном зависит от расчета пропускной способности.**
- **Чтобы снизить риск, Hauraton производит расчет пропускной способности линии (программа разработана при поддержке TU, Прага).**
- **Каждый расчет делается под Ваш конкретный запрос.**

hauraton

Расчет пропускной способности канала

ООО Хауратон
111116 Москва
Энергетическая ул., 6
офис 323
тел.: +7 (095) 721-25-99
факс: +7 (095) 721-25-99
e-mail: hauraton@hauraton.ru
www.hauraton.ru

Название проекта	Пример_Testobjekt Englisch
Местоположение	76437 Rastatt\Germany
Проект №	Coe_130804_01
Количество линий	No. 1 Участок автомойки
Дополнительные линии	1

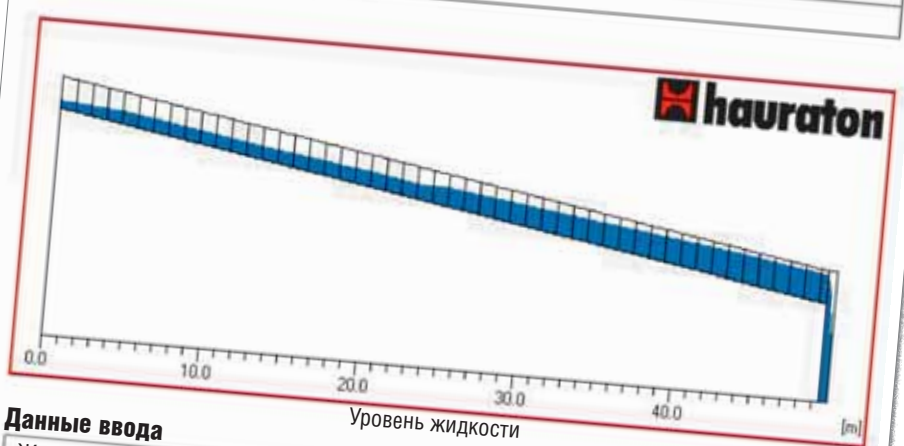

Уровень жидкости

Данные ввода

Жидкость	Вода	Площадь водосбора	625 м_
Тип поверхности	Бетон	Коэффициент потока	1
Количество осадков	150 л/с га	Вычисленное значение	150 л/с га
Система каналов	FASERFIX-SUPER 100 KS - длина 50.0 м		
Тип соединения с системой канализации	Пескоуловитель с патрубком DN 150 мм		

Результат

Объем жидкости на выходе	9.38 л/с
Минимальное расстояние между уровнем воды и верхним краем канала	1.8 см
Наполнение канала жидкостью в %	85.8 %
Скорость потока на выходе	0.969 м/с

Данные результаты действительны только при нормальной работе канализационной системы

Сервисные каналы

FASERFIX®-Service

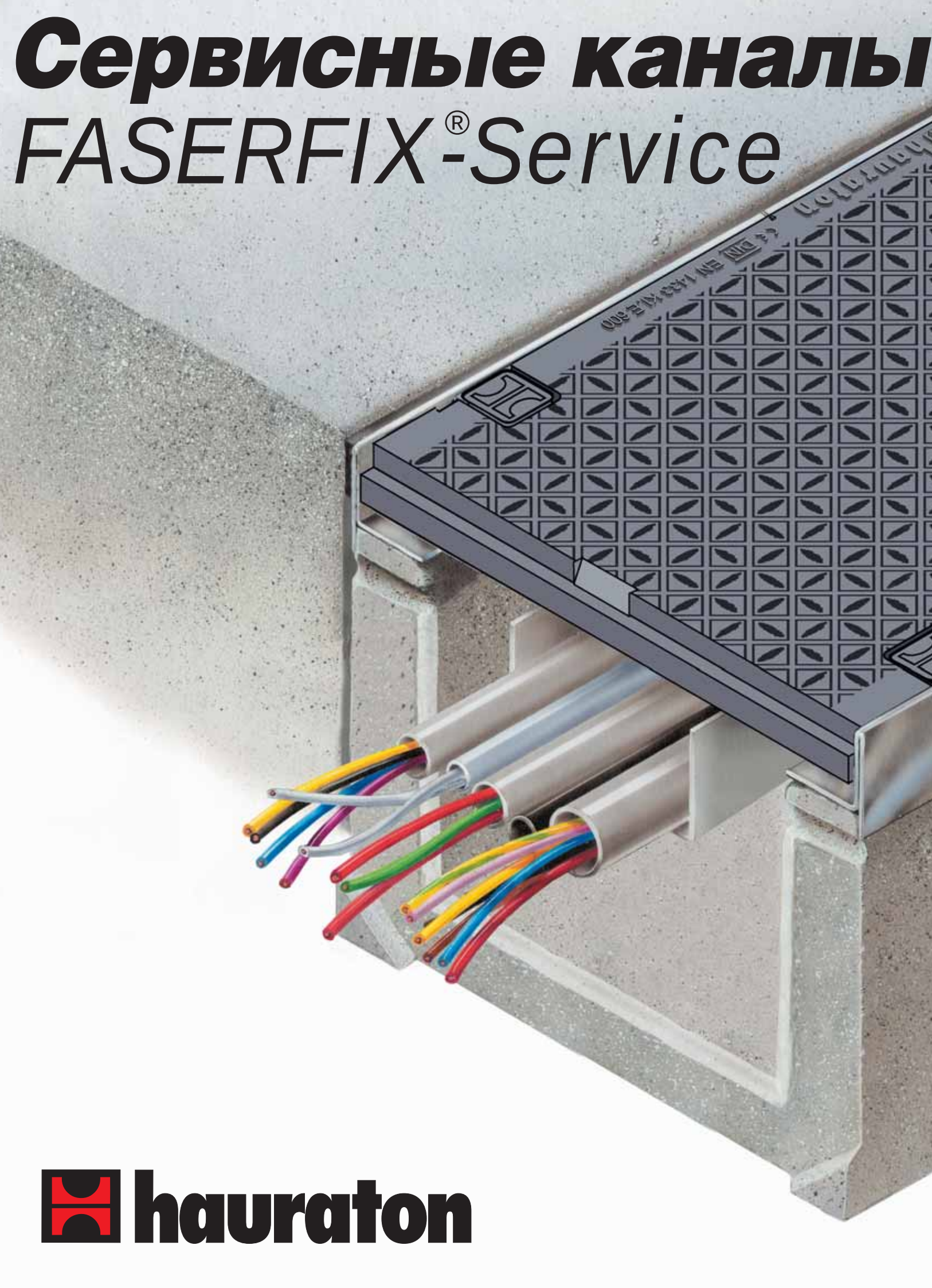

hauraton

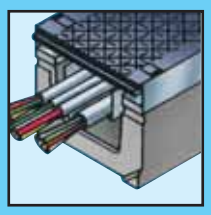

EN 1433 K.E 600

VOITH SULZER

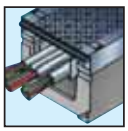

Сервисные каналы *FASERFIX®- Service*

Области применения:

- **Индустриальные/коммерческие зоны**
- **Выставочные залы**
- **Железнодорожные станции**
- **Аэропорты**
- **Сельскохозяйственные площади**
- **Торговые площади и холлы**

Характеристики:

- **SIDE-LOCK система крепления решеток без болтов**
- **Защитные канты из оцинкованной стали**
- **Высокая прочность, малый вес**

Ассортимент:

- **Соединительные элементы**
- **Торцевые заглушки**
- **Сплошные чугунные покрытия**
- **Сплошные покрытия из оцинкованной стали**

Коротко

- Выполнены из армированного волокном бетона
- Покрытия из чугуна или оцинкованной стали
- Защитные канты из оцинкованной или нержавеющей стали

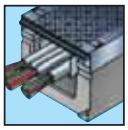

FASERFIX® - Service

Сервисные каналы FASERFIX-Service с системой SIDE-LOCK
с защитным кантом из оцинкованной стали

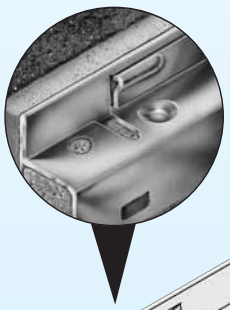

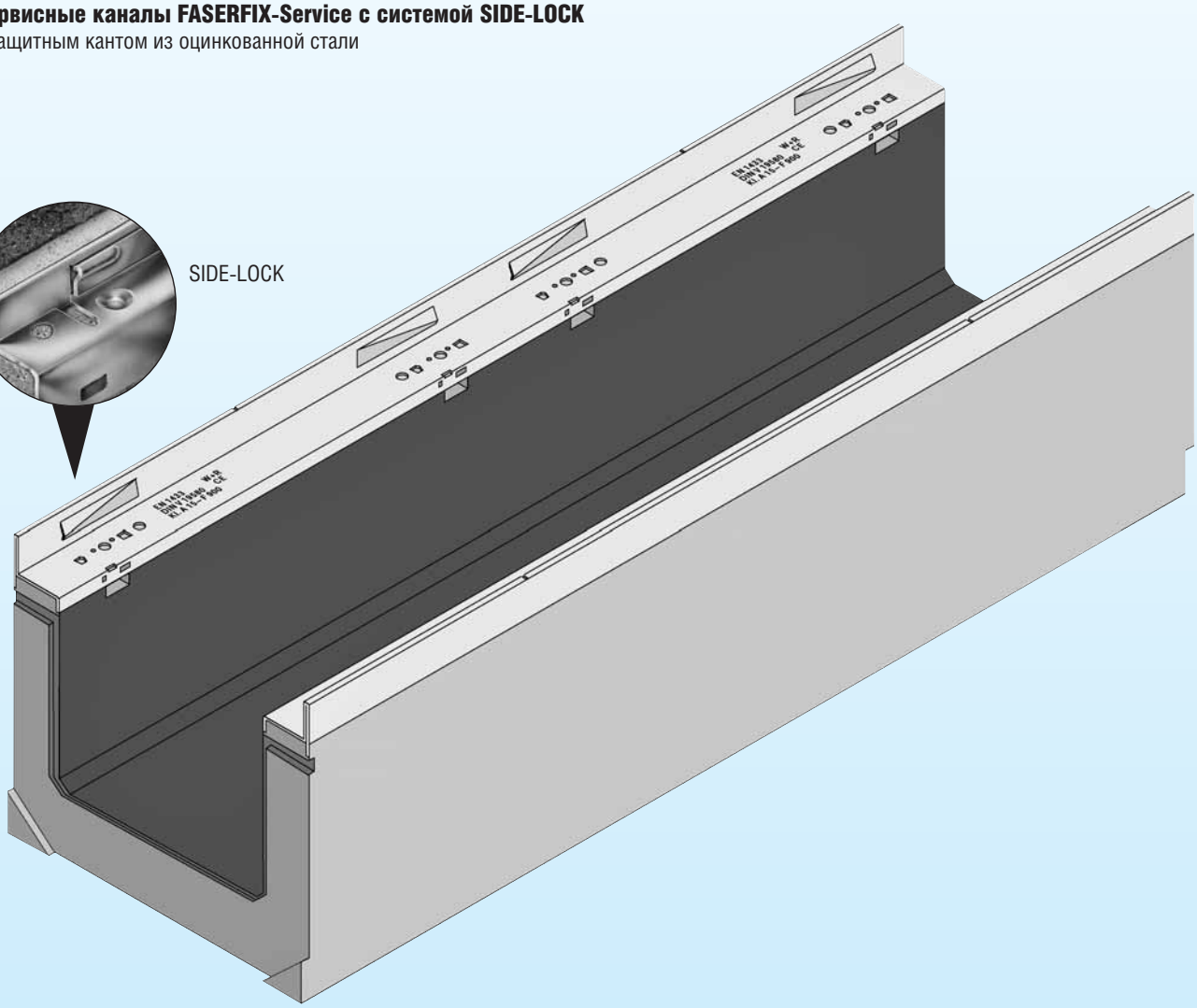

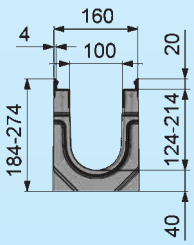

Изготавливаются шириной от 100 до 500 мм

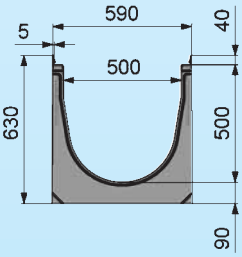

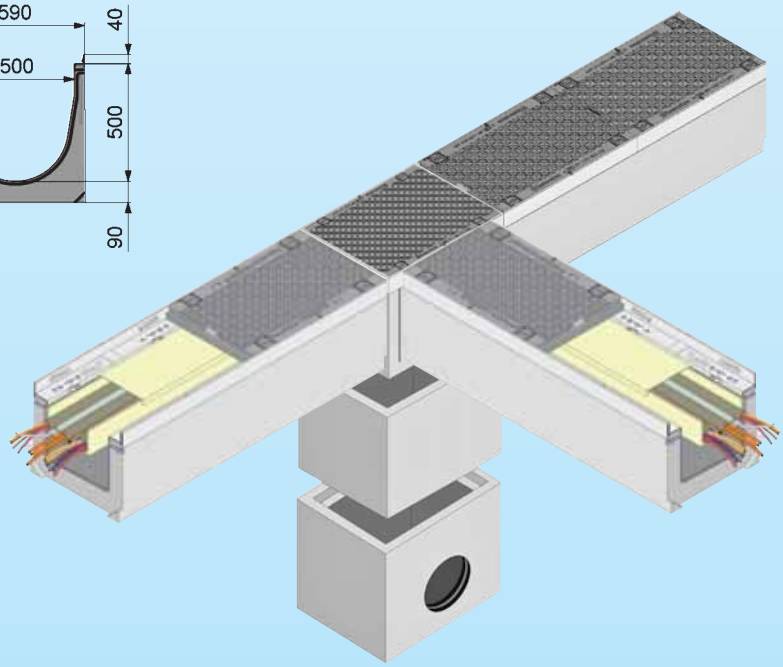

Тип	Длина мм	Ширина мм	Высота мм	Артикул No.
Каналы без уклона	500	160	184	типы от 01 до 020
(скругленное и прямоугольное основания)	до 2000	до 590	до 660	согласно таблице 1

Дополнительная информация представлена в чертежах и таблицах на стр. 92.

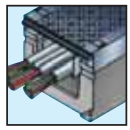

Решетки FASERFIX-Service с системой SIDE-LOCK

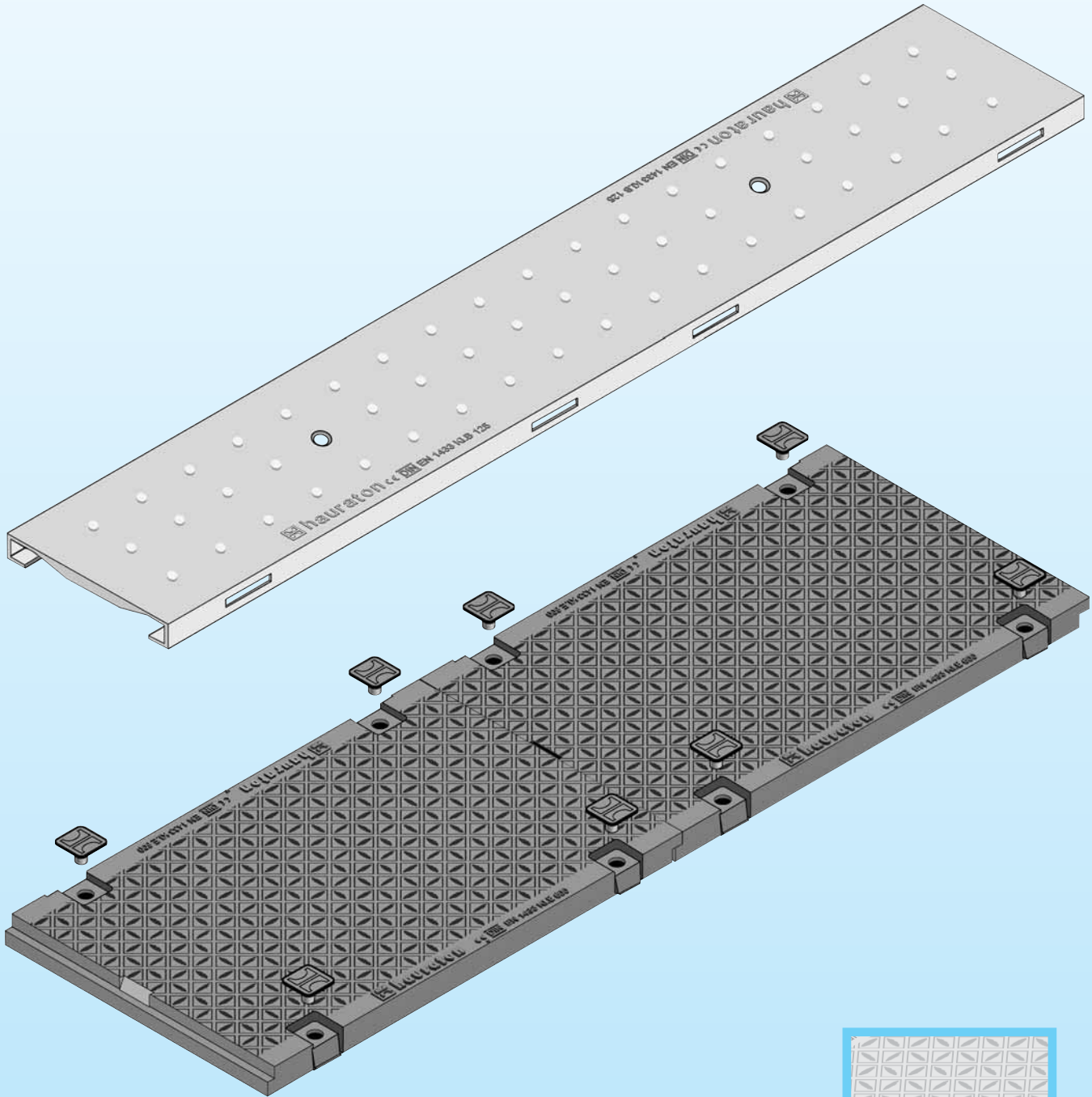

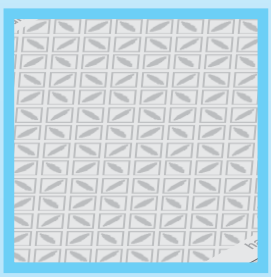

Чугунные решетки
могут быть оцинкованными

Тип	Класс нагрузки	Длина мм	Ширина мм	Высота мм	Артикул No.
Сплошные покрытия 100 KS					
Сплошное покрытие, оцинкованная сталь	C 250	1000	149	20	8191
Сплошное покрытие, чугунное, черное	E 600	500	149	20	8262
Сплошные покрытия, от 150 до 500					
Сплошное покрытие, чугунное оцинкованное	E 600	500	от 227 до 577	40	согласно таблице 2

Дополнительная информация представлена в чертежах и таблицах на стр. 92.

Каналы
FASERFIX®-Park

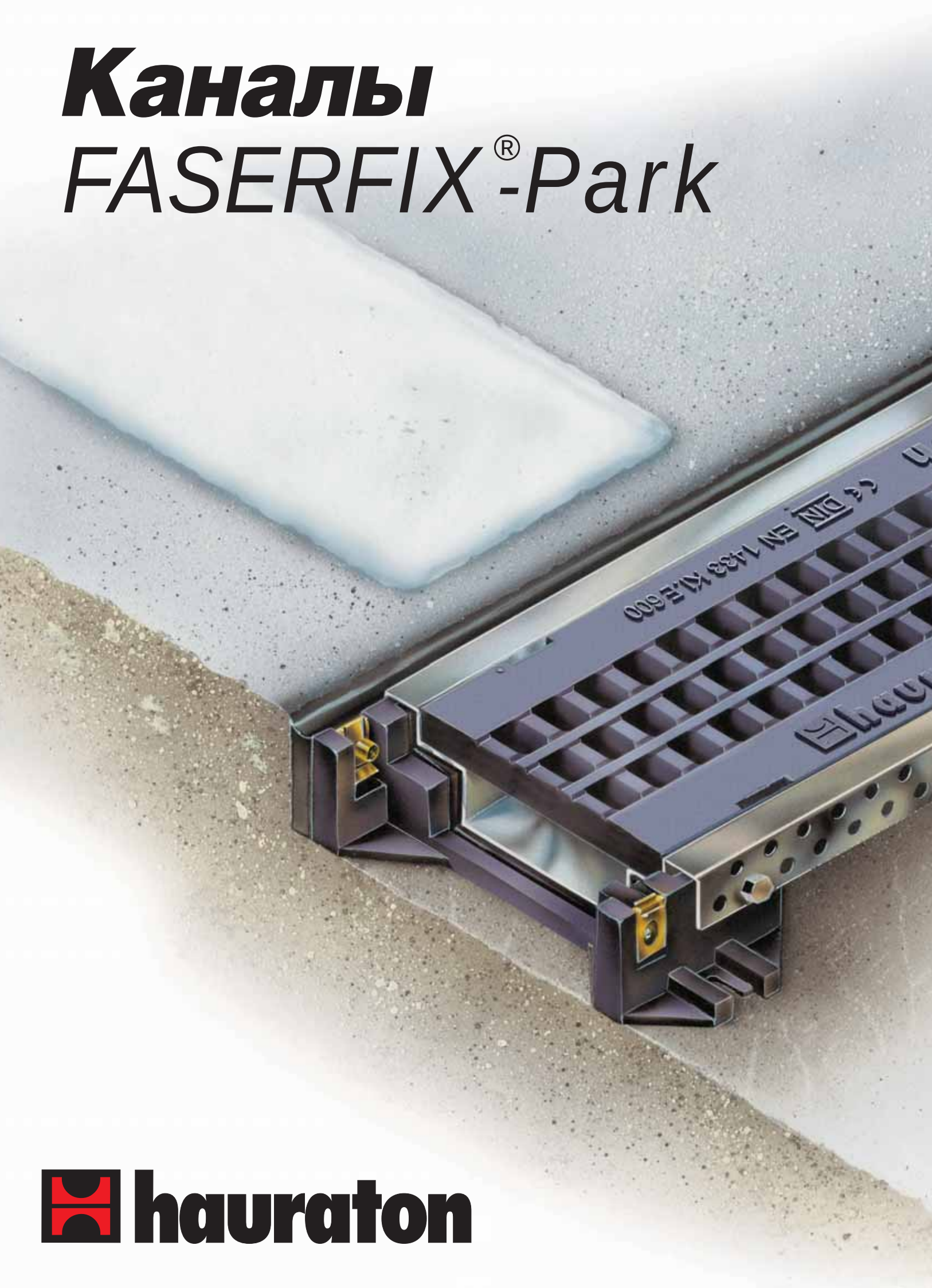

hauraton

EN 1433 K1 E 600
DIN EN 1433 K1 E 600

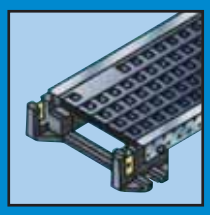

P
P 2
Einfahrt

Каналы FASERFIX® - Park

Области применения:

- Многоэтажные автостоянки
- Автостоянки на крыше зданий
- Подземные автостоянки

Характеристики:

- Широкий ассортимент размеров
- Могут комплектоваться SIDE-LOCK системой крепления решеток без болтов
- Высокая износостойкость покрытия

Ассортимент:

- Торцевые заглушки / фланцы
- Соединительные фланцы
- Щелевые чугунные решетки
- Ячеистые чугунные решетки
- Щелевые решетки
- Ячеистые решетки
- Перфорированные решетки

Коротко

- Чрезвычайно малая высота канала до 42 мм
- Изготавливаются из армированного волокном бетона, стали или нержавеющей стали
- Простота и легкость установки

Каналы *FASERFIX®-Park*

Каналы FASERFIX-Park 100 KS с системой SIDE-LOCK
С защитным кантом из оцинкованной стали

SIDE-LOCK

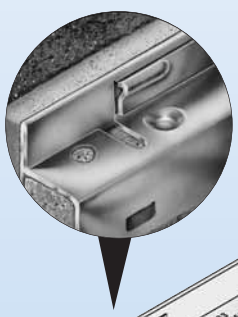

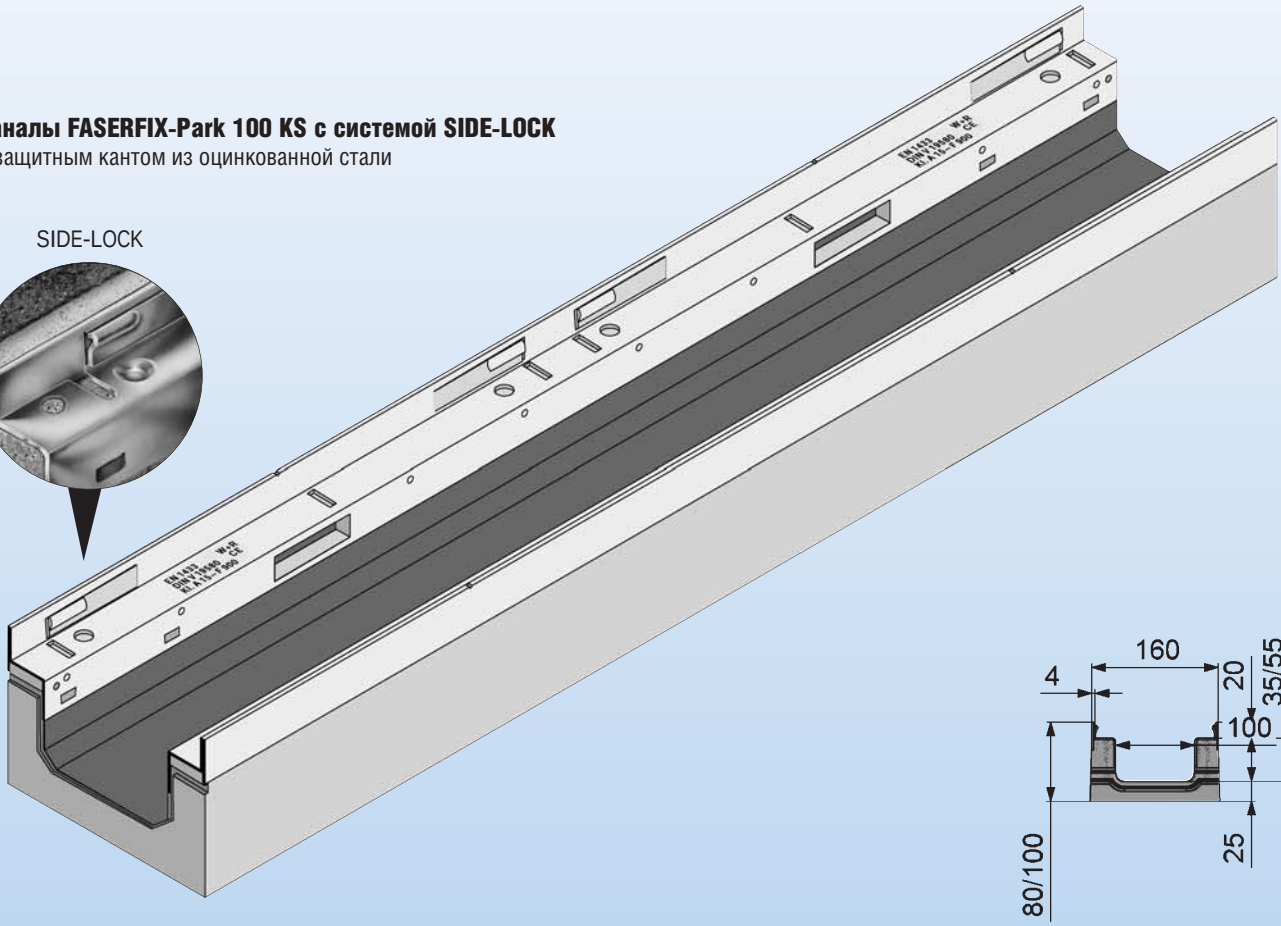

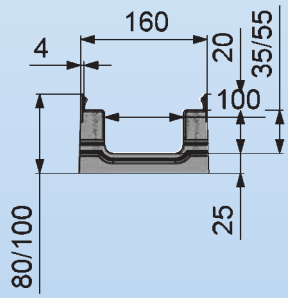

Тип	Длина мм	Ширина мм	Высота мм	Вертикальный водослив	Артикул
FASERFIX-Park 100 KS					
Тип 80	1000	160	80	–	1106
Тип 100	1000	160	100	–	1108

* Вертикальный водослив в центре, 1250 мм по направлению потока.

Дополнительная информация представлена в чертежах и таблицах на стр. 96.

Решетки FASERFIX-Park 100 с системой SIDE-LOCK

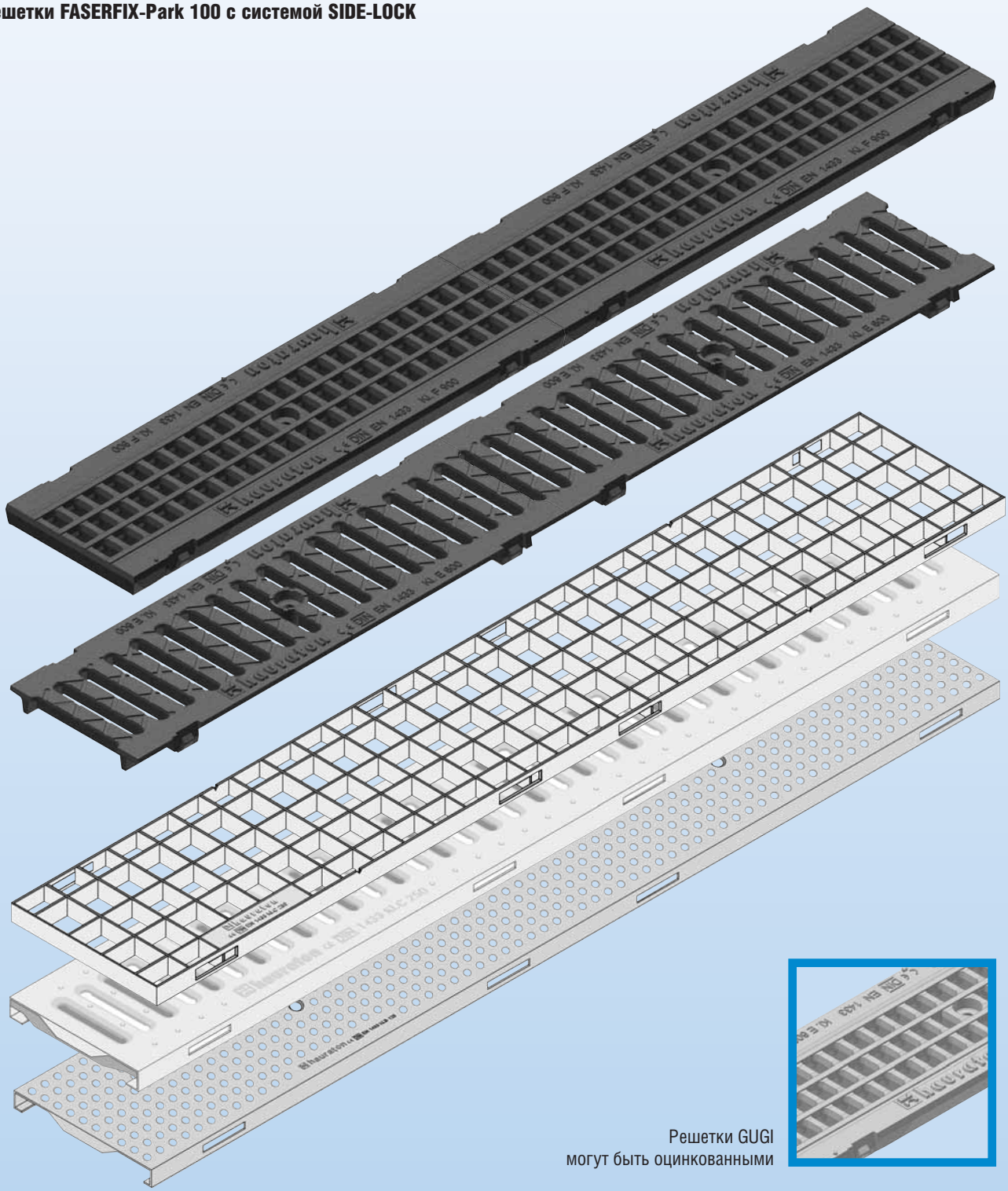

Решетки GUGI
могут быть оцинкованными

Весь ассортимент решеток FASERFIX-Super 100 KS подходит к каналам FASERFIX-Park 100.

Тип	Класс нагрузки	Длина кг	Ширина мм	Высота мм	Размер щели мм	Артикул
Чугунные решетки						
Ячеистая решетка GUGI из пластичного чугуна, черная	E 600	500	149	20	20 x 30	8079
Щелевая чугунная решетка	C 250	500	149	20	100 x 14	8064
Щелевые решетки, усиленные						
Щелевая решетка, усиленная, оцинкованная сталь	C 250	1000	149	20	80 x 10	8167
Ячеистые решетки						
Ячеистая решетка, оцинкованная сталь	C 250	1000	149	20	30 x 30	8073
Перфорированные решетки						
Перфорированная решетка, оцинкованная сталь	C 250	1000	149	20	∅ 6	8171

Дополнительная информация представлена в чертежах и таблицах на стр. 79.

Каналы FASERFIX® - Park

Каналы FASERFIX-Park 150 и 200 с системой SIDE-LOCK
с защитным кантом из оцинкованной стали.

SIDE-LOCK

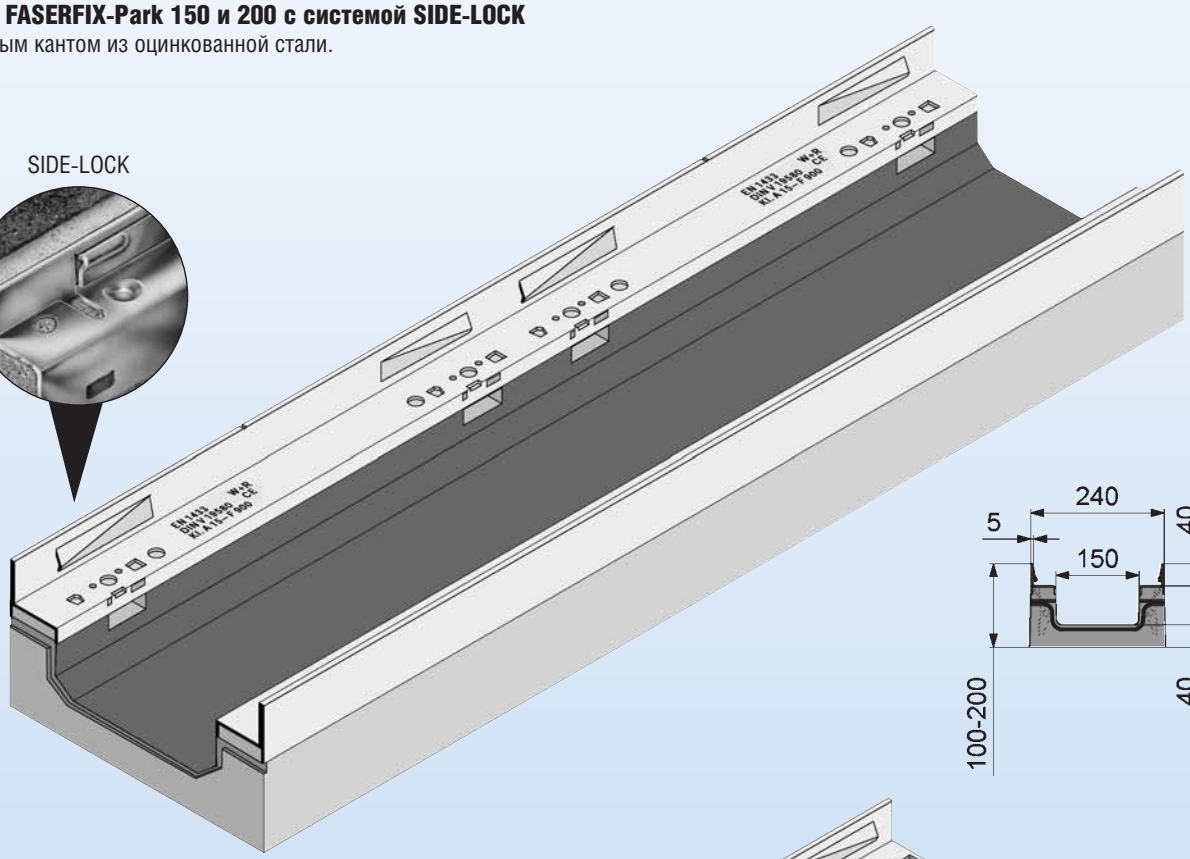

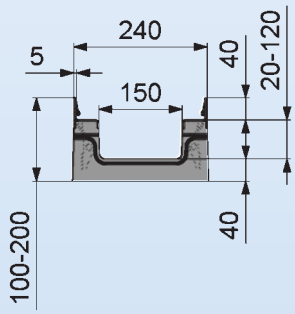

SIDE-LOCK

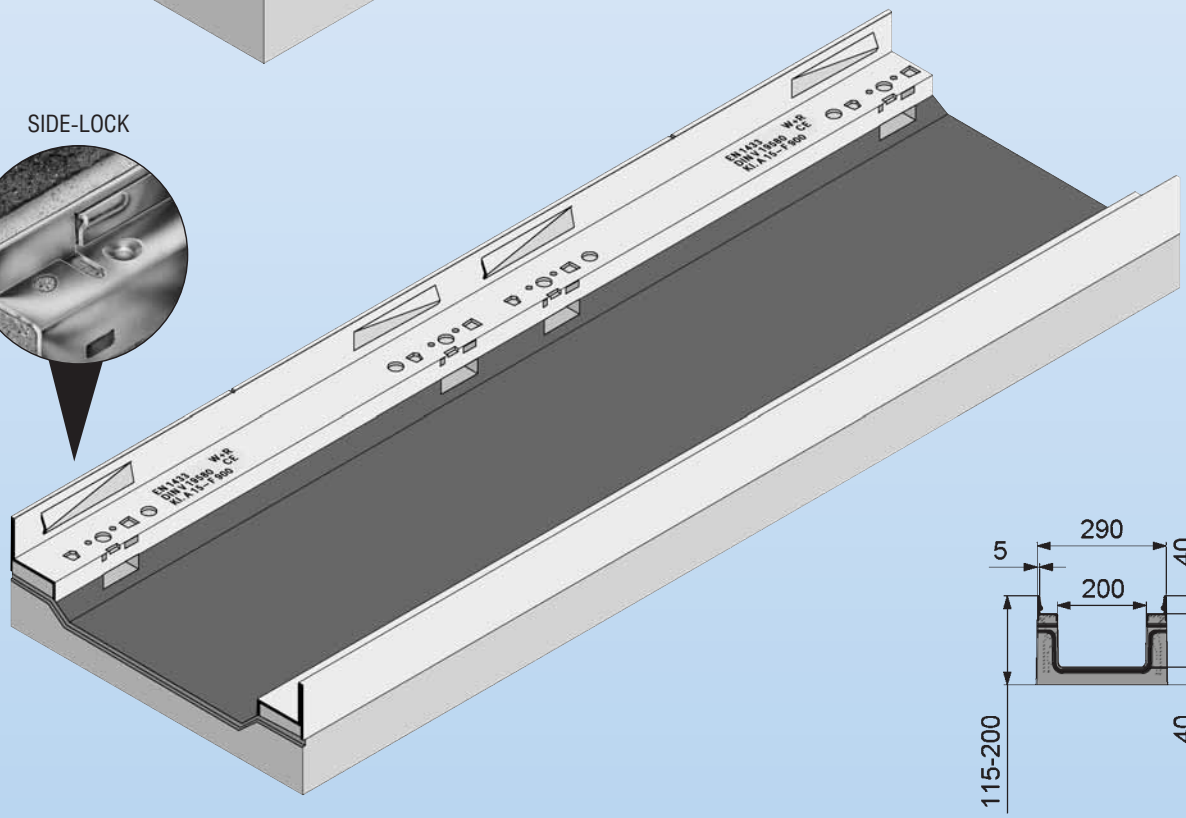

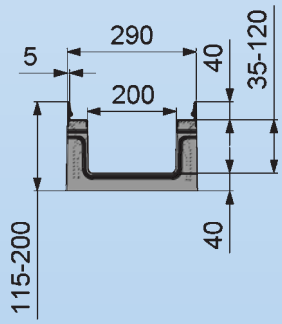

Тип	Длина мм	Ширина мм	Высота мм	Артикул
FASERFIX-Park 200				
Тип 115	1000	290	115	3101
Тип 150	1000	290	150	3102
Тип 200	1000	290	200	3103

Решетки FASERFIX-Park 150 и 200 с системой SIDE-LOCK

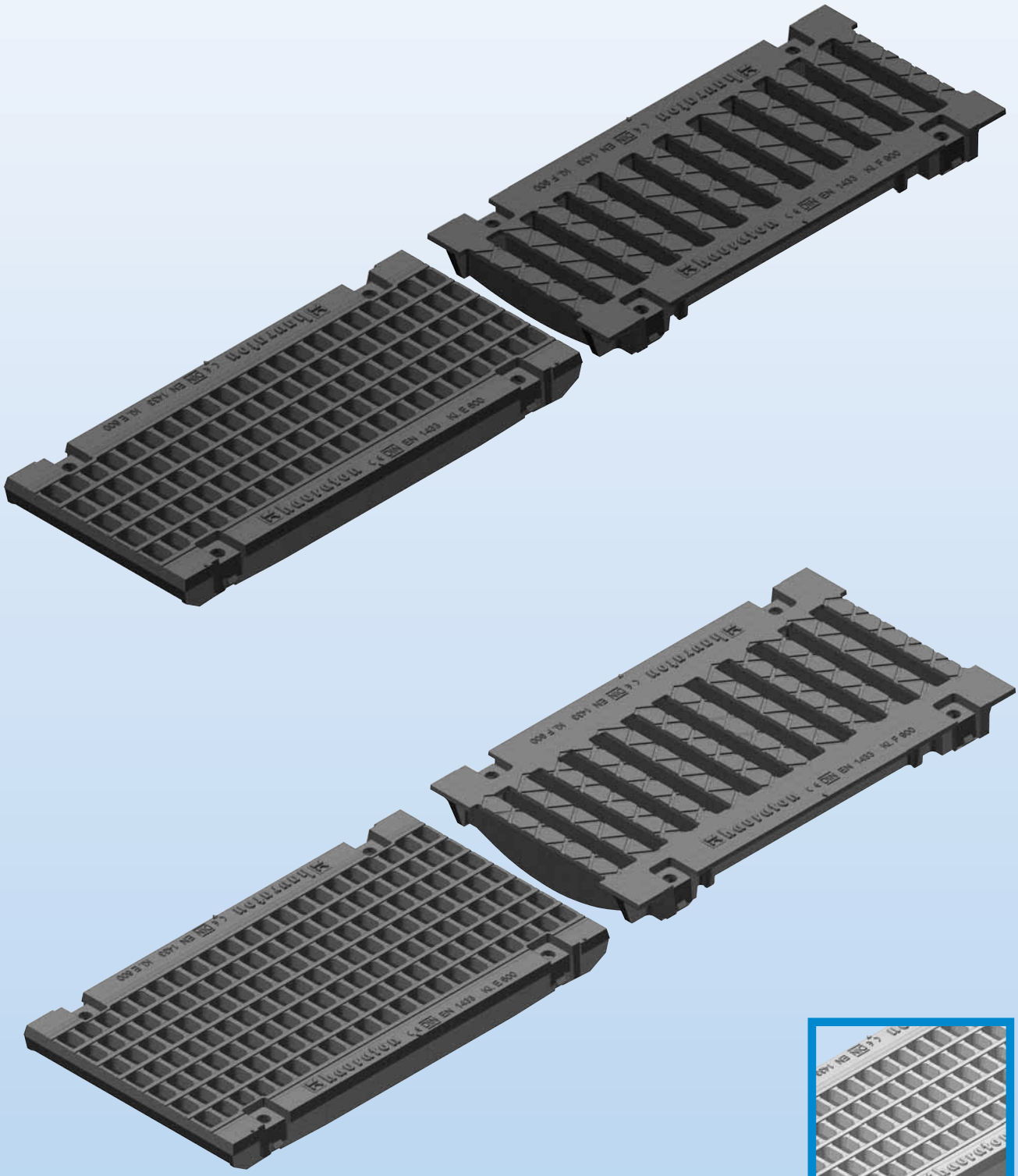

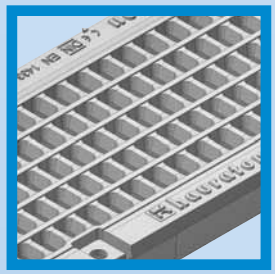

Решетки GUGI
могут быть оцинкованными

Тип	Класс нагрузки	Длина мм	Ширина мм	Высота мм	Размер щели $см^2/м$	Артикул
Решетки FASERFIX-Park 150						
Щелевая чугунная решетка	F 900	500	225	40	150 x 20	2061
Решетки FASERFIX-Park 200						
Ячеистая решетка GUGI из пластичного чугуна, оцинкованная	E 600	500	275	40	20 x 30	3069
Щелевая чугунная решетка	F 900	500	275	40	170 x 20	3061

Ячеистые решетки из оцинкованной или нержавеющей стали также могут быть длиной 0,5 м и 1,0 м.
Дополнительная информация представлена в чертежах и таблицах на стр. 84-86.

Каналы FASERFIX-Park 100 E
Выполнены из нержавеющей стали

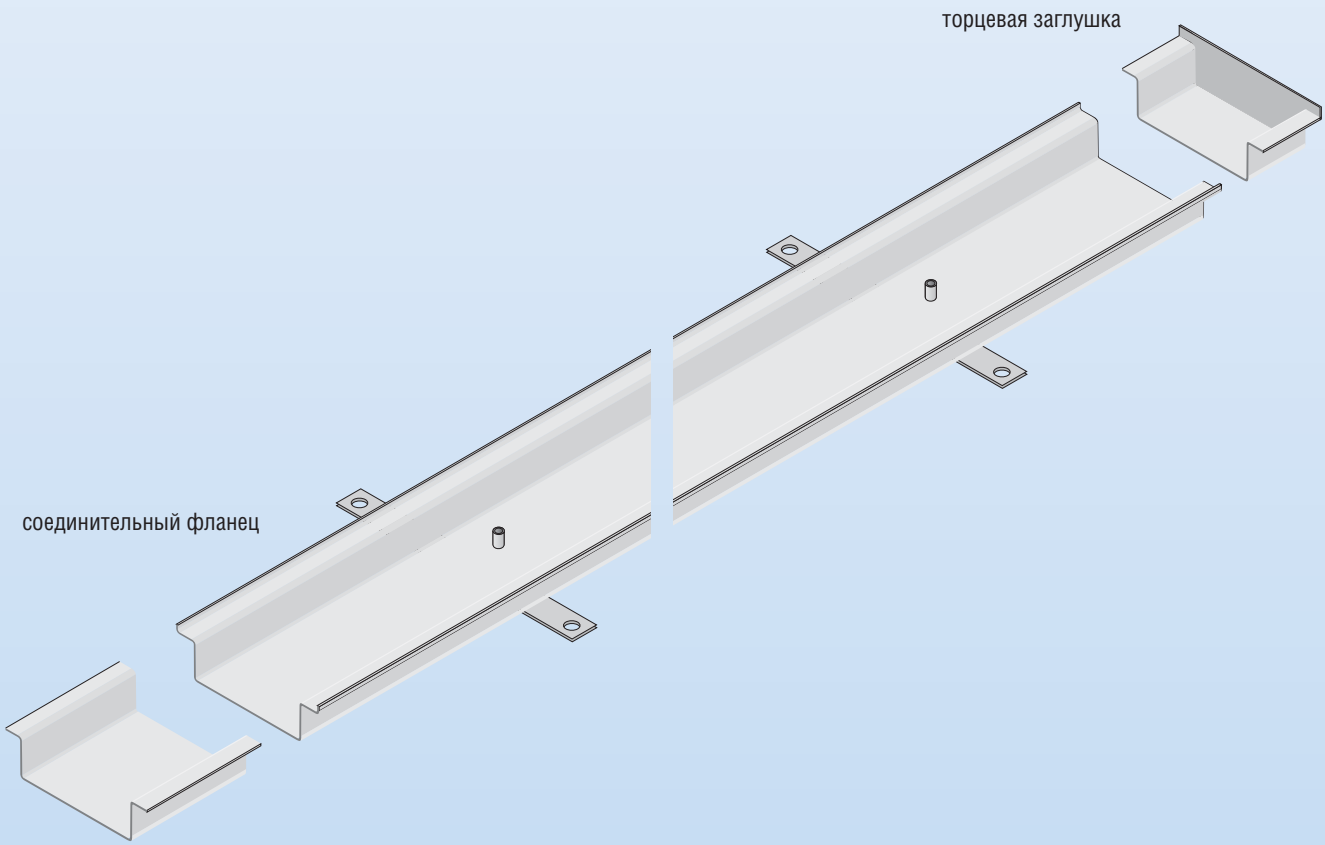

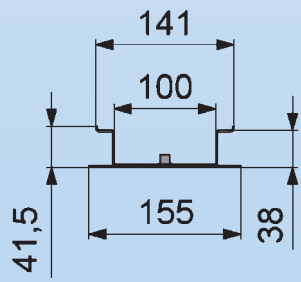

Тип	Длина мм	Ширина мм	Высота мм	Артикул
FASERFIX-Park 100 E	3000	141	40	1513

Решетки FASERFIX-Park 100 E

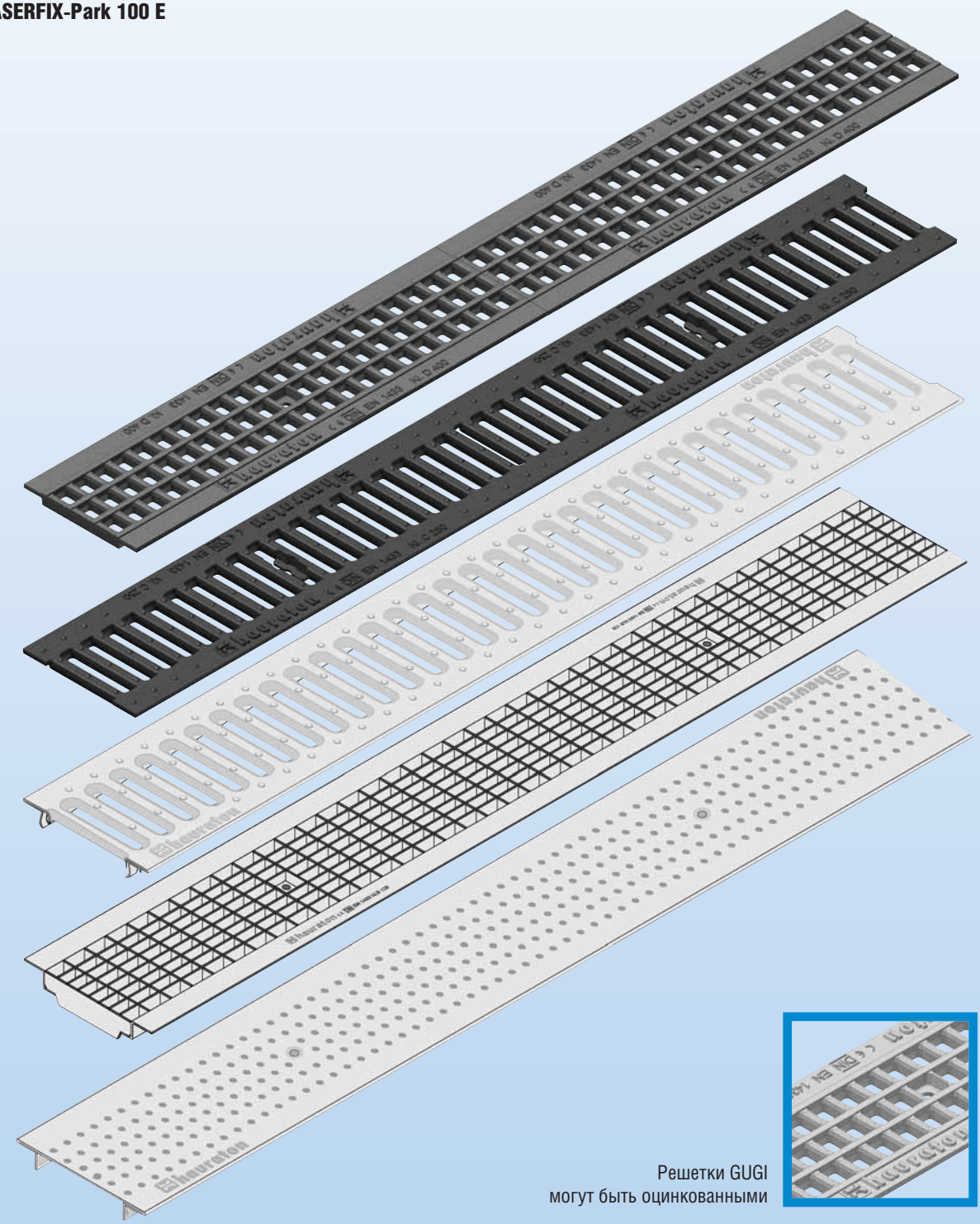

Решетки GUGI
могут быть оцинкованными

Тип	Класс нагрузки	Длина мм	Ширина мм	Высота мм	Размер щели мм	Артикул No.
Ячеистые решетки GUGI из пластичного чугуна						
Ячеистая решетка GUGI из пластичного чугуна, черная	C 250	500	136	14	20 x 30	5067
Ячеистая решетка GUGI из пластичного чугуна, оцинкованная	C 250	500	136	14	20 x 30	5069
Щелевые чугунные решетки						
Щелевая чугунная решетка	C 250	500	136	14	81 x 14	5066
Щелевая чугунная решетка	C 250	500	136	14	81 x 6	5068
Щелевые решетки						
Щелевая решетка, нержавеющая сталь	автомобильное движение	1000	136	22	80 x 10	5072
Ячеистые решетки						
Ячеистая решетка, нержавеющая сталь	автомобильное движение	1000	136	20	30 x 10	5178
Перфорированная решетка, нержавеющая сталь	автомобильное движение	1000	136	22	∅ 6	5188

Каналы DACHFIX®

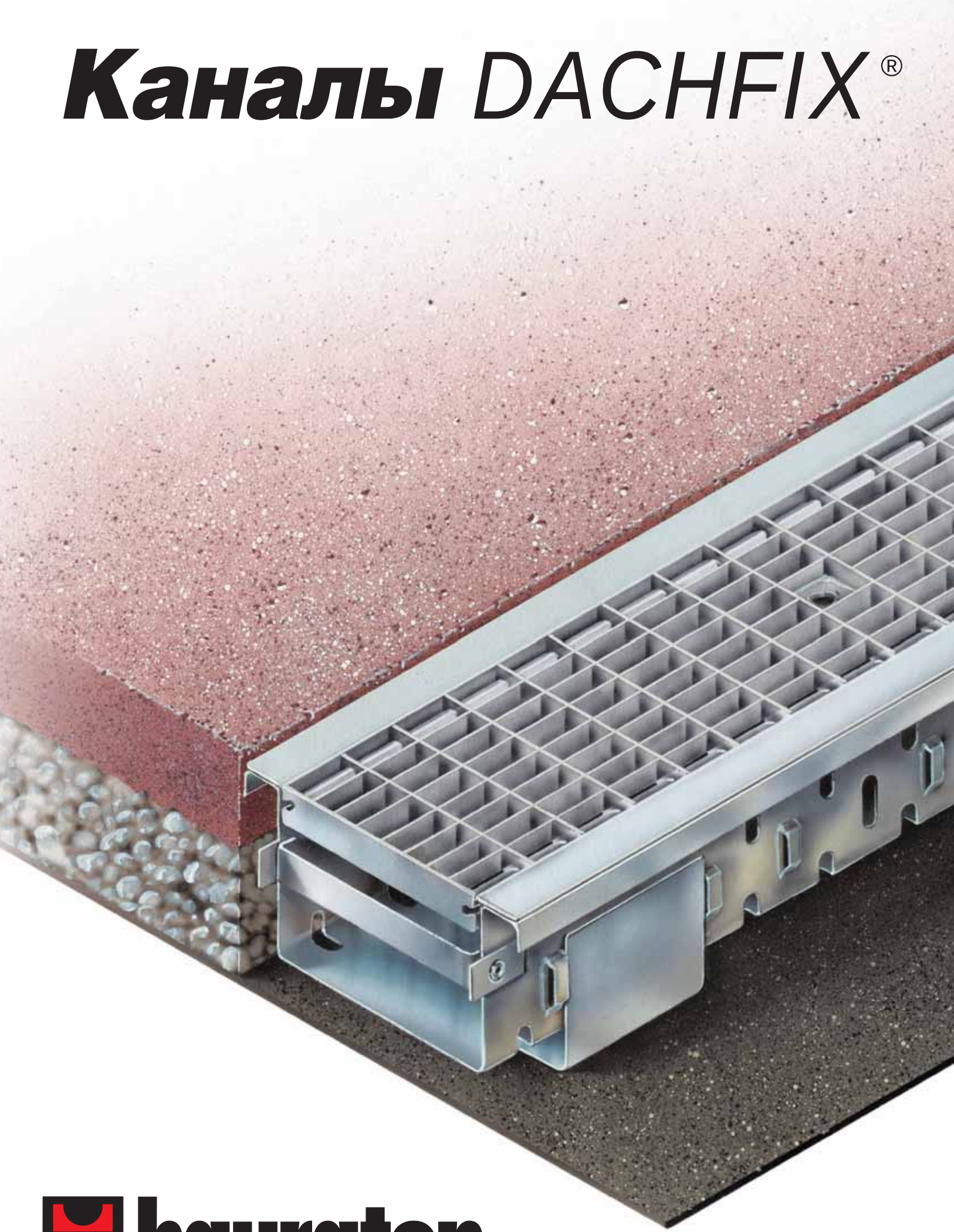

hauraton

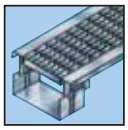

Каналы DACHFIX®

Области применения:

- Сады на крыше зданий
- Открытые террасы
- Фасады зданий
- Входы на балконы и террасы
- Пути эвакуации и сервисные площадки зданий
- Подходят для передвижения инвалидных колясок

Характеристики:

- Эффективный отвод воды во время дождя
- Защищает поверхность от сырости и влажности
- Легко режется

Ассортимент:

- Угловые соединения
- Перфорированные боковые стенки
- Боковые отводные каналы
- Дождеприемники
- Щелевые решетки
- Ячеистые решетки
- Перфорированные решетки

Коротко

- Отвод воды от фасадов зданий, дверей и окон
- Регулировка высоты каналов
- Прочная конструкция

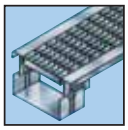

Каналы DACHFIX®

Каналы DACHFIX-Standard
Выполнены из оцинкованной стали

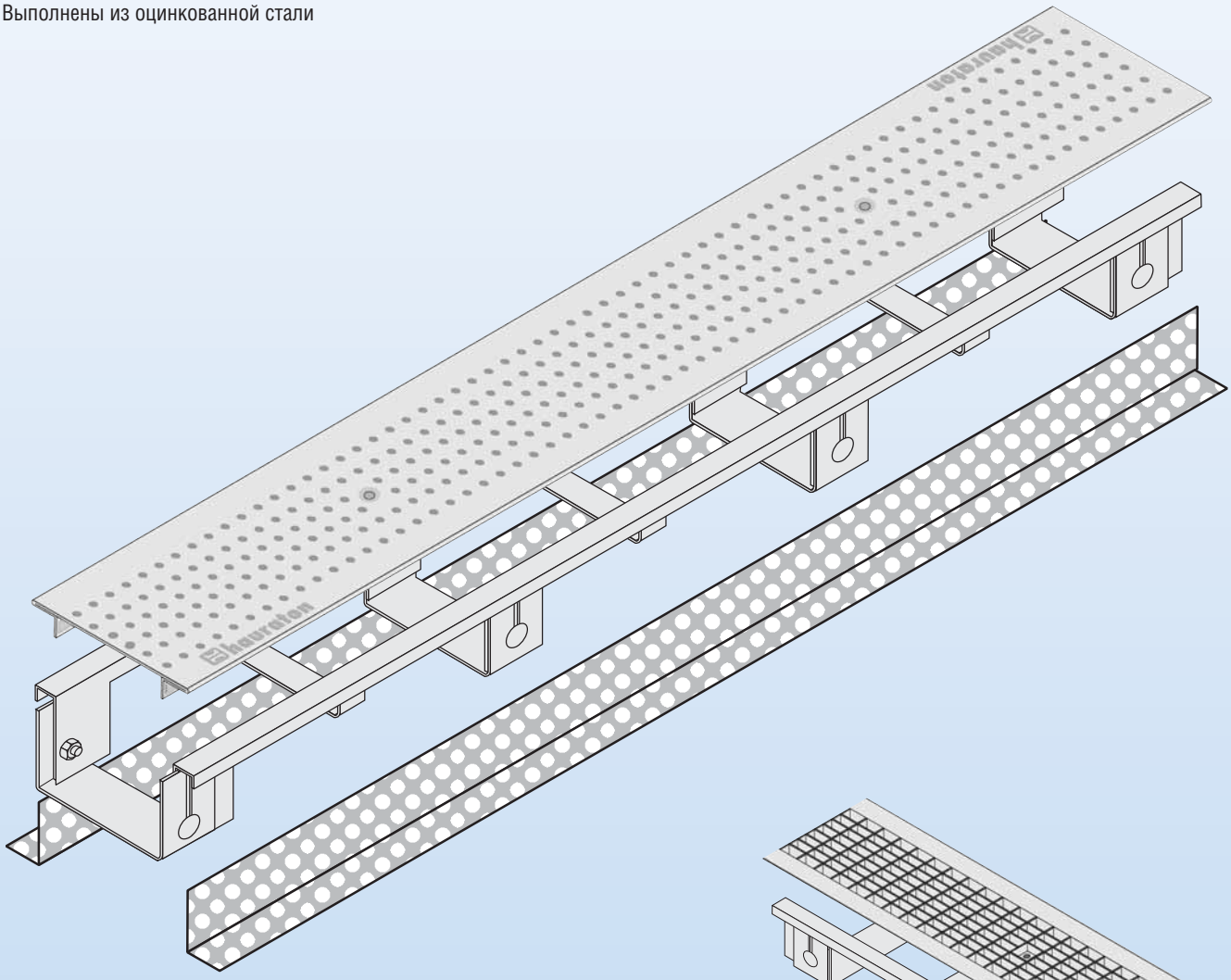

DACHFIX-Standard Тип 1
угловое соединение 90°

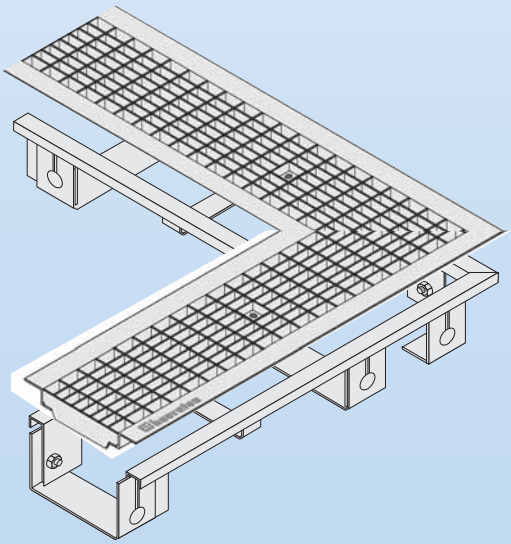

Все каналы DACHFIX-Standard также изготавливаются из нержавеющей стали и длиной 0,5 м.

Тип	Длина мм	Ширина мм	Высота мм	Размер щели мм	Артикул
Канал Dachfix-Standard					
Тип от 1 до 4 (высота регулируется)					
с ячеистой решеткой, оцинкованная сталь	1000	от 139 до 500	от 58 до 160	30 x 10	согласно таблицам 1,3,5,7
Тип 0 (Высота не регулируется)					
с перфорированной решеткой, оцинкованная сталь	1000	140	45	∅ 6	60088

Каналы DACHFIX-Standard поставляются с установленными решетками.

Дополнительная информация представлена в чертежах и таблицах на стр. 97-99.

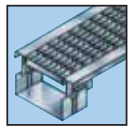

Каналы DACHFIX-Super
Выполнены из оцинкованной стали.

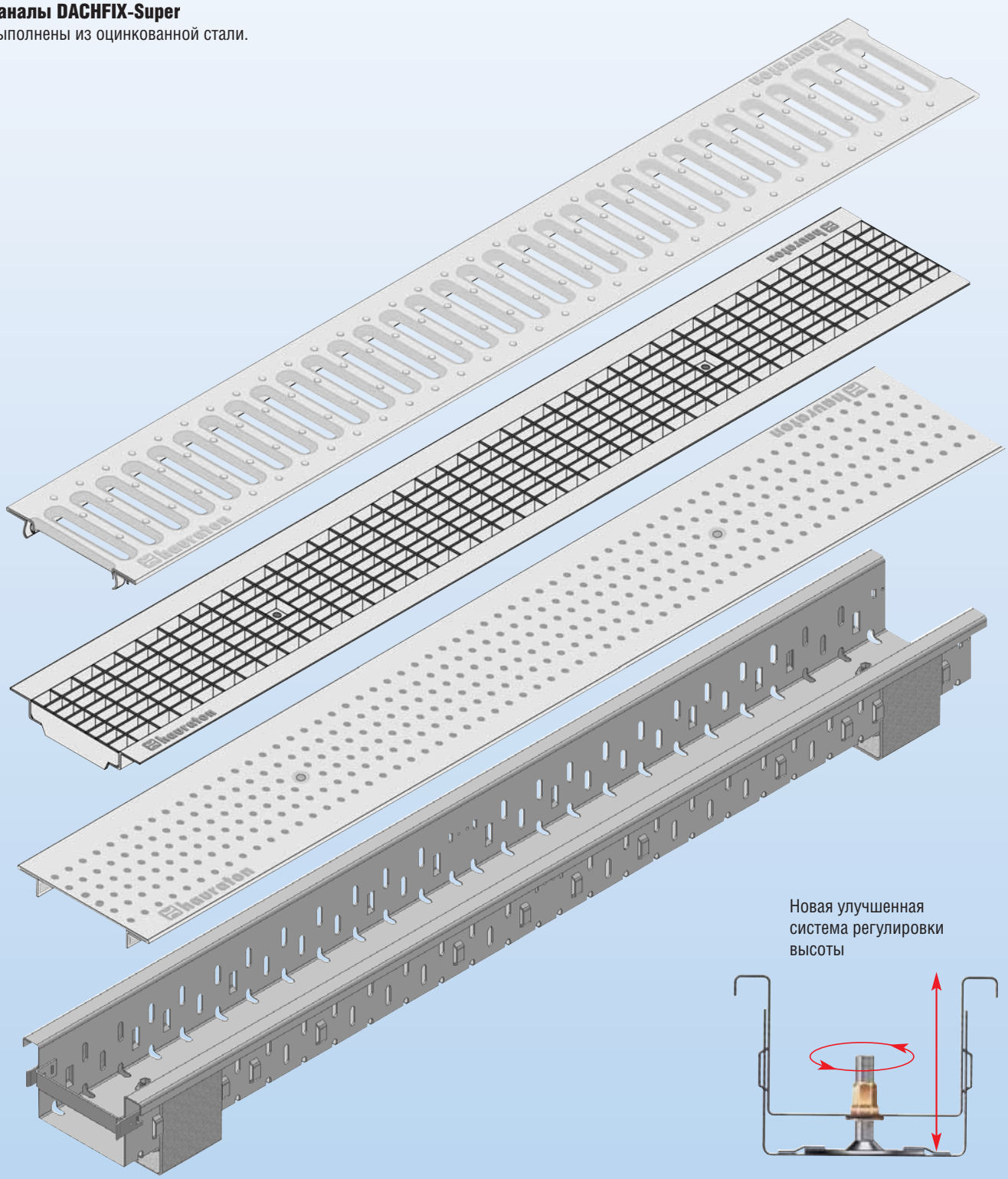

Новая улучшенная система регулировки высоты

Все каналы DACHFIX-Standard также изготавливаются из нержавеющей стали и длиной 0,5 м.

Тип	Длина мм	Ширина мм	Высота мм	Артикул
Каналы DACHFIX-Super				
Тип 1				
с щелевой решеткой	1000	140	54–80	67100
с ячеистой решеткой, ячейка 30/10	1000	140	54–80	67200
с перфорированной решеткой	1000	140	54–80	67300
Тип 2				
с щелевой решеткой	1000	140	84–120	68100
с ячеистой решеткой, ячейка 30/10	1000	140	84–120	68200
с перфорированной решеткой	1000	140	84–120	68300

Каналы DACHFIX-Standard поставляются с установленными решетками.

Дополнительная информация представлена в чертежах и таблицах на стр. 100.

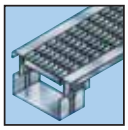

Дождеприемники DACHFIX®

Области применения:

- **Отвод воды с плоских крыш и открытых террас**

Характеристики:

- **Не надо бетонировать**
- **С регулировкой высоты или без**
- **Нет необходимости в боковых перфорированных стенках**

Ассортимент:

- **Дождеприемники DACHFIX-Standard и Super**
- **Два размера**
- **Щелевые и ячеистые решетки**

Дождеприемник DACHFIX-Standard

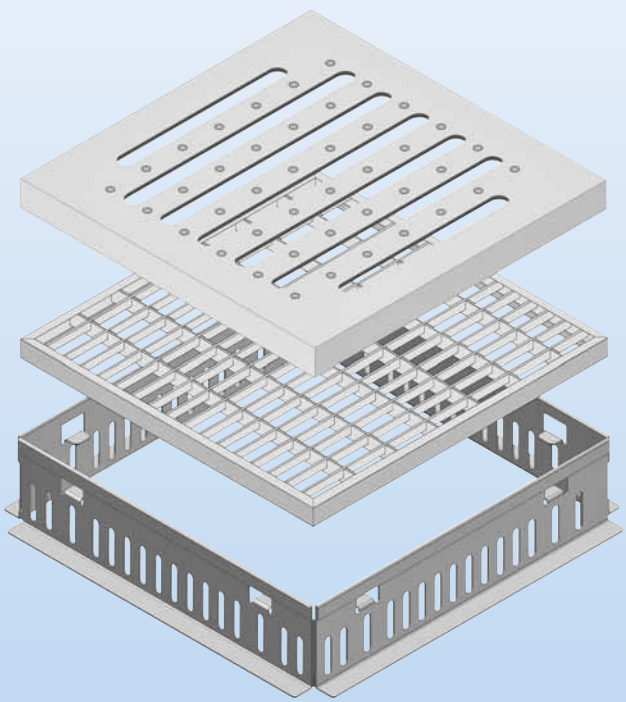

Дождеприемник DACHFIX-Super

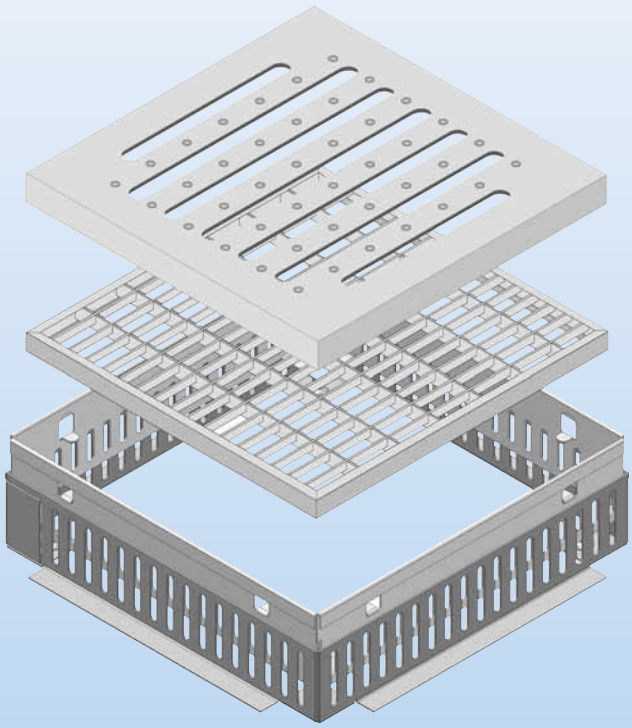

Тип	Длина мм	Ширина мм	Высота мм	Вес кг	Артикул No.
Дождеприемник DACHFIX-Standard, высота не регулируется					
Тип I с ячеистой решеткой, оцинкованная сталь	250	250	60	1,4	60610
Тип I с щелевой решеткой, оцинкованная сталь	250	250	60	1,7	60620
Тип II с ячеистой решеткой, оцинкованная сталь	400	400	60	5,7	60640
Дождеприемник DACHFIX-Super, высота регулируется					
Тип I с ячеистой решеткой, ячейка 30/10, оцинкованная сталь	250	250	70-100	2	60541
Тип I с щелевой решеткой, оцинкованная сталь	250	250	70-100	2,2	60542
Тип II с ячеистой решеткой, ячейка 30/10, оцинкованная сталь	400	400	70-100	6,5	60591

Все решетки могут быть выполнены из оцинкованной или нержавеющей стали.
Дополнительная информация представлена в чертежах и таблицах на стр. 99.

Коротко

- Не надо бетонировать
- С регулировкой высоты или без
- Компактность при хранении
- Отвод воды с крыш

Каналы
FASERFIX®-Standard

hauraton

DIN EN 1433 Kl. D 400

Каналы FASERFIX® - Standard-E

Области применения:

- Пешеходные зоны
- Автодороги
- Парки
- Садовые участки
- Террасы

Характеристики:

- Соответствует стандарту EN 1433
- С уклоном или без
- Устойчивость к морозам и солям
- Дополнительная фиксация решеток антивандальными защелками

Ассортимент:

- Пескоуловители
- Торцевые заглушки
- Защитные канты из стали
- Щелевые решетки
- Ячеистые решетки
- Щелевые чугунные решетки
- Перфорированные решетки
- Щелевые покрытия
- Защелки

Коротко

- Соответствует стандарту EN 1433
- Малый вес - легкость самостоятельной установки
- Для частных и коммерческих зон, до класса нагрузки C 250 включительно

FASERFIX®-Standard-100 E

Канал FASERFIX-Standard-100 E

Новинка

Соответствует стандарту EN 1433

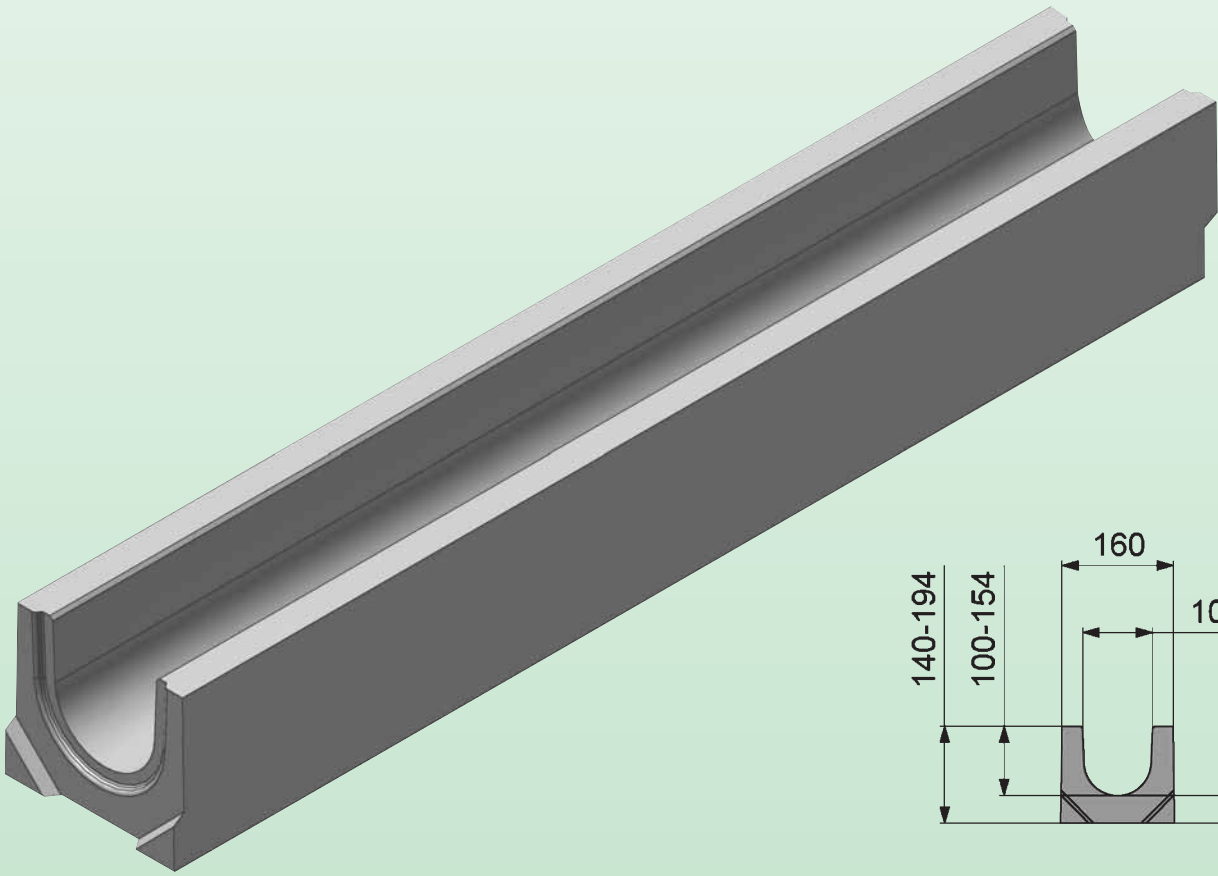

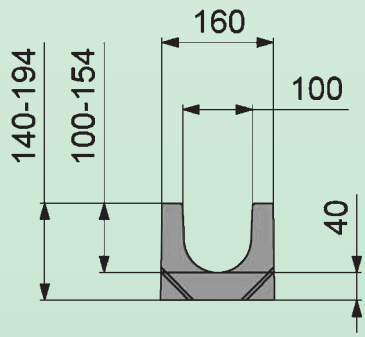

Защелка

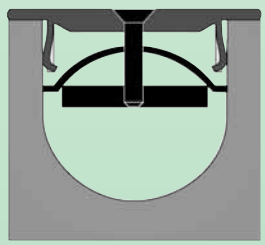

Тип	Длина мм	Ширина мм	Высота мм	Артикул
Каналы с уклоном (9 элементов)	1000 уклоном 6 мм на каждые 1000 (0.6%)	160 до 200 (тип 9)	140 (тип 1)	типы от 1 to 10 согласно таблице 1
Каналы без уклона (5 элементов)	1000 (4 элемента) 500 (1 элемент)	160	125 (тип 01) до 179 (тип 010)	типы от 01 до 010 согласно таблице 1

Дополнительная информация представлена в чертежах и таблицах на стр. 101.

Решетки FASERFIX-Standard-100 E

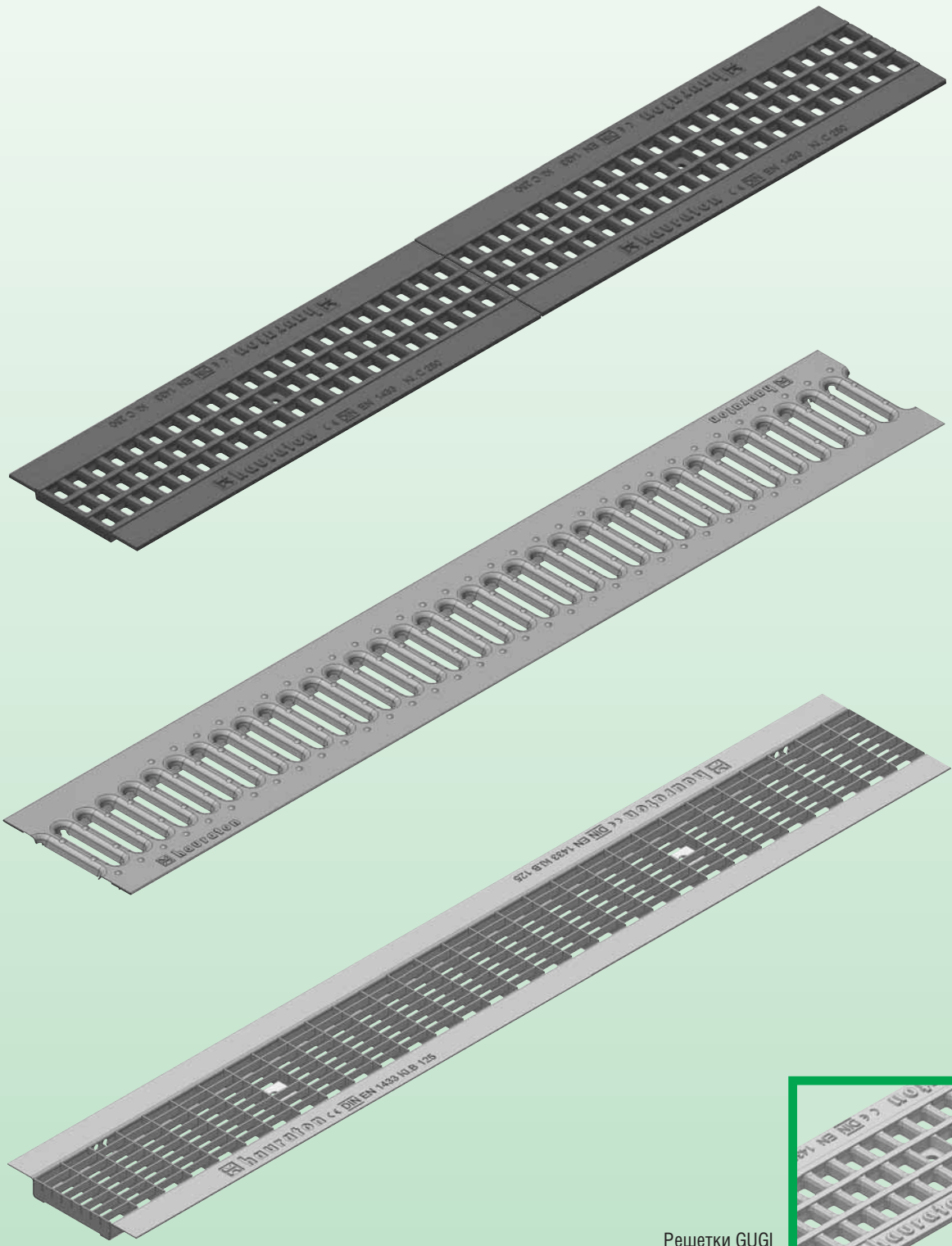

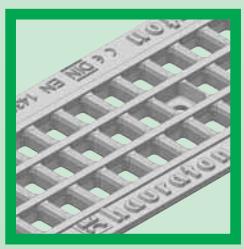

Решетки GUGI
могут быть оцинкованными

Тип	Класс нагрузки	Длина мм	Ширина мм	Высота мм	Площадь ячеек см2/м	Размер щели мм	Вес кг	Артикул
Ячеистые решетки GUGI из пластичного чугуна								
Ячеистая решетка GUGI из пластичного чугуна, черная	C 250	500	158	14	444	20 x 30	3,5	6267
Щелевые решетки, оцинкованная сталь								
Щелевая решетка	A 15	1000	158	21	280	80 x 10	2,2	6270
Ячеистые решетки, оцинкованная сталь								
Ячеистая решетка	B 125	1000	158	20	650	30 x 10	2,7	6280

Дополнительная информация представлена в чертежах и таблицах на стр. 101.

Торцевые заглушки FASERFIX-Standard
глухие

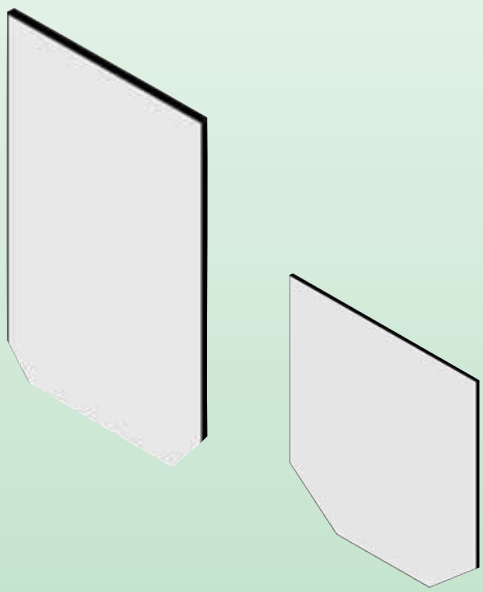

Торцевые заглушки FASERFIX-Standard
с выводным патрубком

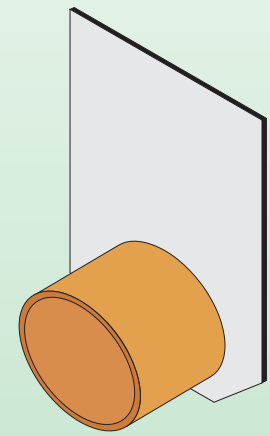

FASERFIX из ПЭ
Соединительные патрубки и
ловушки спертого воздуха

Ловушка спертого воздуха

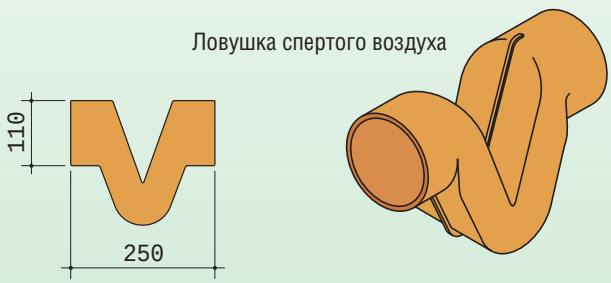

Соединительный патрубок

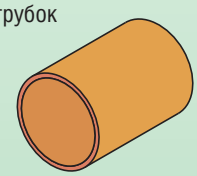

Специальные услуги:

Сверление отверстий ∅ 70 to ∅ 100

Установка PVC выводного патрубка ∅ 70 - ∅ 100

Разрез канала и решетки NW 100

Разрез по косой канала и решетки NW 100

Дополнительная информация представлена в чертежах и таблицах на стр. 102.

Пескоуловитель FASERFIX-Standard 100 E

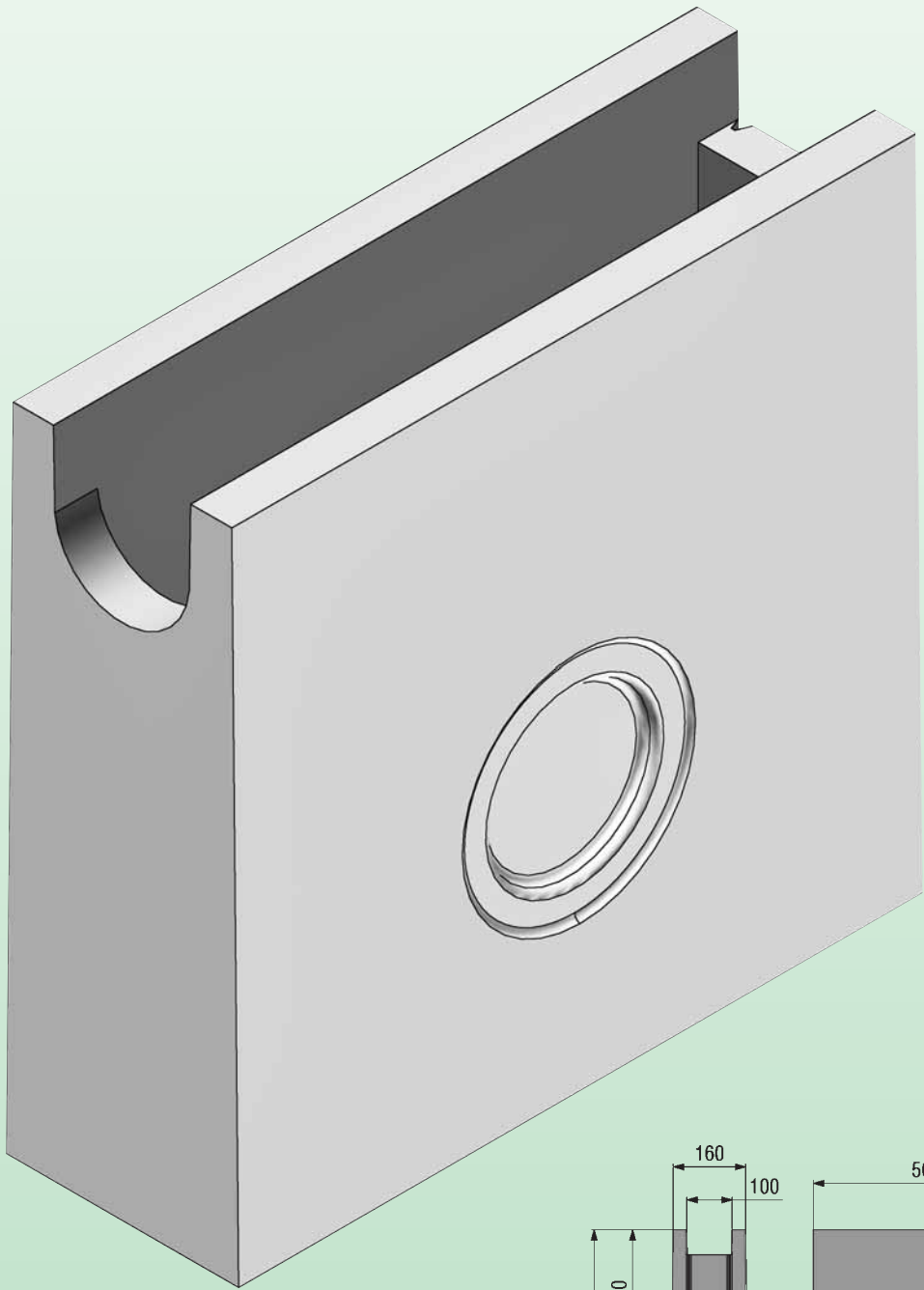

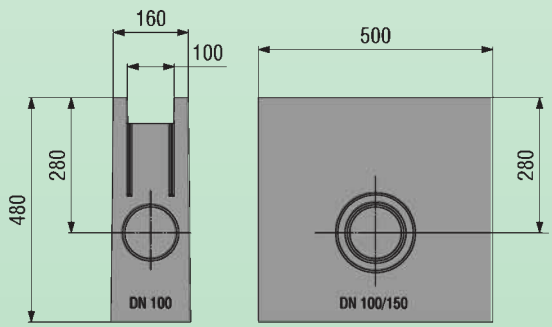

Тип	Длина	Ширина мм	Высота мм	Артикул мм
Пескоуловитель FASERFIX-Standard 100 E с корзиной для мусора из ПЭ	500	160	480	6253

Типы решеток приведены на стр. 103.

Дополнительная информация представлена в чертежах и таблицах на стр. 101.

Щелевые каналы

hauraton

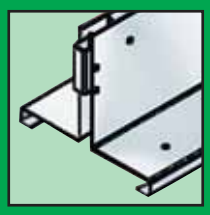

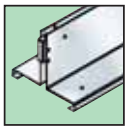

Щелевые каналы

Обеспечивают эффективный дренаж, хотя едва заметны

Области применения:

- Пешеходные зоны
- Мощеные поверхности
- Территории с нестандартным дизайном

Характеристики:

- Привлекательный вид
- Каналы шириной 100 или 150
- Выполнены из оцинкованной или нержавеющей стали
- С симметричной или ассиметричной щелью
- Подходящая альтернатива щелевым каналам из нержавеющей стали
- Компактность при хранении
- Решетки NW 100 до класса нагрузки C 250 включительно
- Решетки NW 150 до класса нагрузки D 400 включительно

Ассортимент:

- Каналы NW 100 и 150
- Симметричные покрытия
- Ассиметричные покрытия

Щелевые покрытия
Вода поступает в канал через вертикальную щель покрытия.

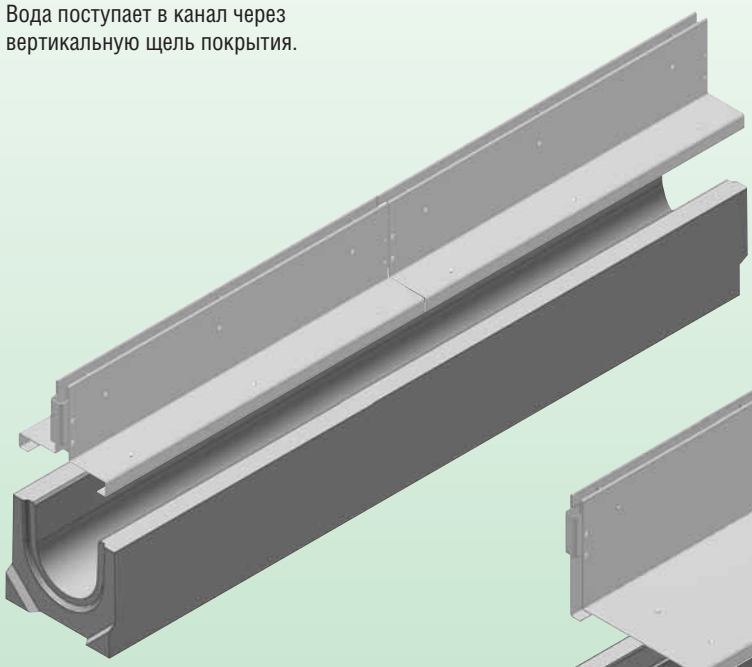

Съемные щелевые покрытия
Съемные щелевые покрытия могут устанавливаться как на пескоуловителях, так и на других отрезках линии каналов, обеспечивая возможность очистки системы.

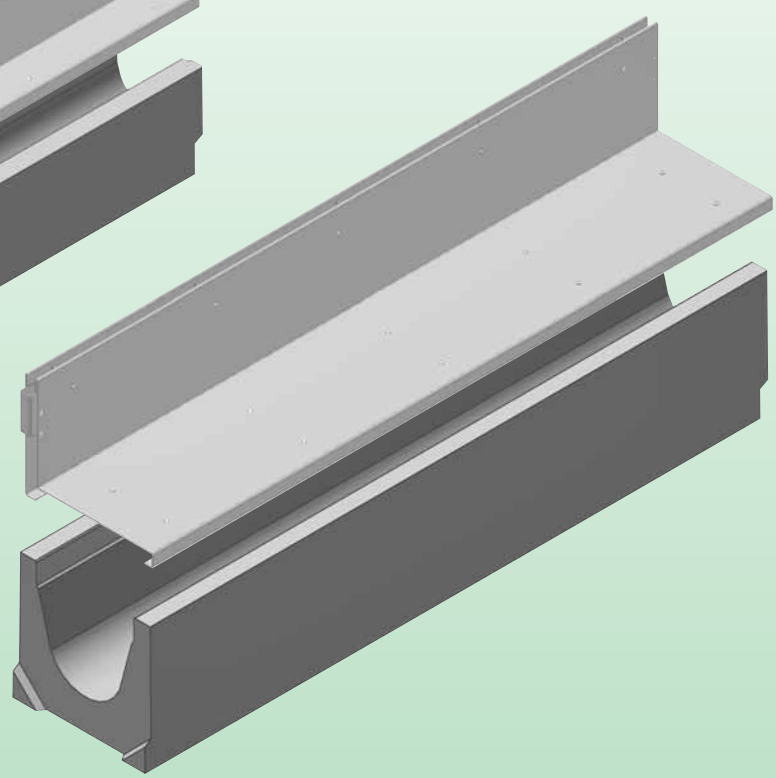

Щелевые покрытия также изготавливаются из стали или нержавеющей стали

	Класс нагрузки	Длина мм	Ширина мм	Высота щели мм	Артикул
Каналы					
Standard NW 100		1000	141		согласно таблице 1
Standard NW 150		1000	210		согласно таблице 1
Щелевые покрытия					
NW 100, симметричное	C 250	500 или 1000	137	100	согласно таблице 2
NW 100, асимметричное	C 250	500 или 1000	137	100	согласно таблице 2

Щелевые покрытия подходят для каналов RECYFIX-Standard 100.
Дополнительная информация представлена в чертежах и таблицах на стр. 103.

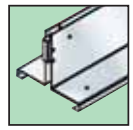

Коротко

- Привлекательный вид
- Каналы шириной 100 и 150
- Из оцинкованной или нержавеющей стали
- Используются со всеми типами мощеных поверхностей
- Съемные щелевые покрытия для легкой очистки системы

NewCat_001-077.qxd 3/20/07 17:53 Page 3

Содержание

hauraton

Коммерческие-промышленные территории, станции сервисного обслуживания, аэропорты, доки

Каналы RECYFIX®-Super 12-29

Ландшафтное и садовое проектирование

Каналы RECYFIX®-Standard и Standard Plus 129-146

Каналы RECYFIX®-Top 147-150

Газонные решетки RECYFIX®-Super 151-154

Газонные решетки RECYFIX®-Standard 155-158

Бордюры LINEFIX® 159-162

Придверные решетки RECYFIX® 163-166

Техническая информация

Таблица подбора продукции 167-182

Каналы RECYFIX®-Super 167-171

Каналы RECYFIX®-Standard 172-180

Каналы RECYFIX®-Top 181

Газонные решетки RECYFIX®-Super и Standard 182

Бордюры LINEFIX® 182

Придверные решетки RECYFIX® 182

Руководство по установке 183-188

Примеры установки каналов RECYFIX® 183-186

Примеры установки газонных решеток RECYFIX® 187-188

Таблица устойчивости к различным веществам 189-190

Другая продукция

Ассортимент продукции Hauraton 191-194

Таблица подбора продукции

Каналы FASERFIX-Super 100 KS с системой SIDE-LOCK

с защитным кантом из оцинкованной стали

Тип	Длина мм	Ширина мм	Высота мм	Площадь сечения ячеек $см^2$	Вес кг	Штук на палете	Артикул No. с защитным кантом	
							оцинк.сталь	нерж.сталь
0105	500	160	160	89,0	16,5	56	8049	8249
01	1000	160	160	89,0	35,0	28	8000	8200
01, с выводным отверстием	1000	160	160	89,0	34,0	28	8045	-
1	1000	160	160-166	89,0	36,0	28	8001	8201
2	1000	160	166-172	95,0	36,5	28	8002	8202
3	1000	160	172-178	101,0	37,5	28	8003	8203
4	1000	160	178-184	107,0	38,0	28	8004	8204
05	1000	160	184	113,0	38,0	28	8041	8241
5	1000	160	184-190	113,0	38,5	28	8005	8205
6	1000	160	190-196	119,0	39,0	28	8006	8206
7	1000	160	196-202	125,0	40,0	21	8007	8207
8	1000	160	202-208	131,0	40,5	21	8008	8208
9	1000	160	208-214	137,0	41,5	21	8009	8209
01005	500	160	214	143,0	20,5	56	8050	8250
010	1000	160	214	143,0	42,0	28	8042	8242
010, с отверстием DN 100	1000	160	214	143,0	41,5	28	8046	-
10	1000	160	214-220	143,0	42,5	21	8010	8210
11	1000	160	220-226	149,0	43,0	21	8011	8211
12	1000	160	226-232	155,0	43,5	21	8012	8212
13	1000	160	232-238	161,0	44,0	21	8013	8213
14	1000	160	238-244	167,0	44,5	21	8014	8214
015	1000	160	244	173,0	44,5	21	8043	8243
15	1000	160	244-250	173,0	45,5	21	8015	8215
16	1000	160	250-256	179,0	46,5	21	8016	8216
17	1000	160	256-262	185,0	47,0	21	8017	8217
18	1000	160	262-268	191,0	47,5	21	8018	8218
19	1000	160	268-274	197,0	48,0	21	8019	8219
020	1000	160	274	203,0	49,0	21	8044	8240
20	1000	160	274-280	203,0	49,0	21	8020	8220

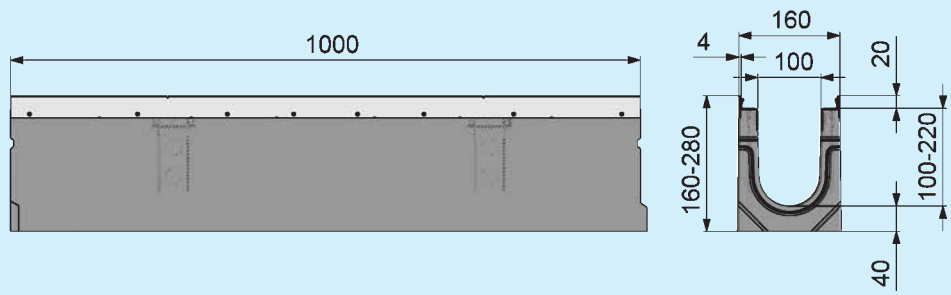

Решетки FASERFIX-Super 100 KS с системой SIDE-LOCK

Тип	Класс нагрузки	Длина мм	Ширина мм	Высота мм	Площадь ячеек см²/м	Размер щели мм	Вес кг	Штук на палете	Артикул No.
Ячеистые решетки GUGI из пластичного чугуна		Качество пластичного чугуна: шаровидный графитовый чугун для системы крепления решеток SIDE-LOCK							
Ячеистая решетка GUGI из пластичного чугуна, черная	E 600	500	149	20	426	20 x 30	4,8	264	8079
Ячеистая решетка GUGI из пластичного чугуна, черная	F 900	500	149	20	426	20 x 30	264		8060
Ячеистая решетка GUGI из пластичного чугуна, оцинкованная	E 600	500	149	20	426	20 x 30	5,1	264	8080
Щелевые чугунные решетки		Качество пластичного чугуна: шаровидный графитовый чугун для системы крепления решеток SIDE-LOCK							
Щелевая чугунная решетка	F 900	500	149	20	454	100 x 14	4,8	264	8061
Щелевая чугунная решетка	E 600	500	149	20	454	100 x 14	4,0	264	8062
Щелевая чугунная решетка, защищенное ребро	E 600	500	149	20	280	100 x 6	4,0	264	8066
Щелевая чугунная решетка	D 400	500	149	20	454	100 x 14	3,7	264	8063
Щелевая чугунная решетка	C 250	500	149	20	454	100 x 14	3,4	264	8064
Щелевая чугунная решетка, защищенное ребро	C 250	500	149	20	280	100 x 6	3,4	264	8068
Щелевые решетки, оцинкованная сталь		Высокое качество материала, для системы крепления решеток SIDE-LOCK							
Щелевая решетка	A 15	1000	149	20	281	80 x 10	2,4	300	8161
Щелевая решетка	A 15	500	149	20	281	80 x 10	1,1	200	8162
Ячеистые решетки, оцинкованная сталь*		Высокое качество материала, для системы крепления решеток SIDE-LOCK							
Ячеистая решетка	E 600	1000				11 x 30			8071
Ячеистая решетка	E 600	500				11 x 30			8072
Ячеистая решетка	C 250	1000	149	20	828	30 x 30	4,9	200	8073
Ячеистая решетка	C 250	500	149	20	819	30 x 30	2,5	400	8074
Ячеистая решетка	C 250	1000				30 x 10			8154
Ячеистая решетка	C 250	500				30 x 10			8155
Ячеистая решетка	B 125	1000	149	20	878	30 x 30	3,2	250	8077
Ячеистая решетка	B 125	500	149	20	869	30 x 30	1,6	400	8078
Ячеистая решетка	B 125	1000				30 x 10			8151
Ячеистая решетка	B 125	500				30 x 10			8152
Сплошные покрытия, оцинкованная сталь		Высокое качество материала, для системы крепления решеток SIDE-LOCK							
Сплошное покрытие	C 250	1000	149	20	–	–	5,5	250	8191
Сплошное покрытие	C 250	500	149	20	–	–	2,8	200	8192

Щелевые покрытия с симметричной или асимметричной щелью изготавливаются на заказ.
Продукция до класса нагрузки D 400 не используется на автомагистралях.
*Без открытой защелки, специальный зажим изготавливается на заказ, Артикул-No. 98225

Решетки FASERFIX-Super 100 KS, нержавеющая сталь

Тип	Класс нагрузки	Длина мм	Ширина мм	Высота мм	Площадь ячеек см²/м	Размер щели мм	Вес кг	Штук на палете	Артикул No.
Щелевые решетки	Высокое качество материала, для системы крепления решеток SIDE-LOCK								
Щелевая решетка, усиленная	C 250	1000	149	20	281	80 x 10	5,0	250	8169
Щелевая решетка, усиленная	C 250	500	149	20	281	80 x 10	2,5	200	8170
Щелевая решетка	A 15	1000	149	20	281	80 x 10	2,4	300	8163
Щелевая решетка	A 15	500	149	20	281	80 x 10	1,1	200	8164
Ячеистые решетки	Высокое качество материала, для системы крепления решеток SIDE-LOCK								
Ячеистая решетка	C 250	1000	149	20	776	30 x 15	5,2	200	8577
Ячеистая решетка	C 250	500	149	20	766	30 x 15	2,6	400	8578
Перфорированные решетки	Высокое качество материала, для системы крепления решеток SIDE-LOCK								
Перфорированная решетка	C 250	1000	149	20	99	∅ 6	6,8	250	8177
Перфорированная решетка	C 250	500	149	20	99	∅ 6	3,4	200	8178
Продольные /Поперечные решетки	Для система крепления решеток без болтов SIDE-LOCK								
Продольная решетка	A 15	1000	149	20	727	10,0	5,8	250	8590
Продольная решетка	A 15	500	149	20	727	10,0	2,9	200	8591
Поперечная решетка	A 15	1000	149	20	902	17,0	7,5	250	8594
Поперечная решетка	A 15	500	149	20	902	17,0	3,8	200	8595

Щелевые покрытия с симметричной или асимметричной щелью изготавливаются на заказ.
Продукция до класса нагрузки D 400 не используется на автомагистралях.

Таблица подбора продукции

Аксессуары FASERFIX-Super 100 KS

Тип	Длина мм	Ширина мм	Высота мм	Площадь ячеек см²	Вес кг	Штук на палете	Артикул No.
Пескоуловители FASERFIX-Super 100 KS с системой SIDE-LOCK , без решетки, без ловушки спертого воздуха							
с UPVC корзиной для мусора	500	160	500	-	49,0	14	8052
с оцинкованной корзиной для мусора	500	160	500	-	50,0	14	8053
с защитным кантом из нержавеющей стали	500	160	500	-	50,0	14	8252
Выводной патрубок UPVC, DN 100	-	-	-	-	0,2	-	903
Торцевые заглушки FASERFIX-Super 100 KS	Устанавливаются в начале или конце линии каналов						
Торцевая заглушка Super 100 KS, Тип 01, оцинкованная сталь	-	160	160	-	0,3	-	8081
Торцевая заглушка Super 100 KS, Тип 010, оцинкованная сталь	-	160	214	-	0,5	-	8082
Торцевая заглушка Super 100 KS, Тип 020, оцинкованная сталь	-	160	274	-	0,7	-	8083
Торцевая заглушка Super 100 KS, Тип 01, нержавеющая сталь	-	160	160	-	0,3	-	8181
Торцевая заглушка Super 100 KS, Тип 010, нержавеющая сталь	-	160	214	-	0,5	-	8182
Торцевая заглушка Super 100 KS, Тип 020, нержавеющая сталь	-	160	274	-	0,7	-	8183
Тип 010 с UPVC патрубком, оцинкованная сталь	-	160	214	-	0,65	-	8087
Торцевая заглушка Super 100 KS, Тип 020 с UPVC патрубком, оцинкованная сталь	-	160	274	-	0,8	-	8089
Торцевая заглушка Super 100 KS, Тип 020 с PE-HD патрубком, оцинкованная сталь	-	160	274	-	1,1	-	8090
Торцевая заглушка Super 100 KS, Тип 010 с UPVC патрубком, нержавеющая сталь	-	160	214	-	0,7	-	8186
Торцевая заглушка Super 100 KS, Тип 020 с UPVC патрубком, нержавеющая сталь	-	160	274	-	0,9	-	8187
Торцевая заглушка Super 100 KS, Тип 020 с PE-HD патрубком, нержавеющая сталь	-	160	274	-	1,1	-	8190
FASERFIX-Super 100 KS ловушки спертого воздуха							
ловушка спертого воздуха DN 100, внутренняя	-	-	-	-	0,4	-	962

Каналы FASERFIX-Super 150 KS с системой SIDE-LOCK

с защитным кантом из оцинкованной стали

Тип	Длина мм	Ширина мм	Высота мм	Площадь ячеек см²	Вес кг	Штук на палете	Артикул No. с защитным кантом оцинк.сталь	нерж.сталь
0105	500	210	220	185	30,0	30	11049	11549
01	1000	210	220	185	56,0	15	11000	11500
010	1000	210	265	245	63,5	15	11042	11542
020	1000	210	315	312	72,0	10	11044	11544
1	1000					15	11001	11501
2	1000					15	11002	11502
3	1000					15	11003	11503
4	1000					15	11004	11504
5	1000					15	11005	11505
6	1000					15	11006	11506
7	1000					15	11007	11507
8	1000					15	11008	11508
9	1000					15	11009	11509
10	1000					15	11010	11510

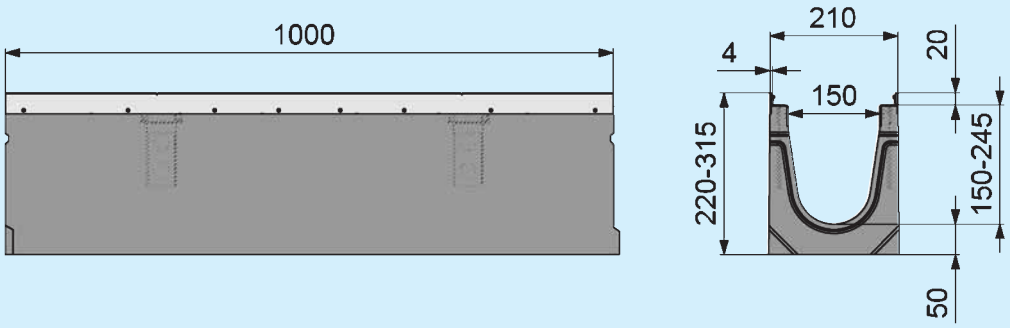

Решетки FASERFIX-Super 150 KS с системой SIDE-LOCK

Тип	Класс нагрузки	Длина мм	Ширина мм	Высота мм	Площадь мм см²/м	Размер щели ячеек.	Вес кг	Штук на палете	Артикул No.
Ячеистые решетки GUGI из пластичного чугуна	Качество пластичного чугуна: шаровидный графитовый чугун для системы крепления решеток SIDE-LOCK								
Ячеистая решетка GUGI из пластичного чугуна, черная	D 400	500				20 x 30			11067
Ячеистая решетка GUGI из пластичного чугуна, черная	E 600	500	199	20	716	20 x 30	7,7	154	11068
Щелевые чугунные решетки	Качество пластичного чугуна: шаровидный графитовый чугун для системы крепления решеток SIDE-LOCK								
Щелевая чугунная решетка	F 900	500							11061
Щелевая чугунная решетка	D 400	500	199	20	629	132 x 20	5,3	154	11063
Щелевая чугунная решетка	C 250	500							11064
Щелевая чугунная решетка	E 600	500				9			11066
Ячеистые решетки, оцинк. сталь									
Ячеистая решетка, оцинк. сталь	E 600	1000				11 x 30			11071
Ячеистая решетка, оцинк. сталь	C 250	1000				30 x 30			11073
Ячеистая решетка, оцинк. сталь	C 250	1000				30 x 10			11075

Продукция до класса нагрузки D 400 не используется на автомагистралях.

Аксессуары FASERFIX-Super 150 KS

Тип	Длина мм	Ширина мм	Высота мм	Вес кг	Штук на палете	Артикул No.
Пескоуловители FASERFIX-Super 150 KS с системой SIDE-LOCK						
Пескоуловитель FASERFIX-Super 150 KS с оцинкованной корзиной для мусора	500	210	600	69,0	10	11052
UPVC угловой выводной патрубок DN 150	-	-	-	0,5	-	906
Торцевые заглушки FASERFIX-Super 150 KS	Устанавливаются в начале или конце линии каналов					
Торцевая заглушка, Тип 01, оцинкованная сталь	-	210	220	0,9	-	11081
Торцевая заглушка, Тип 010, оцинкованная сталь	-	210	265	0,9	-	11082
Торцевая заглушка, Тип 020, оцинкованная сталь	-	210	370	1,3	-	11083
Торцевая заглушка, Тип 020 с UPVC патрубком, оцинкованная сталь	-	210	315	1,3	-	11088
Ловушка спертого воздуха FASERFIX-Super 150 KS						
Ловушка спертого воздуха, DN 150, внешняя	-	-	-	2,0	-	960

Таблица подбора продукции

Каналы FASERFIX-Super 200 KS с системой SIDE-LOCK

с защитным кантом из оцинкованной стали

Тип	Длина мм	Ширина мм	Высота мм	Площадь ячеек	Вес кг см²	Штук на палете	Артикул No. с защитным кантом оцинк.сталь	нерж.сталь
0105	500	260	275	333	40,5	24	12049	12549
01	1000	260	275	333	77,0	12	12000	12500
010	1000	260	320	416	85,0	8	12042	12542
1	1000						12001	12501
2	1000						12002	12502
3	1000						12003	12503
4	1000						12004	12504
5	1000						12005	12505
6	1000						12006	12506
7	1000						12007	12507
8	1000						12008	12508
9	1000						12009	12509
10	1000						12010	12510
015	1000						12043	
Каналы малой глубины	1000		100				3121	3521
Каналы малой глубины	1000		150				3122	3522
Каналы малой глубины	1000		200				3123	3523

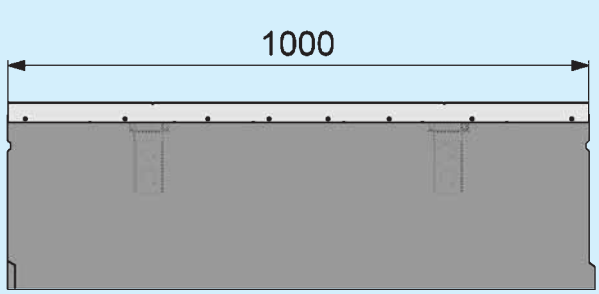

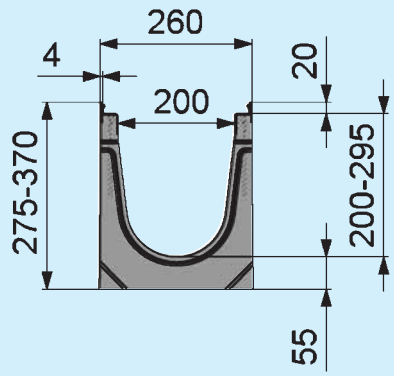

Решетки FASERFIX-Super 200 KS с системой SIDE-LOCK

Тип	Класс нагрузки	Длина мм	Ширина мм	Высота мм	Площадь ячеек. см²/м	Размер щели мм	Вес кг	Штук на палете	Артикул No.
Ячеистые решеткм GUGI из пластичного чугуна	Качество пластичного чугуна: шаровидный графитовый чугун для системы крепления решеток SIDE-LOCK								
Ячеистая решетка GUGI из пластичного чугуна, черная	E 600	500	249	20	886	20 x 30	9,8	108	12068
Щелевые чугунные решетки	Качество пластичного чугуна: шаровидный графитовый чугун для системы крепления решеток SIDE-LOCK								
Щелевая чугунная решетка	D 400	500	249	20	823	2 x 85 x 20	7,5	108	12063
Ячеистые решетки из оцинкованной стали									
Ячеистая решетка из оцинк. стали	E 600	1000				11 x 30			12071
Ячеистая решетка из оцинк. стали	C 250	1000				30 x 30			12073
Ячеистая решетка из оцинк. стали	C 250	1000				30 x 10			12075

Продукция до класса нагрузки D 400 не используется на автомагистралях.

Аксессуары FASERFIX-Super 200 KS

Тип	Длина мм	Ширина мм	Высота мм	Вес кг	Штук на палете	Артикул No.
Пескоуловители FASERFIX-Super 200 KS с системой SIDE-LOCK						
Пескоуловитель FASERFIX-Super 200 KS с оцинкованной корзиной для мусора	500	260	570	67,0	8	12052
UPVC угловой выводной патрубок DN 200	-	-	-	0,8	-	907
Торцевые заглушки FASERFIX-Super 200 KS	Устанавливаются в начале или конце линии каналов					
Торцевая заглушка, Тип 01, оцинкованная сталь	-	260	275	0,9	-	12081
Торцевая заглушка, Тип 010, оцинкованная сталь	-	260	320	0,9	-	12082
Торцевая заглушка, Тип 020, оцинкованная сталь	-	260	370	1,3	-	12083
Торцевая заглушка, Тип 010 с UPVC патрубком, оцинкованная сталь	-	260	320	1,5	-	12087
Торцевая заглушка, Тип 020 с UPVC патрубком, оцинкованная сталь	-	260	370	1,8	-	12088

Каналы FASERFIX-Super 150 с системой SIDE-LOCK

с защитным кантом из оцинкованной стали

Тип	Длина мм	Ширина мм	Высота мм	Площадь ячеек $см^2$	Вес кг	Штук на палете	Артикул No. с защитным кантом оцинк.сталь	нерж.сталь
0105	500	240	255	212,0	40,0	30	2049	
01	1000	240	255	212,0	80,0	15	2000	
010	1000	240	309			15	2042	
Каналы малой глубины	1000		100				2121	2521
Каналы малой глубины	1000		150				2122	2522
Каналы малой глубины	1000		200				2123	2523

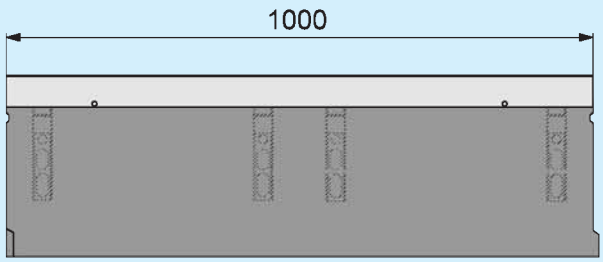

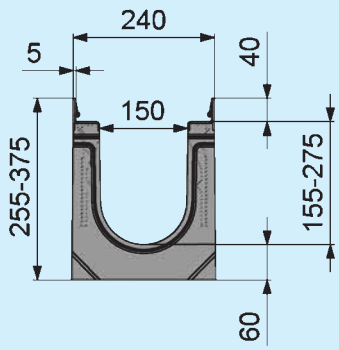

Таблица подбора продукции

Решетки FASERFIX-Super 150 с системой SIDE-LOCK

Тип	Класс нагрузки	Длина мм	Ширина мм	Высота мм	Площадь ячеек. см²/м	Размер щели мм	Вес кг	Штук на палете	Артикул No.
Чугунные решетки	Качество пластичного чугуна: шаровидный графитовый чугун для системы крепления решеток SIDE-LOCK								
Чугунная решетка	F 900	500	225	40	710	150 x 20	10,2	98	2061

*Узкий размер щели - для пешеходных зон и редкого автомобильного движения.

Аксессуары FASERFIX-Super 150

Тип	Длина мм	Ширина мм	Высота мм	Вес кг	Штук на палете	Артикул No.
Пескоуловители FASERFIX-Super 150 с системой SIDE-LOCK						
Пескоуловитель FASERFIX-Super 150	500	240	610	93,0	8	2052
Торцевые заглушки FASERFIX-Super 150	Устанавливаются в начале или конце линии каналов					
Торцевая заглушка, Тип 01, оцинкованная сталь	-	240	255	0,9	-	2081
Торцевая заглушка, Тип 010, оцинкованная сталь	-	240	309	1,1	-	2082
Торцевая заглушка, Тип 020, оцинкованная сталь	-	240	369	1,3	-	2083
Торцевая заглушка, Тип 01 с UPVC патрубком, оцинкованная сталь	-	240	255	1,5	-	2091
Торцевая заглушка, Тип 010 с UPVC патрубком, оцинкованная сталь	-	240	309	1,5	-	2092
Торцевые заглушки, Тип 020 с UPVC патрубком, оцинкованная сталь	-	240	369	1,7	-	2093
Ловушка спертого воздуха FASERFIX-Super 150						
Ловушка спертого воздуха, DN 150, внешняя	-	-	-	2,0	-	960
UPVC угловой выводной патрубок DN 150	-	-	-	0,5	-	906

Каналы FASERFIX-Super 200 с системой SIDE-LOCK

с защитным кантом из оцинкованной стали

Тип	Длина мм	Ширина мм	Высота мм	Площадь ячеек $см^2$	Вес кг	Штук на палете	Артикул No с защитным кантом оцинк.сталь
0105	500	290	305	362,0	53,0	24	3049
01	1000	290	305	362,0	100,2	12	3000
010	1000	290	350	452,0	109,3	8	3042

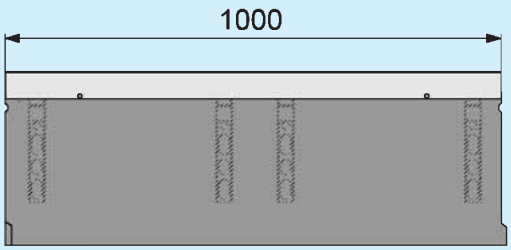

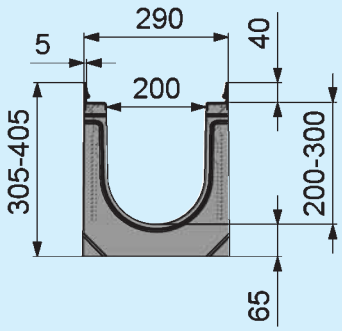

Таблица подбора продукции

Решетки FASERFIX-Super 200 с системой SIDE-LOCK

Тип	Класс нагрузки	Длина мм	Ширина мм	Высота мм	Площадь ячеек. $см^2/м$	Размер щели мм	Вес кг	Штук на палете	Артикул No.
Чугунные решетки	Качество пластичного чугуна: шаровидный графитовый чугун для системы крепления решеток SIDE-LOCK								
Чугунная решетка	F 900	500	275	40	833	170 x 20	13,3	84	3061

*Продукция до класса нагрузки D 400 не используется на автомагистралях.

Аксессуары FASERFIX-Super 200

Тип	Длина мм	Ширина мм	Высота мм	Вес кг	Штук на палете	Артикул No.
Пескоуловители FASERFIX-Super 200 с системой SIDE-LOCK						
Пескоуловитель FASERFIX-Super 200	500	290	590	80,0	8	3052
FASERFIX-Super 200 Пескоуловитель из 2х частей	500	290	900	190,5	6	3054
Торцевые заглушки FASERFIX-Super 200	Устанавливаются в начале или конце линии каналов					
Торцевая заглушка, Тип 01 оцинкованная сталь	-	290	305	1,3	-	3081
Торцевая заглушка, Тип 010 оцинкованная сталь	-	290	350	1,6	-	3082
Торцевая заглушка, Тип 020 оцинкованная сталь	-	290	400	1,8	-	3083
Торцевая заглушка, Тип 01, нержавеющая сталь	-	290	305	1,3	-	3581
Торцевая заглушка, Тип 010, нержавеющая сталь	-	290	350	1,6	-	3582
Торцевая заглушка, Тип 020, нержавеющая сталь	-	290	400	1,8	-	3583
Торцевая заглушка, Тип 01 с UPVC патрубком, оцинкованная сталь	-	290	305	1,6	-	3091
Торцевая заглушка, Тип 020 с UPVC патрубком, оцинкованная сталь	-	290	400	2,0	-	3093
Торцевая заглушка, Тип 01 с UPVC патрубком, нержавеющая сталь	-	290	305	1,6	-	3591
Торцевая заглушка, Тип 020 с UPVC патрубком, нержавеющая сталь	-	290	400	2,0	-	3593
Ловушки спертого воздуха FASERFIX-Super 200						
Ловушки спертого воздуха для дождеприемника Super 200 и 300	-	-	-	2,0	-	960
UPVC угловой выводной патрубок DN 150	-	-	-	0,5	-	906
UPVC выводной патрубок DN 200	-	-	-	0,8	-	907

FASERFIX-Super 300 Каналы с системой SIDE-LOCK

с защитным кантом из оцинкованной стали

Тип	Длина мм	Ширина мм	Высота мм	Площадь ячеек см²	Вес кг	Штук на палете	Артикул No с защитным кантом оцинк.сталь
0105	500	390	415	803,0	75,0	12	4001
01	1000	390	415	803,0	157,0	6	4000
1	1000	390	415-420	812,0	151,0	3	4201
2	1000	390	420-425	821,0	152,0	3	4202
3	1000	390	425-430	830,0	153,0	3	4203
4	1000	390	430-435	839,0	154,0	3	4204
5	1000	390	435-440	848,0	155,0	3	4205
6	1000	390	440-445	857,0	156,0	3	4206
7	1000	390	445-450	866,0	157,0	3	4207
8	1000	390	450-455	875,0	158,0	3	4208
9	1000	390	455-460	884,0	159,0	3	4209
010	1000	390	460	888,5	160,0	3	4242
10	1000	390	460-465	893,0	160,0	3	4210
11	1000	390	465-470	902,0	161,0	3	4211
12	1000	390	470-475	911,0	162,0	3	4212
13	1000	390	478-480	920,0	163,0	3	4213
14	1000	390	480-485	929,0	164,0	3	4214
15	1000	390	485-490	938,0	165,0	3	4215
16	1000	390	490-495	947,0	166,0	3	4216
17	1000	390	495-500	956,0	167,0	3	4217
18	1000	390	500-505	965,0	168,0	3	4218
19	1000	390	505-510	974,0	169,0	3	4219
020	1000	390	510	978,5	170,0	3	4244
01 H	1000	390	630	1202,0	260,0	3	4044
Трубки транспортные	-	-	-		0,1	-	701

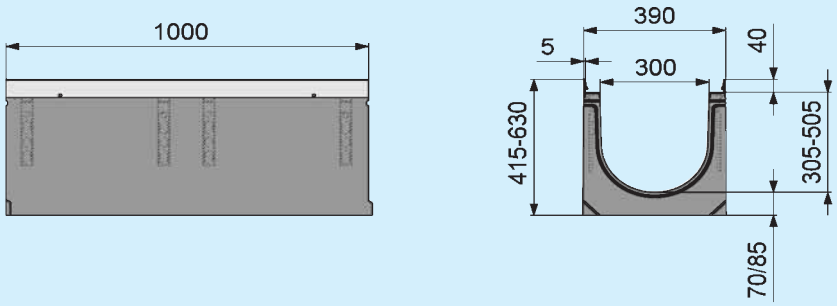

FASERFIX-Super 300 решетки

Тип	Класс нагрузки	Длина мм	Ширина мм	Высота мм	Площадь ячеек. см²/м	Размер щели мм	Вес кг	Штук на палете	Артикул No.
Ячеистые решеткм GUGI из пластичного чугуна	Качество пластичного чугуна: шаровидный графитовый чугун, решетки фиксируются 8 болтами из расчета на 1 м.								
Ячеистая решетка GUGI из пластичного чугуна, черная	E 600	500	375	40	1071	20 x 30	22,1	50	4068
Щелевые чугунные решетки	Качество пластичного чугуна: шаровидный графитовый чугун, решетки фиксируются 8 болтами из расчета на 1 м.								
Щелевая чугунная решетка	F 900	500	375	40	1328	2x (140 x 20)	24,5	50	4061
Щелевая чугунная решетка	D 400*	500	375	40	1328	2x (140 x 20)	21,2	50	4063
Щелевая чугунная решетка	C 250	500	375	40	1328	2x (140 x 20)	20,9	50	4064
Ячеистые решетки, оцинкованная сталь*	Высокое качество материала, решетки фиксируются 8 болтами из расчета на 1 м.								
Ячеистая решетка	C 250	1000	375	40	2355	30 x 30	29,1	50	4073
Ячеистая решетка	C 250	500	375	40	2355	30 x 30	15,2	100	4074
Ячеистая решетка	C 250	1000	375	40	2990	30 x 15	32,1	50	4075
Ячеистая решетка	C 250	500	375	40	2990	30 x 15	17,0	100	4076

*Продукция до класса нагрузки D 400 не используется на автомагистралях

Аксессуары для FASERFIX-Super 300 KS

Тип	Артикул No.
Торцевые заглушки	
Торцевая заглушка для типа 010	14085
Крепеж	
Крепеж для решеток FASERFIX-Super 300 KS	98270

Таблица подбора продукции

Аксессуары FASERFIX-Super 300

Тип	Длина мм	Ширина мм	Высота мм	Вес кг	Штук на палете	Артикул No.
Пескоуловители FASERFIX-Super 300 с системой SIDE-LOCK						
Дождеприемник FASERFIX-Super 300, с корзиной для мусора и чугунной решеткой кл.	500	390	850	207,0	6	4052
Пескоуловитель FASERFIX-Super 300, с оцинкованной корзиной для мусора, без решетки	500	390	850	183,5	6	4050
Дождеприемник FASERFIX-Super 300, средняя часть	500	390	400	82,0	6	4054
Торцевые заглушки FASERFIX-Super 300	Устанавливаются в начале или конце линии каналов					
Торцевая заглушка, Тип 01, оцинкованная сталь	-	390	415	2,5	-	4081
Торцевая заглушка, Тип 020, оцинкованная сталь	-	390	630	3,8	-	4083
Торцевая заглушка, Тип 01 с UPVC патрубком, оцинкованная сталь	-	390	415	3,0	-	4085
Торцевая заглушка, Тип 020 с UPVC патрубком, оцинкованная сталь	-	390	630	4,5	-	4088
Ловушка спертого воздуха FASERFIX-Super 300						
Ловушка спертого воздуха для дождеприемников FASERFIX-Super 200 и 300	-	-	-	2,0	-	960
UPVC угловой выводной патрубок DN 150	-	-	-	0,5	-	906
UPVC выводной патрубок DN 200	-	-	-	0,8	-	907

Каналы FASERFIX-Super 400 с системой SIDE-LOCK

с защитным кантом из оцинкованной стали

Тип	Длина мм	Ширина мм	Высота мм	Площадь ячеек см²	Вес кг	Штук на палете	Артикул-No.
01, со скругленным основанием	1000	490	540	1398,0	248,0	-	4111
01H, со скругленным основанием	1000	490	630	1845,0	268,0	-	4116

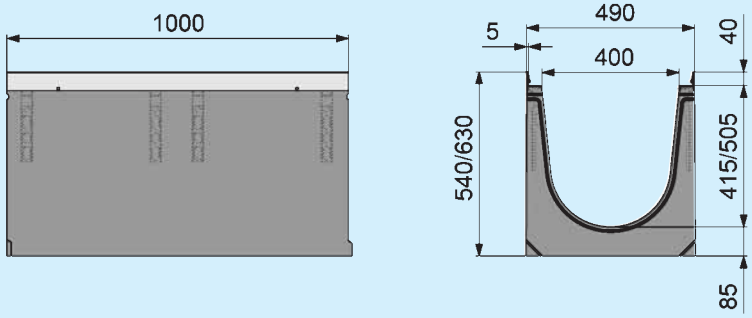

Решетки FASERFIX-Super 400

Тип	Класс нагрузки	Длина мм	Ширина мм	Высота мм	Площадь ячеек. см²/м	Размер щели мм	Вес кг	Штук на палете	Артикул No.
Ячеистые решеткм GUGI из пластичного чугуна	Качество пластичного чугуна: шаровидный графитовый чугун, решетки фиксируются 8 болтами из расчета на 1 м								
Ячеистая решетка GUGI из пластичного чугуна, черная	E 600**	500	477	40	1634	20 x 30	30,1	32	4168
Ячеистая решетка GUGI из пластичного чугуна, оцинкованная	E 600**	500	477	40	1634	20 X 30	31,3	32	4169
Чугунные решетки	Качество пластичного чугуна: шаровидный графитовый чугун, решетки фиксируются 8 болтами из расчета на 1 м.								
Чугунная решетка	F 900	500	477	40	1618	3 x (120x20)	38,8	32	4161
Чугунная решетка	D 400*	500	477	40	1618	3 x (120x20)	25,2	32	4163
Ячеистые решетки, оцинкованная сталь	Высокое качество материала, решетки фиксируются 8 болтами из расчета на 1 м.								по запросу

*Продукция до класса нагрузки D 400 не используется на автомагистралях.
** Необходимо учесть более долгий срок поставки. Минимальный заказ - 25 погонных метра.

Аксессуары FASERFIX-Super 400

Тип	Длина мм	Ширина мм	Высота мм	Вес кг	Штук на палете	Артикул No.
Торцевые заглушки FASERFIX-Super 400						
Торцевая заглушка FASERFIX-Super 400 , Тип 01, оцинкованная сталь	-	490	540	4,8	-	4091
Торцевая заглушка FASERFIX-Super 400, высота 630 мм, оцинкованная сталь	-	490	630	5,1	-	4092
Торцевая заглушка FASERFIX-Super 400, с выводным патрубком	-	490	540	5,6	-	4093
Торцевая заглушка FASERFIX-Super 400, с UPVC патрубком DN 200, высота 630 мм, оцинкованная сталь	-	490	630	5,9	-	4097

Таблица подбора продукции

Каналы FASERFIX-Super 500 с системой SIDE-LOCK

с защитным кантом из оцинкованной стали

Тип	Длина мм	Ширина мм	Высота мм	Площадь ячеек см²	Вес кг	Штук на палете	Артикул No.
01, со скругленным основанием	1000	590	630	2141,0	303,0	-	4121

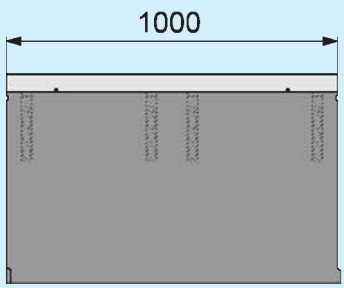

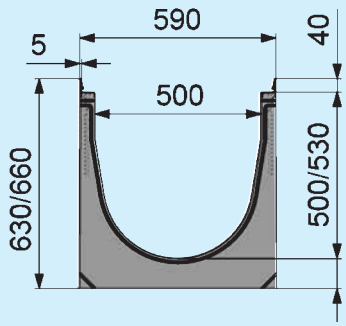

Решетки FASERFIX-Super 500

Тип	Класс нагрузки	Длина мм	Ширина мм	Высота мм	Площадь ячеек. см²/м	Размер щели мм	Вес кг	Штук на палете	Артикул No.
Чугунные решетки	Качество пластичного чугуна: шаровидный графитовый чугун, решетки фиксируются 8 болтами из расчета на 1 м.								
Чугунная решетка	E 600	500	577	40	2061	3 x (150x20)	46,0	24	4182
Ячеистые решетки, оцинкованная сталь	Высокое качество материала, решетки фиксируются 8 болтами из расчета на 1 м.								по запросу

Аксессуары FASERFIX-Super 500

Тип	Длина мм	Ширина мм	Высота мм	Вес кг	Штук на палете	Артикул No.
Торцевые заглушки FASERFIX-Super 500						
Торцевая заглушка FASERFIX-Super 500	-	590	650	7,5	-	4096
Торцевая заглушка FASERFIX-Super 500, с выводным патрубком	-	590	650	8,0	-	4095

FASERFIX - Специальные услуги для индивидуальных проектов

Тип	Длина мм	Ширина мм	Высота мм	Вес кг	Штук на палете	Артикул No.
Сверление отверстий для каналов FASERFIX-Super						
DN 70	-	-	-	-	-	971
DN 100	-	-	-	-	-	972
DN 150	-	-	-	-	-	973
DN 200	-	-	-	-	-	974
Установка выводного PVC патрубка в каналы FASERFIX-Super						
DN 70	-	-	-	-	-	981
DN 100	-	-	-	-	-	982
DN 150	-	-	-	-	-	983
DN 200	-	-	-		-	984
Поперечная резка каналов и решеток FASERFIX-Super						
NW 100	-	-	-	-	-	990
NW 150	-	-	-	-	-	991
NW 200	-	-	-	-	-	992
NW 300	-	-	-	-	-	993
NW 400	-	-	-	-	-	985
NW 500	-	-	-	-	-	989
Резка каналов и решеток по косой FASERFIX-Super						
NW 100	-	-	-	-	-	995
NW 150	-	-	-	-	-	996
NW 200	-	-	-	-	-	997
NW 300	-	-	-	-	-	998
NW 400	-	-	-	-	-	949
NW 500	-	-	-	-	-	959
Установка системы крепления FASERFIX EP						
Пластиковые трубки 15/13 мм, L 162 мм, красный	-	-	-	-	-	703
2 стальные трубки, диаметром 12 мм для Артикула 703	-	-	-	-	-	704
Специальный тип, минимальный заказ - 30 метров						

Уголок FASERFIX-Super для увеличения высоты канала

для каналов FASERFIX-Super 150-500, ширина 45 мм, полный комплект для 1 канала

Тип	Длина мм	Ширина мм	Высота мм	Вес кг	Штук на палете	Артикул No.
Уголок FASERFIX-Super, высота: 100 мм, длина: 1000 мм по запросу	1000	-	100	5,0	-	860
Уголок FASERFIX-Super, высота: 100 мм, длина: 500 мм, по запросу	500	-	100	2,5	-	865
Уголок FASERFIX-Super, по запросу	1000	-	122	7,6	-	870
Уголок FASERFIX-Super, по запросу	500	-	122	3,8	-	875

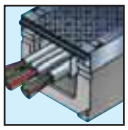

Таблица подбора продукции

Сервисные каналы FASERFIX-Service 100 KS с системой SIDE-LOCK

Тип	Длина мм	Ширина мм	Высота мм	Площадь ячеек см²	Вес кг	Штук на палете	Артикул No.
0105	500	160	214	-	20,5	56	8550
05	1000	160	184	-	38,0	28	8541
010	1000	161	214	-	42,0	28	8542
020	1000	161	274	-	48,0	21	8544

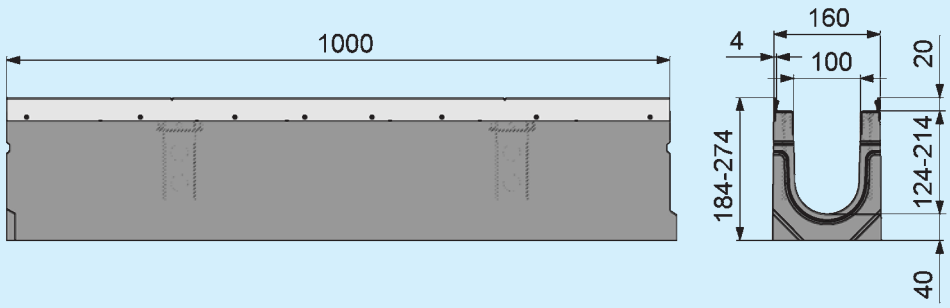

Решетки FASERFIX-Service 100 KS с системой SIDE-LOCK

Тип	Класс нагрузки	Длина мм	Ширина мм	Высота мм	Площадь ячеек. см²/м	Размер щели мм	Вес кг	Штук на палете	Артикул No.
Сплошные покрытия, оцинкованная сталь	Высокое качество материала, для системы крепления решеток SIDE-LOCK								
Сплошное покрытие	C 250	1000	149	20	–	-	5,5	250	8191
Сплошное покрытие	C 250	500	149	20	–	-	2,8	200	8192
Ячеистые чугунные решетки	Качество пластичного чугуна: шаровидный графитовый чугун, решетки фиксируются 8 болтами из расчета на 1 м.								
ячеистая чугунная решетка, черная	E 600	500	149	20	-	-	4,6	264	8262

Аксессуары FASERFIX-Service 100 KS

Тип	Длина мм	Ширина мм	Высота мм	Вес кг	Штук на палете	Артикул No.
Торцевые заглушки FASERFIX-Service 100 KS						
Торцевая заглушка FASERFIX-Super 100 KS, Тип 010, оцинкованная сталь	-	160	214	0,5	-	8082
Торцевая заглушка FASERFIX-Super 100 KS, Тип 020, оцинкованная сталь	-	160	274	0,6	-	8083

Сервисные каналы FASERFIX-Service 150 с системой SIDE-LOCK

Тип	Длина мм	Ширина мм	Высота мм	Площадь ячеек см²	Вес кг	Штук на палете	Артикул No.
0105	500	240	255	-	40,0	30	2349
01	1000	240	255	-	80,0	15	2300
010	1000	240	309	-	90,0	15	2342
020	1000	240	369	-	102,0	10	2344
01, прямоугольный	1000	240	255	-	80,0	15	2105
010, прямоугольный	1000	240	309	-	93,5	15	2106
020, прямоугольный	1000	240	369	-	105,0	10	2107

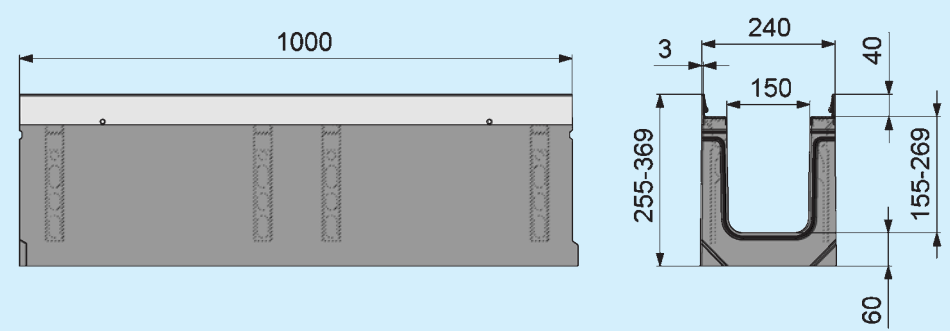

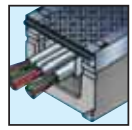

Решетки FASERFIX-Service 150 с системой SIDE-LOCK

Тип	Класс нагрузки	Длина мм	Ширина мм	Высота мм	Площадь ячеек см²/м	Размер щели мм	Вес кг	Штук на палете	Артикул No.
Ячеистые чугунные решетки	Качество пластичного чугуна: шаровидный графитовый чугун, решетки фиксируются 8 болтами из расчета на 1 м.								
Ячеистая чугунная решетка, черная	E 600	500	227	40	-	-	10,7	98	2262

Аксессуары FASERFIX-Service 150

Тип	Длина мм	Ширина мм	Высота мм	Вес кг	Штук на палете	Артикул No.
Торцевые заглушки FASERFIX-Service 150						
Торцевая заглушка FASERFIX-Service 150, Тип 01	-	240	255	0,9	-	2381
Торцевая заглушка FASERFIX-Service 150, Тип 010	-	240	309	1,1	-	2382
Торцевая заглушка FASERFIX-Service 150, Тип 020	-	240	369	1,3	-	2383

Сервисные каналы FASERFIX-Service 200 с системой SIDE-LOCK

Тип	Длина мм	Ширина мм	Высота мм	Площадь ячеек см²	Вес кг	Штук на палете	Артикул No.
0105	500	290	305	-	53,0	24	3349
01	1000	290	305	-	100,2	12	3300
020	1000	290	400	-	117,6	8	3344
250, прямоугольный	1000	290	250	-	74,0	12	3365
01, прямоугольный	1000	290	305	-	104,5	12	3105
010, прямоугольный	1000	290	350	-	113,5	12	3106
020, прямоугольный	1000	290	400	-	124,5	8	3107

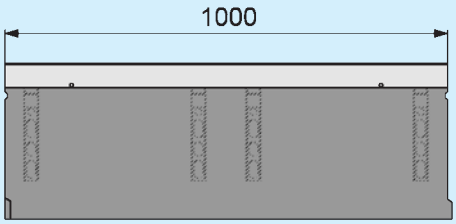

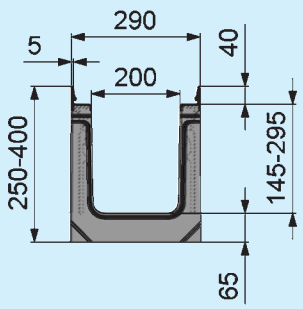

Решетки FASERFIX-Service 200 с системой SIDE-LOCK

Тип	Класс нагрузки	Длина мм	Ширина мм	Высота мм	Площадь ячеек см²/м	Размер щели мм	Вес кг	Штук на палете	Артикул No.
Ячеистые чугунные решетки	Качество пластичного чугуна: шаровидный графитовый чугун, решетки фиксируются 8 болтами из расчета на 1 м.								
Ячеистая чугунная решетка, черная	E 600	500	-	40		-	13,4	84	3262

Аксессуары FASERFIX-Service 200
Торцевые заглушки FASERFIX-Service 200

Устанавливаются в начале или конце линии каналов

Тип	Длина мм	Ширина мм	Высота мм	Вес кг	Штук на палете	Артикул No.
Торцевая заглушка для FASERFIX-Service 200, Тип 01 с выводным патрубком, оцинкованная сталь	-	290	305	1,3	-	3381
Торцевые заглушки для FASERFIX-Service 200, Тип 020 с выводным патрубком, оцинкованная сталь	-	290	400	1,8	-	3383

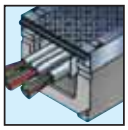

Таблица подбора продукции

Сервисные каналы FASERFIX-Service 300 с системой SIDE-LOCK

Тип	Длина мм	Ширина мм	Высота мм	Площадь ячеек см²	Вес кг	Штук на палете	Артикул No.
0105	500	390	415	-	75,0	12	4301
01	1000	390	415	-	157,0	6	4300
01, прямоугольный	1000	390	415	-	150,0	6	4105

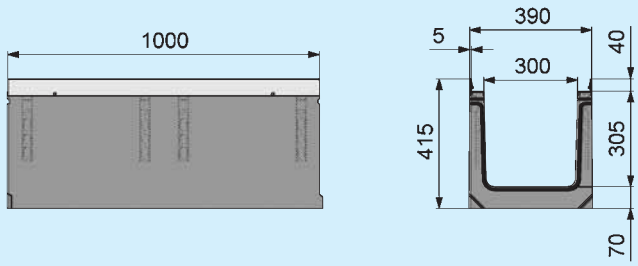

Сервисные каналы FASERFIX-Service 400 с системой SIDE-LOCK

Тип	Длина мм	Ширина мм	Высота мм	Площадь ячеек см²	Вес кг	Штук на палете	Артикул No.
01, со скругленным основанием	1000	490	540	-	248,0	-	4451
01H, со скругленным основанием	1000	490	630	-	268,0	-	4456
Трубки транспортные	-	-	-	-	0,1	-	701

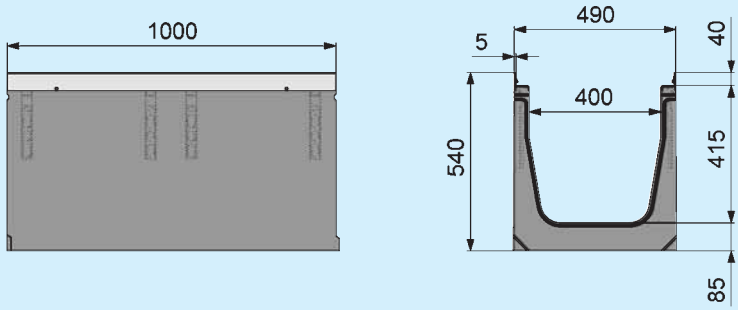

Сервисные каналы FASERFIX-Service 500 с системой SIDE-LOCK

Тип	Длина мм	Ширина мм	Высота мм	Площадь ячеек см²	Вес кг	Штук на палете	Артикул No.
01, со скругленным основанием	1000	590	630	-	303,0	-	4461

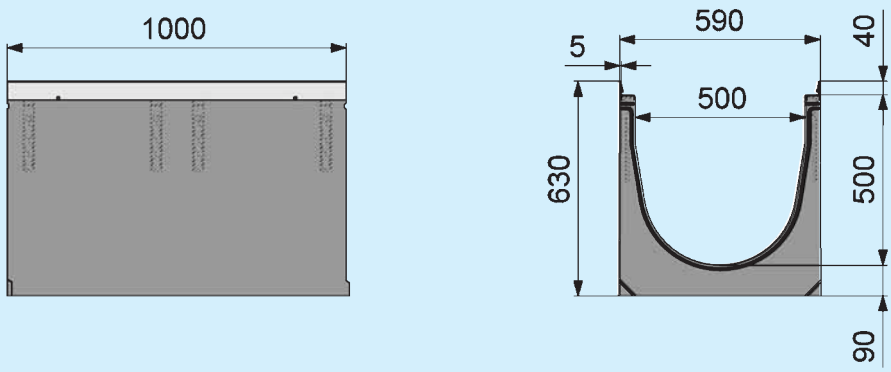

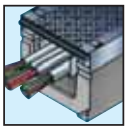

Решетки FASERFIX-Service 300 с системой SIDE-LOCK

Тип	Класс нагрузки	Длина мм	Ширина мм	Высота мм	Площадь ячеек. см²/м	Размер щели мм	Вес кг	Штук на палете	Артикул No.
Ячеистые чугунные решетки	Качество пластичного чугуна: шаровидный графитовый чугун, решетки фиксируются 8 болтами из расчета на 1 м.								
Ячеистая чугунная решетка, черная	E 600	500	337	40	-	-	21,5	50	4262

Аксессуары FASERFIX-Service 300

Тип	Длина мм	Ширина мм	Высота мм	Вес кг	Штук на палете	Артикул No.
Торцевые заглушки FASERFIX-Service 300						
Торцевая заглушка для FASERFIX-Service 300, оцинкованная сталь	-	390	415	2,5	-	4381

Решетки FASERFIX-Service 400 с системой SIDE-LOCK

Тип	Класс нагрузки	Длина мм	Ширина мм	Высота мм	Площадь ячеек. см²/м	Размер щели мм	Вес кг	Штук на палете	Артикул No.
Ячеистые чугунные решетки	Качество пластичного чугуна: шаровидный графитовый чугун, решетки фиксируются 8 болтами из расчета на 1 м.								
Ячеистая чугунная решетка, черная	E 600	500	477	40	-	-	32	32	4362

Аксессуары FASERFIX-Service 400

Тип	Длина мм	Ширина мм	Высота мм	Вес кг	Штук на палете	Артикул No.
Торцевые заглушки FASERFIX-Service 400						
Торцевая заглушка FASERFIX-Service 400, Тип 01, оцинкованная сталь	-	490	540	4,8	-	4391

Решетки FASERFIX Service 500 с системой SIDE-LOCK

Тип	Класс нагрузки	Длина мм	Ширина мм	Высота мм	Площадь ячеек. см²/м	Размер щели мм	Вес кг	Штук на палете	Артикул No.
Ячеистые чугунные решетки	Качество пластичного чугуна: шаровидный графитовый чугун, решетки фиксируются 8 болтами из расчета на 1 м.								
Ячеистая чугунная решетка, черная	E 600	500	577	40	-	-	42,0	24	4462

Аксессуары FASERFIX-Service 500

Тип	Длина мм	Ширина мм	Высота мм	Вес кг	Штук на палете	Артикул No.
Торцевые заглушки FASERFIX-Service 500						
Торцевая заглушка FASERFIX-Service 500, Тип 01, оцинкованная сталь	-	590	650	7,5	-	4396
Болты и гайки для крепления чугунных решеток (при высоких классах нагрузки)						
болт и гайка	-	-	-	-	-	9416

Таблица подбора продукции

Корзина для мусора FASERFIX-Park для водослива

Тип	Длина мм	Ширина мм	Высота мм	Площадь ячеек см²	Вес кг	Штук на палете	Артикул No.
Корзина для мусора FASERFIX-Park для выводного патрубка DN 70	-	-	65	-	0,3	-	1189
Корзина для мусора FASERFIX-Park для выводного патрубка DN 100	-	-	120	-	0,9	-	1191
Корзина для мусора FASERFIX-Park для выводного патрубка DN 150	-	-	180	-	1,2	-	2191
Корзина для мусора FASERFIX-Park, нержавеющая сталь, изготавливается на заказ.							

Каналы FASERFIX-Park 100 KS с системой SIDE-LOCK

Тип	Длина мм	Ширина мм	Высота мм	Площадь ячеек см²	Вес кг	Штук на палете	Артикул No.
FASERFIX-Park 100 KS, NW 100, Тип 80	1000	160	80	-	17,5	56	1106
FASERFIX-Park 100 KS, NW 100, Тип 100	1000	160	100	-	20,0	56	1108

Типы решеток для FASERFIX-Park 100 KS см. на стр. 53

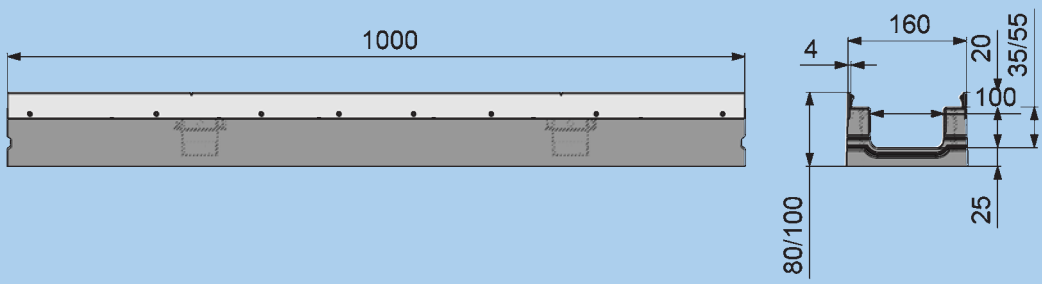

Аксессуары FASERFIX-Park 100 KS

Тип	Длина мм	Ширина мм	Высота мм	Вес кг	Штук на палете	Артикул No.
Торцевые заглушки FASERFIX-Park 100 KS						
Торцевая заглушка для канала FASERFIX-Park 100 KS Тип 80	-	160	80	0,2	-	1181
Торцевая заглушка для канала FASERFIX-Park 100 KS Тип 100	-	160	100	0,3	-	1183
Торцевые заглушки FASERFIX-Park, нержавеющая сталь, изготавливаются на заказ.						

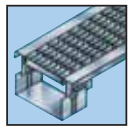

Канал DACHFIX-Standard Тип I, оцинкованная сталь, высота регулируется

Тип	Длина мм	Ширина мм	Высота мм	Вес кг	Штук на палете	Артикул No.
С щелевой решеткой	1000	139	58-90	4,7	-	60070
С щелевой решеткой	500	139	58-90	2,4	-	60073
С ячеистой решеткой, оцинкованная сталь, ячейка 30/10	1000	139	58-90	5,9	-	60080
С ячеистой решеткой, оцинкованная сталь, ячейка 30/10	500	139	58-90	3,0	-	60083
С перфорированной решеткой, оцинкованная сталь	1000	139	58-90	5,4	-	60078
Угловое соединение 90° с щелевой решеткой	500/500	139	58-90	4,5	-	60076
Угловое соединение 90° с ячеистой решеткой, оцинкованная сталь	500/500	139	58-90	5,3	-	60086

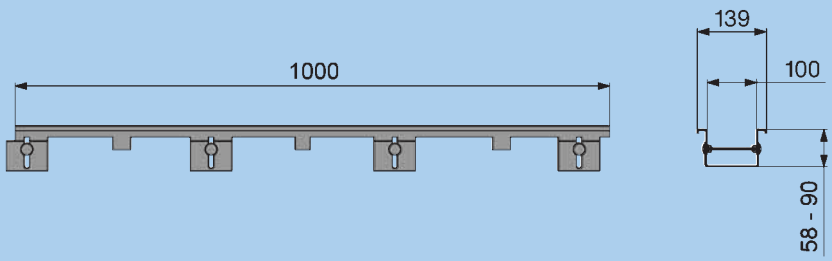

Аксессуары DACHFIX-Standard Тип I

Тип	Длина мм	Ширина мм	Высота мм	Вес кг	Штук на палете	Артикул No.
Перфорированная боковая стенка, оцинкованная сталь	1000	29	50	0,5	-	60700
Перфорированная боковая стенка, оцинкованная сталь	500	29	50	0,2	-	60706
Боковой отводной канал	1000	70	30	0,7	-	60800

Канал DACHFIX-Standard Тип II, оцинкованная сталь, высота регулируется

Тип	Длина мм	Ширина мм	Высота мм	Вес кг	Штук на палете	Артикул No.
С щелевой решеткой	1000	139	110-160	5,3	-	60170
С ячеистой решеткой, ячейка 30/10, оцинкованная сталь	1000	139	110-160	6,5	-	60180
С перфорированной решеткой, оцинкованная сталь	1000	139	110-160	5,9	-	60178

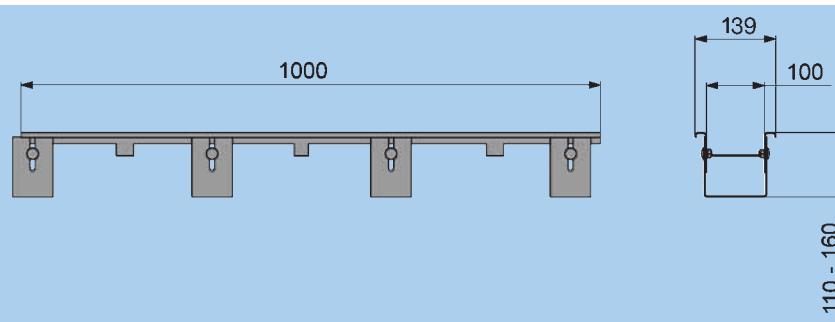

Аксессуары DACHFIX-Standard Тип II

Тип	Длина мм	Ширина мм	Высота мм	Вес кг	Штук на палете	Артикул No.
Перфорированная боковая стенка, оцинкованная сталь	1000	27	100	0,9	-	60721
Боковой отводной канал	1000	70	30	0,7	-	60800

Таблица подбора продукции

Канал DACHFIX-Standard Тип III, оцинкованная сталь, высота регулируется

Тип	Длина мм	Ширина мм	Высота мм	Вес кг	Штук на палете	Артикул No.
С ячеистой решеткой, оцинкованная сталь, ячейка 30/10	1000	250	70-110	9,2	-	60280

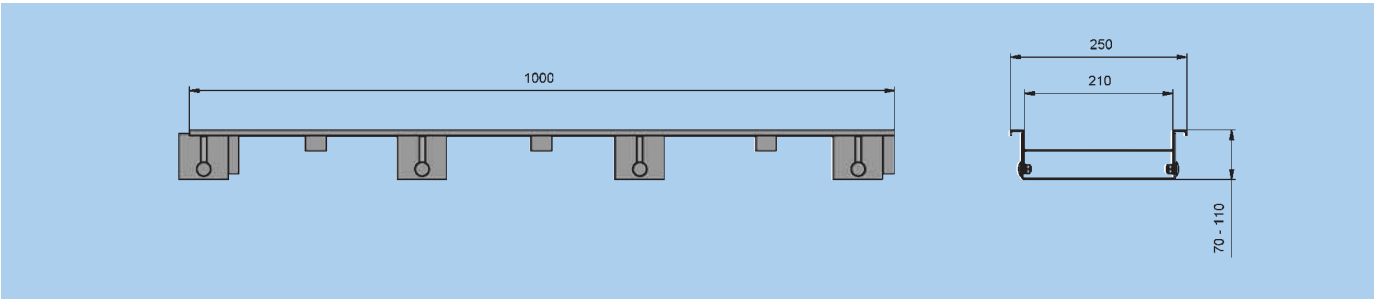

Аксессуары DACHFIX-Standard Тип III

Тип	Длина мм	Ширина мм	Высота мм	Вес кг	Штук на палете	Артикул No.
Перфорированная боковая стенка, оцинкованная сталь	1000	32	70	0,6	-	60741
Боковой отводной канал	1000	70	30	0,7	-	60800

Канал DACHFIX-Standard Тип IV, оцинкованная сталь, высота регулируется

Тип	Длина мм	Ширина мм	Высота мм	Вес кг	Штук на палете	Артикул No.
С ячеистой решеткой, оцинкованная сталь, ячейка 30/10	1000	500	70-110	16,4	-	60380

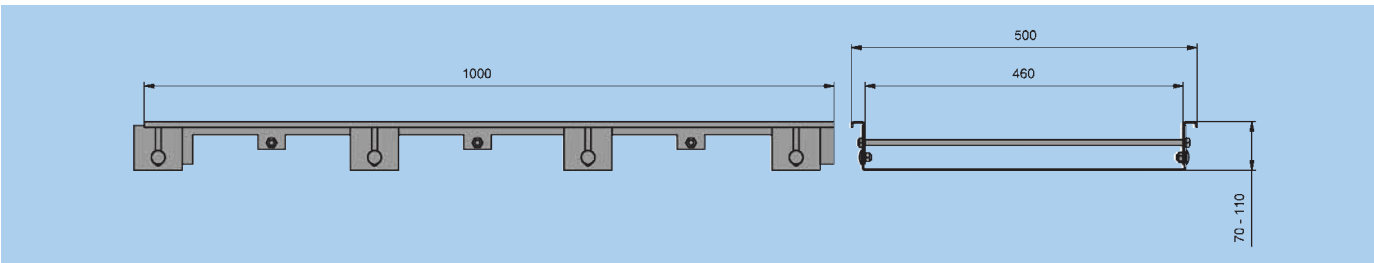

Аксессуары DACHFIX-Standard Тип IV

Тип	Длина мм	Ширина мм	Высота мм	Вес кг	Штук на палете	Артикул No.
Перфорированная боковая стенка, оцинкованная сталь	1000	32	70	0,6	-	60741
Боковой отводной канал	1000	70	30	0,7	-	60800

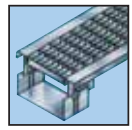

Канал DACHFIX-Standard Тип 0, оцинкованная сталь, высота не регулируется

Тип	Длина мм	Ширина мм	Высота мм	Вес кг	Штук на палете	Артикул No.
С щелевой решеткой	1000	140	45	5,2	-	60074
С щелевой решеткой	1000	140	75	5,7	-	60075
С ячеистой решеткой, оцинкованная сталь, ячейка 30/10	1000	140	45	6,4	-	60084
С ячеистой решеткой, оцинкованная сталь, ячейка 30/10	1000	140	75	6,9	-	60085
С перфорированной решеткой, оцинкованная сталь	1000	140	45	5,9	-	60088
С перфорированной решеткой, оцинкованная сталь	1000	140	75	6,4	-	60089

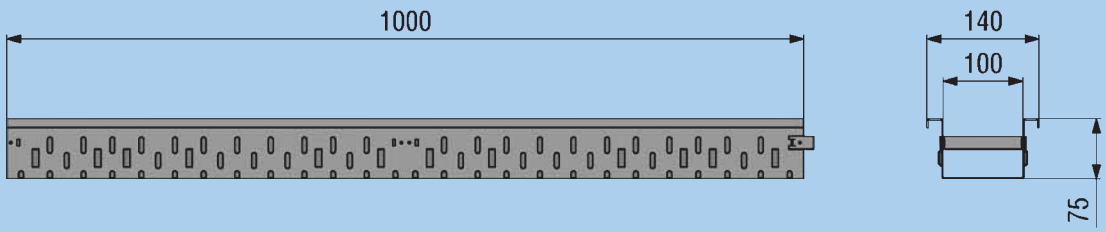

Аксессуары DACHFIX-Standard Тип 0

Тип	Длина мм	Ширина мм	Высота мм	Вес кг	Штук на палете	Артикул No.
Боковой отводной канал	1000	70	30	0,7	-	60800
Дождеприемники DACHFIX-Standard, высота не регулируется						
Тип I с ячеистой решеткой, оцинкованная сталь	250	250	60	1,4		60610
Тип I с ячеистой решеткой, нержавеющая сталь	250	250	60	1,4		60615
Тип I с щелевой решеткой, оцинкованная сталь	250	250	60	1,7		60620
Тип I с щелевой решеткой, нержавеющая сталь	250	250	60	1,7		60625
Тип II с ячеистой решеткой, оцинкованная сталь	400	400	60	5,7		60640
Тип II с ячеистой решеткой, нержавеющая сталь	400	400	60	5,7		60645
Дождеприемники DACHFIX-Super, высота регулируется						
Тип I с ячеистой решеткой, оцинкованная сталь, ячейка 30/10	250	250	70-100	2,0		60541
Тип I с ячеистой решеткой, нержавеющая сталь, ячейка 30/10	250	250	70-100	2,0		60546
Тип I с щелевой решеткой, оцинкованная сталь	250	250	70-100	2,2		60542
Тип I с щелевой решеткой, нержавеющая сталь	250	250	70-100	2,2		60547
Тип II с ячеистой решеткой, оцинкованная сталь, ячейка 30/10	400	400	70-100	6,5		60591
Тип II с ячеистой решеткой, нержавеющая сталь, ячейка 30/10	400	400	70-100	6,5		60596

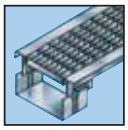

Таблица подбора продукции

Канал DACHFIX-Super Тип I, оцинкованная сталь, высота регулируется

Тип	Длина мм	Ширина мм	Высота мм	Вес кг	Штук на палете	Артикул No. оцинк. сталь	нерж. сталь
С щелевой решеткой	1000	140	54-80	5,2	-	67100	67150
С щелевой решеткой	500	140	54-80	2,6	-	67110	67160
С ячеистой решеткой, оцинкованная сталь, ячейка 30/10	1000	140	54-80	6,5	-	67200	67250
С ячеистой решеткой, оцинкованная сталь, ячейка 30/10	500	140	54-80	3,3	-	67210	67260
С перфорированной решеткой, оцинкованная сталь	1000	140	54-80	5,2	-	67300	67350
С перфорированной решеткой, оцинкованная сталь	500	140	54-80	2,6	-	67310	67360

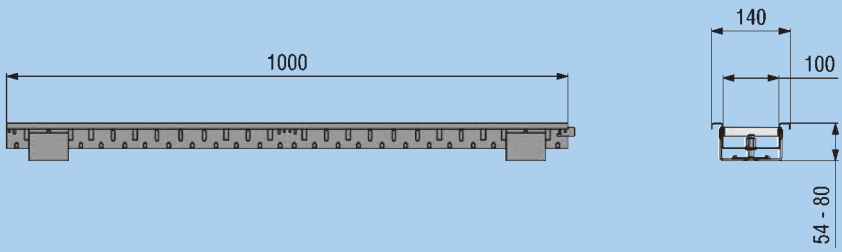

Аксессуары DACHFIX-Super Тип I

Тип	Длина мм	Ширина мм	Высота мм	Вес кг	Штук на палете	Артикул No. оцинк. сталь	нерж. сталь
Перфорированная боковая стенка, оцинкованная сталь	1000	110	44	1,0	-	67900	67910
Боковой отводной канал	1000	70	30	0,7	-	60800	60801

Канал DACHFIX-Super Тип II, оцинкованная сталь, высота регулируется

Тип	Длина мм	Ширина мм	Высота мм	Вес кг	Штук на палете	Артикул No. оцинк. сталь	нерж. сталь
С щелевой решеткой	1000	140	84-120	6,1	-	68100	68150
С щелевой решеткой	500	140	84-120	3,0	-	68110	68160
С ячеистой решеткой, оцинкованная сталь, ячейка 30/10	1000	140	84-120	7,4	-	68200	68250
С ячеистой решеткой, оцинкованная сталь, ячейка 30/10	500	140	84-120	3,7	-	68210	68260
С перфорированной решеткой, оцинкованная сталь	1000	140	84-120	6,1	-	68300	68350
С перфорированной решеткой, оцинкованная сталь	500	140	84-120	3,0	-	68310	68360

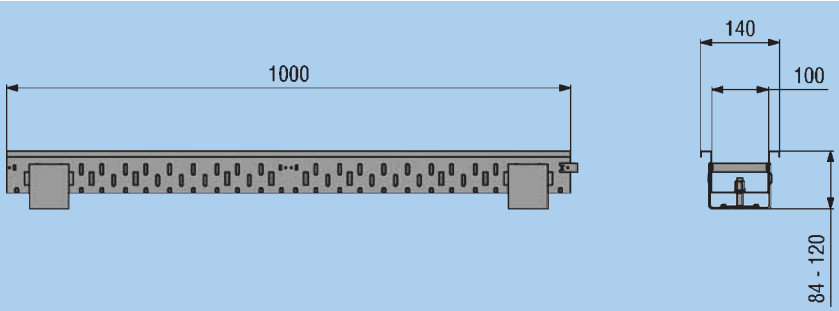

Аксессуары DACHFIX-Super Тип II

ТипТип	Длина мм	Ширина мм	Высота мм	Вес кг	Штук на палете	Артикул No. оцинк. сталь	нерж. сталь
Перфорированная боковая стенка, оцинкованная сталь	1000	110	74	1,3	-	68900	68910
Боковой отводной канал	1000	70	30	0,7	-	60800	60801

Каналы FASERFIX-Standard 100 E

Тип	Длина мм	Ширина мм	Высота мм	Площадь ячеек. см²	Вес кг	Штук на палете	Артикул No.
0105	500	160	140	89,0	12,9	-	6249
01	1000	160	140	89,0	31,4		6200
01, с отверстием DN 100	1000	160	140	89,0	30,4		6300
010	1000	160	194	143,0	39,4		6242
010, с отверстием DN 100	1000	160	194	143,0	37,9		6342
1	1000	160	140-146	89,0	32,4		6201
2	1000	160	146-152	95,0	32,9		6202
3	1000	160	152-158	101,0	33,9		6203
4	1000	160	158-164	107,0	34,4		6204
5	1000	160	164-170	113,0	34,9		6205
6	1000	160	170-176	119,0	35,4		6206
7	1000	160	176-182	125,0	36,4		6207
8	1000	160	182-188	131,0	36,9		6208
9	1000	160	188-194	137,0	37,9		6209
10	1000	160	194-200	143,0	38,9		6210

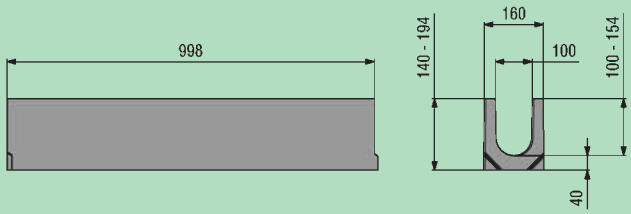

Решетки FASERFIX-Standard 100 E

Тип нагрузки	Класс	Длина мм	Ширина мм	Высота мм	Площадь ячеек. см²/м	Размер щели мм	Вес кг	Штук на палете	Артикул No.
Ячеистые решеткм GUGI из пластичного чугуна									
Ячеистая решетка GUGI из пластичного чугуна, черная	C 250	500	158	14	444	20 x 30	3,5	338	6267
Щелевые решетки, оцинкованная сталь									
Щелевая решетка	A 15	1000	158	21	280	80 x 10	2,2	-	6270
Щелевая решетка	A 15	500	158	21	280	80 x 10	1,1	-	6271
Ячеистые решетки, оцинкованная сталь									
Ячеистая решетка	B 125	1000	158	20	650	30 x 10	2,7	-	6280
Ячеистая решетка	B 125	500	158	20	650	30 x 10	1,4	-	6281

Аксессуары FASERFIX-Standard 100 E

Тип	Длина мм	Ширина мм	Высота мм	Площадь ячеек. см²	Вес кг	Штук на палете	Артикул No.
Пескоуловители FASERFIX-Standard 100 E, без решетки, без ловушки спертого воздуха							
с UPVC корзиной для мусора	500	160	480	-	47,2	-	6253
с оцинкованной корзиной для мусора	500	160	480	-	48,2	-	6255
Торцевые заглушки FASERFIX-Standard 100 Es	Устанавливаются в начале и конце линии каналов						
Торцевая заглушка FASERFIX-Standard 100 E, Тип 01, оцинкованная сталь	-	160	160	-	0,1	-	6290
Торцевая заглушка FASERFIX-Standard 100 E, Тип 010, оцинкованная сталь	-	160	160	-	0,2	-	6291
Торцевые заглушки Standard 100 E, Тип 010 с UPVC патрубком, оцинкованная сталь	-	160	160	-	0,2	-	6297

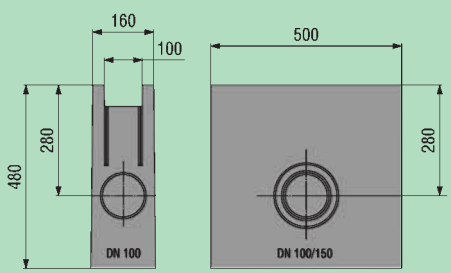

Таблица подбора продукции

FASERFIX - Специальные услуги для индивидуальных проектов

Тип	Длина мм	Ширина мм	Высота мм	Вес кг	Артикул No.
Сверление отверстий для каналов FASERFIX-Standard					
DN 70	-	-	-	-	976
DN 100	-	-	-	-	977
Установка выводного PVC патрубка в каналы FASERFIX-Standard					
DN 70	-	-	-	-	986
DN 100	-	-	-	-	987
Поперечная резка каналов и решеток FASERFIX-Standard	-	-	-	-	994
Резка каналов и решеток по косой FASERFIX-Standard	-	-	-	-	999

Примечание: для стыковки 2х каналов требуется 2 реза по косой.

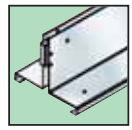

Щелевые каналы

Тип	Длина мм	Ширина мм	Высота мм	Вес кг	Штук на палете	Артикул No.
Номинальная ширина каналов 100 мм						
0105	500	141	125	9,0	128	5049
01	1000	141	125	18,5	64	5000
010	1000	141	179	25,0	40	5042
Номинальная ширина каналов 150 мм						
0105	500	210	200	26,5	20	401
01	1000	210	200	53,0	20	400

Щелевые покрытия

Тип	Класс нагрузки	Длина мм	Ширина мм	Высота мм	Размер щели	Вес кг	Штук на палете	Артикул оцинк. сталь	Артикул нерж. сталь
Щелевые покрытия, симметричные									
NW 100	C 250	1000	137	121	12,5	4,3	-	5715	5765
NW 100	C 250	500	137	121	12,5	2,3	-	5716	5766
NW 150	D 400	1000	196	171	12,5	8,2	-	410	420
NW 150	D 400	500	196	171	12,5	4,3	-	411	421
Щелевые покрытия, асимметричные									
NW 100	C 250	1000	137	121	12,5	4,4	-	5615	5665
NW 100	C 250	500	137	121	12,5	2,4	-	5616	5666
NW 150	D 400	1000	206	171	12,5	8,4	-	450	460
NW 150	D 400	500	206	171	12,5	4,3	-	451	461

Пескоуловители щелевые

Тип	Длина мм	Ширина мм	Высота мм	Вес кг	Штук на палете	Артикул No.
Номинальная ширина пескоуловителя 100 мм						
Пескоуловитель NW 100, Тип 345	500	137	345	33,0	28	5055
Пескоуловитель NW 100, Тип 465	500	137	465	43,0	14	5059
Номинальная ширина пескоуловителя 150 мм						
Пескоуловитель NW 150, Super 150 KS	500	210	600	69,0	10	11052
Пескоуловитель с оцинк. корзиной для мусора	500					416

Съемные щелевые покрытия

Тип	Класс нагрузки	Длина мм	Ширина мм	Высота мм	Размер щели	Вес кг	Штук на палете	Артикул оцинк. сталь	Артикул нержавеющая сталь
Съемные щелевые покрытия, симметричные									
NW 100	C 250	500	137	121	12,5	5,9	-	5740	5790
NW 150	D 400	500	196	171	12,5	8,4	-	470	480
Съемные щелевые покрытия, асимметричные									
NW 100	C 250	500	137	121	12,5	5,0	-	5640	5690
NW 150	D 400	500	206	171	12,5	7,5	-	475	485

Руководство по установке

Инструкции по монтажу

- ***Примеры приведены для определенных типов каналов и конкретных ситуаций по их установке.***
- ***Необходимо учитывать местные условия.***
- ***Система должна быть установлена на 3-5 мм ниже уровня прилегающей к ней поверхности.***
- ***Горизонтальные силы, действующие на канал или бетонное основание, должны быть устранены при помощи компенсационных швов.***
- ***Каналы не должны быть повреждены механически в процессе установки, например во время уплотнения прилегающих поверхностей.***
- ***Пескоуловители и дождеприемники устанавливаются по той же схеме, что и каналы.***
- ***Подробные инструкции по установке можно загрузить с нашего сайта***
- ***Примеры по установке могут быть пересмотрены и изменены со временем.***

www.hauraton.com
Мастер подбора решеток:

Дополнительные возможности:

На нашем сайте www.hauraton.com мы предоставляем возможность выбора дизайна поверхности и подбора соответствующих покрытий в соответствии с определенным классом нагрузки. Достаточно изменить тип поверхности или покрытия, чтобы увидеть результат!

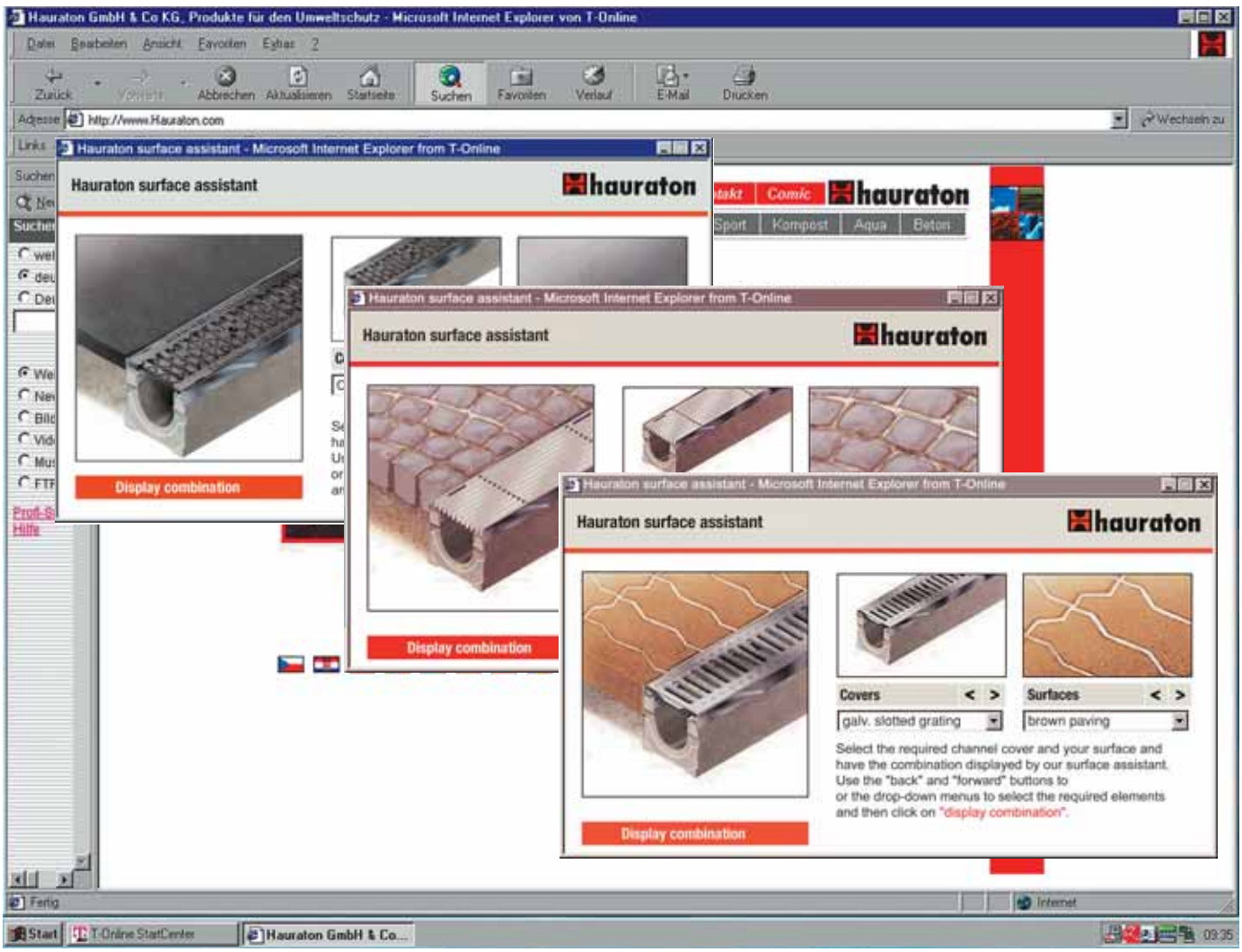

Инструкции по установке системы SIDE-LOCK

для каналов FASERFIX

Установка решеток с системой SIDE-LOCK

1. Вставьте решетку

2. Надавите ногой до щелчка

Демонтаж решеток с системой SIDE-LOCK

Демонтаж с помощью шлицевой отвертки. Щелевые, перфорированные решетки и сплошные покрытия длиной 1 м демонтируются, начиная сбоку, с углубления в середине решетки/покрытия, и после этого с внешней стороны.

Ячеистые, продольные и поперечные решетки длиной 1 м, также как и предыдущие, демонтируются начиная сбоку, с углубления в середине решетки/покрытия (непосредственно в месте опорной штанги), и после этого с внешней стороны.

Ячеистые чугунные решетки GUGI и щелевые чугунные решетки снимаются с помощью щлицевой отвертки, которая устанавливается напротив маркировки.

Демонтаж с помощью монтировки. Щелевые чугунные решетки можно также снять с помощью монтировки.

Пример установки
FASERFIX - Super 100–200 KS / 100 NC / 150–500
в мощеную поверхность кл. A 15 – C 250

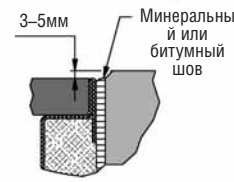

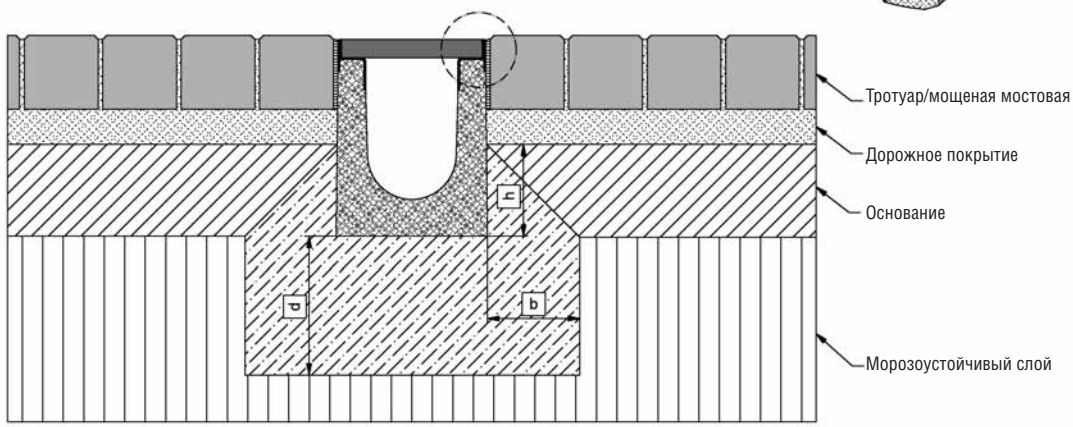

*h ≥ высота канала – 10 см

Класс нагрузки в соответствии с EN 1433 / V 9580		A15	B 125	C250	D 400**	E600	F900	Подходит для систем каналов:
Основание: ширина b / толщина d / высота h (в см.)		10/15/*	10/15/*	15/15/*				
Марка бетонного основания		B25	B25	B25				FASERFIX - Super 100–200 KS / 100 NC / 150–500
EN 206-1 / DIN 1045-2	Без опасности замерзания бокового поддерживающего основания	C 20/25	C 20/25	C 20/25				
	С опасностью замерзания бокового поддерживающего основания	C 25/30	C 25/30	C 25/30				

Данные примеры/рекомендации по установке соответствуют новым техническим условиям, предыдущие инструкции не действительны, www. hauraton.com, см. Услуги / Загрузить

** До класса нагрузки D 400 включительно не использовать поперечные линии каналов на скоростных магистралях

Дата: 10.02.2004

Прилагается общая инструкция по установке

Тип поверхности: **Тротуар / мощеная мостовая**

Описание: FF-S-100 KS тип 01_установка Кл. E 600 Тротуар / мощеная мостовая

Ссылка. \\Sql\Compass_data\2004\09\0\0000005598.idw

hauraton
Werkstrasse 13 Tel.+49 (0) 72 22 9 58-0
D-76437 Rastatt Fax.+49 (0) 72 22 9 58-100

Пример установки
FASERFIX - Super 100–200 KS / 100 NC / 150–500
с бетонной поверхностью кл. A 15 – F 900

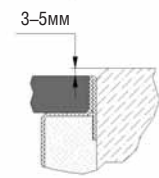

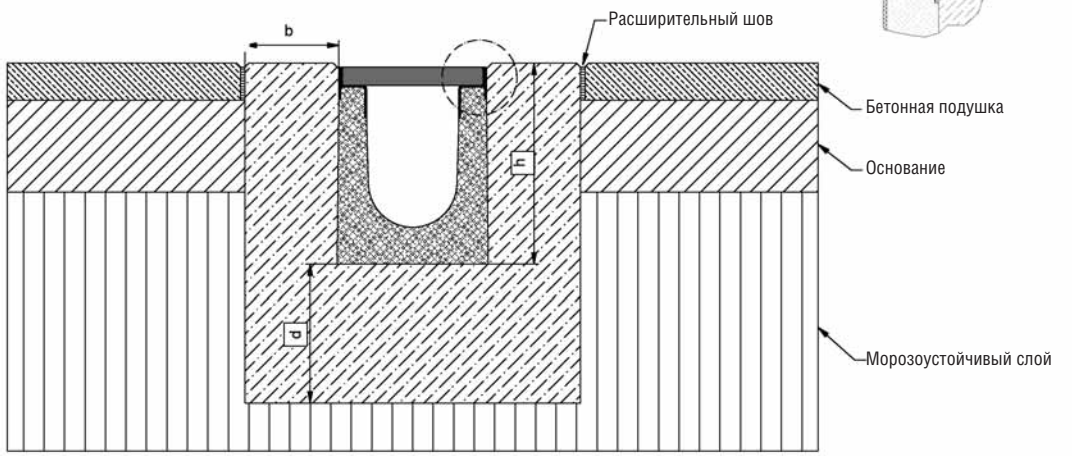

*h = высота канала плюс выступ

Классы нагрузки в соответствии с EN 1433 / V 19580		A15	B 125	C250	D 400**	E600	F900	Подходит для систем каналов:
Основание: ширина b / толщина d / высота h (в см.)		10/15/*	10/15/*	15/15/*	15/15/*	15/20/*	15/20/*	
Марка бетонного основания		B35	B35	B35	B35	B35	B35	FASERFIX - Super 100–200 KS / 100 NC / 150–500
EN 206-1 / DIN 1045-2	Без опасности замерзания бокового поддерживающего основания	C 20/25	C 20/25	C 20/25	C 20/25	C 20/25	C 20/25	
	С опасностью замерзания бокового поддерживающего основания	C 30/37XF4	C 30/37XF4	C 30/37XF4	C 30/37XF4	C 30/37XF4	C 30/37XF4	

Данные примеры/рекомендации по установке соответствуют новым техническим условиям, предыдущие инструкции не действительны, www. hauraton.com, см. Услуги / Загрузить

** До класса нагрузки D 400 включительно не использовать поперечные линии каналов на скоростных магистралях

Дата: 10.02.2004

Прилагается общая инструкция по установке

Тип поверхности: **Бетон**

Описание: FF-S-100 KS тип 01_установка Кл. F 900 бетон

Ссылка. \\Sql\Compass_data\2004\09\0\0000005599.idw

hauraton
Werkstrasse 13 Tel.+49 (0) 72 22 9 58-0
D-76437 Rastatt Fax.+49 (0) 72 22 9 58-100

Пример установки
FASERFIX - Super 100–200 KS / 100 NC / 150–500
с асфальтовой поверхностью кл. A 15 – E 600

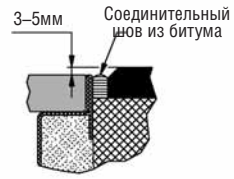

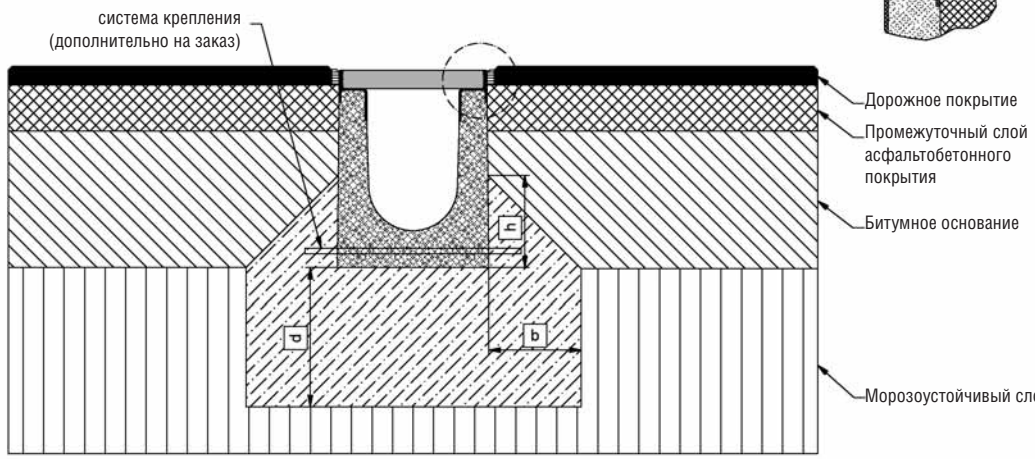

*h ≥ высота канала – 10 см

Класс нагрузки в соответствии с EN 1433 / V 9580		A15	B 125	C250	D 400**	E600	F900	Подходит для систем каналов:
Основание: ширина b / толщина d / высота h (в см.)		10/15/*	10/15/*	15/15/*	15/20/*	15/20/*		
Марка бетонного основания		B25	B25	B25	B25	B25		FASERFIX - Super 100–200 KS / 100 NC / 150–500
EN 206-1 / DIN 1045-2	Без опасности замерзания бокового поддерживающего основания	C 20/25	C 20/25	C 20/25	C 20/25	C 20/25		
	С опасностью замерзания бокового поддерживающего основания	C 25/30	C 25/30	C 25/30	C 25/30	C 25/30		

Данные примеры/рекомендации по установке соответствуют новым техническим условиям, предыдущие инструкции не действительны, www. hauraton.com, см. Услуги / Загрузить

** До класса нагрузки D 400 включительно не использовать поперечные линии каналов на скоростных магистралях

Дата: 10.02.2004

Прилагается общая инструкция по установке

Тип поверхности: **Асфальт**

Описание: FF-S-100 KS тип 010_установка Кл. E 600 Асфальт

Ссылка. \\Sql\Compass_data\2004\09\0\0000005600.idw

hauraton
Werkstrasse 13 Tel.+49 (0) 72 22 9 58-0
D-76437 Rastatt Fax.+49 (0) 72 22 9 58-100

Пример установки
FASERFIX-Park-Standard E 100
в цеметную поверхность кл. A 15 – C 250

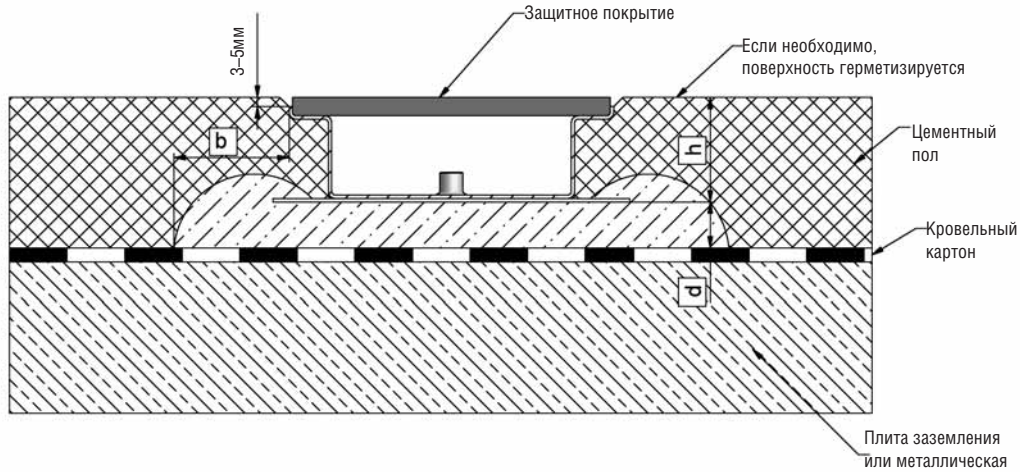

*h = высота канала плюс выступ

Классы нагрузки в соответствии с EN 1433 / V 19580		A15	B 125	C250	D 400**	E600	F900	Подходит для систем каналов:
Основание: ширина b / толщина d / высота h (в см.)		10/15/*	10/15/*	15/15/*				
Марка бетонного основания		B35	B35	B35				FASERFIX - Park - Standart - E 100
EN 206-1 / DIN 1045-2	Без опасности замерзания бокового поддерживающего основания	C 20/25	C 20/25	C 20/25				
	С опасностью замерзания бокового поддерживающего основания	C 30/37XF4	C 30/37XF4	C 30/37XF4				

Данные примеры/рекомендации по установке соответствуют новым техническим условиям, предыдущие инструкции не действительны, www. hauraton.com, см. Услуги / Загрузить

** До класса нагрузки D 400 включительно не использовать поперечные линии каналов на скоростных магистралях

Дата: 17.05.2004

Прилагается общая инструкция по установке

Тип поверхности: **Цементный пол**

Описание: FASERFIX - Park - Sta - 100_установка Кл. C 250 Цементный пол

Ссылка. \\Sql\Compass_data\2004\09\0\0000005609.idw

hauraton
Werkstrasse 13 Tel.+49 (0) 72 22 9 58-0
D-76437 Rastatt Fax.+49 (0) 72 22 9 58-100

Инструкции по установке

Пример установки
Каналов FASERFIX - Park 100KS /150–200
с мощеной поверхностью кл. A 15 – C 250

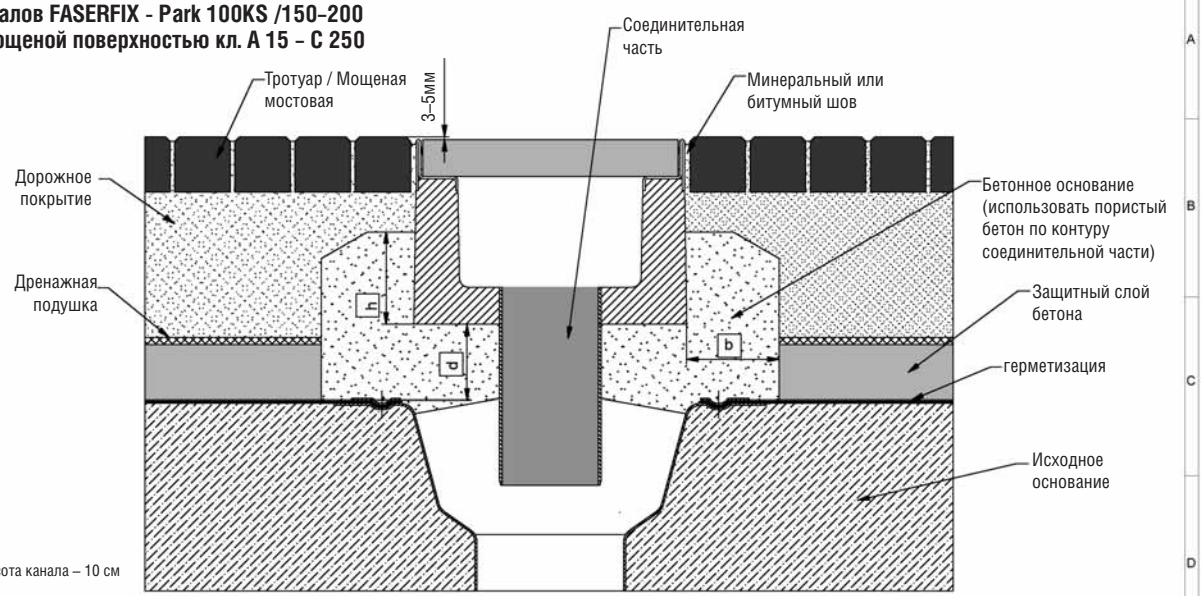

*h ≥ высота канала – 10 см

Класс нагрузки в соответствии с EN 1433 / V 9580		A15	B 125	C250	D 400**	E600	F900
Основание: ширина b / толщина d / высота h (в см.)		8/15/*	8/15/*	8/15/*			
Марка бетонного основания		B25	B25	B25			
EN 206-1 / DIN 1045-2	Без опасности замерзания бокового поддерживающего основания	C 20/25	C 20/25	C 20/25			
	С опасностью замерзания бокового поддерживающего основания	C 25/30	C 25/30	C 25/30			

Подходит для систем каналов:

Каналы - FASERFIX - Park 100KS /150–250

Данные примеры/рекомендации по установке соответствуют новым техническим условиям, предыдущие инструкции не действительны, www. hauraton.com, см. Услуги / Загрузить

** До класса нагрузки D 400 включительно не использовать поперечные линии каналов на скоростных магистралях

Дата: 14.09.2004

Прилагается общая инструкция по установке

Тип поверхности: **Тротуар / мощеная мостовая**

Описание: FF-Park 200 тип 200_установка Кл. C 250 Тротуар / мощеная мостовая

Ссылка. \\Sql\Compass_data\2004\09\0\0000005639.idw

hauraton
Werkstrasse 13 Tel.+49 (0) 72 22 9 58-0
D-76437 Rastatt Fax.+49 (0) 72 22 9 58-100

Пример установки
Каналов Dachfix

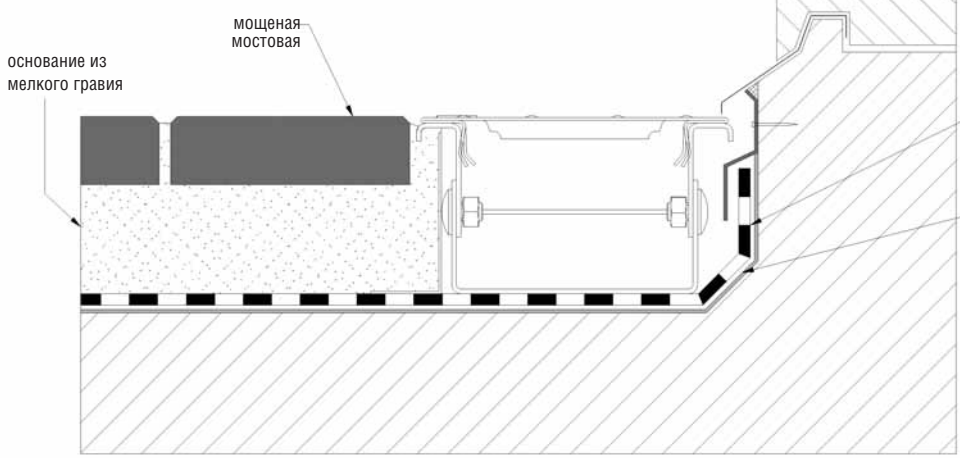

Класс нагрузки в соответствии с EN 1433 / V 9580		A15	B 125	C250	D 400**	E600	F900
Основание: ширина b / толщина d / высота h (в см.)							
Марка бетонного основания							
EN 206-1 / основания	Без опасности замерзания бокового поддерживающего						
DIN 1045-2	С опасностью замерзания бокового поддерживающего основания						

Подходит для систем каналов:

Каналы Dachfix

Данные примеры/рекомендации по установке соответствуют новым техническим условиям, предыдущие инструкции не действительны, www. hauraton.com, см. Услуги / Загрузить

** До класса нагрузки D 400 включительно не использовать поперечные линии каналов на скоростных магистралях

Дата: 20.09.2004

Прилагается общая инструкция по установке

Тип поверхности: **Мощеная мостовая**

Описание: DF-Sta_Dachfix-Rinne_пример установки

Ссылка. \\Sql\Compass_data\2004\09\0\0000005762.idw

hauraton
Werkstrasse 13 Tel.+49 (0) 72 22 9 58-0
D-76437 Rastatt Fax.+49 (0) 72 22 9 58-100

Пример установки
FASERFIX - Standard
с мощеной поверхностью кл. A 15 – C 250

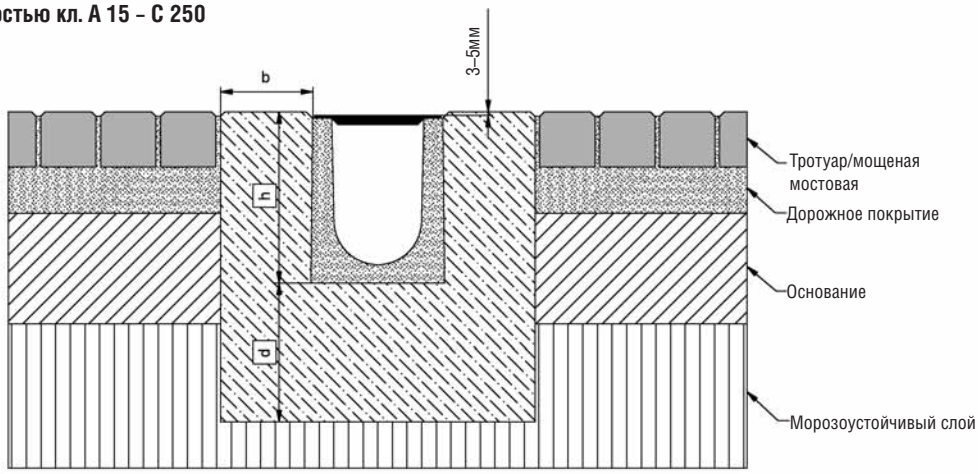

*h = высота канала плюс выступ

Класс нагрузки в соответствии с EN 1433 / V 9580		A15	B 125	C250	D 400**	E600	F900	Подходит для систем каналов:
Основание: ширина b / толщина d / высота h (в см.)		10/15/*	10/15/*	15/15/*				
Марка бетонного основания		B25	B25	B25				FASERFIX - Standard
EN 206-1 /	Без опасности замерзания бокового поддерживающего основания	C 20/25	C 20/25	C 20/25				
DIN 1045-2	С опасностью замерзания бокового поддерживающего основания	C 25/30	C 25/30	C 25/30				

Данные примеры/рекомендации по установке соответствуют новым техническим условиям, предыдущие инструкции не действительны, www. hauraton.com, см. Услуги / Загрузить

** До класса нагрузки D 400 включительно не использовать поперечные линии каналов на скоростных магистралях

Дата: 17.05.2004

Прилагается общая инструкция по установке

Тип поверхности: **Тротуар / мощеная мостовая**

Описание: FF-Sta-100 тип 010_установка Кл. C250 Тротуар / мощеная мостовая

Ссылка. \\Sql\Compass_data\2004\09\0\0000005608.idw

hauraton
Werkstrasse 13 Tel.+49 (0) 72 22 9 58-0
D-76437 Rastatt Fax.+49 (0) 72 22 9 58-100

Пример установки
FASERFIX - Standard
с асфальтовой поверхностью кл. A 15 – C 250

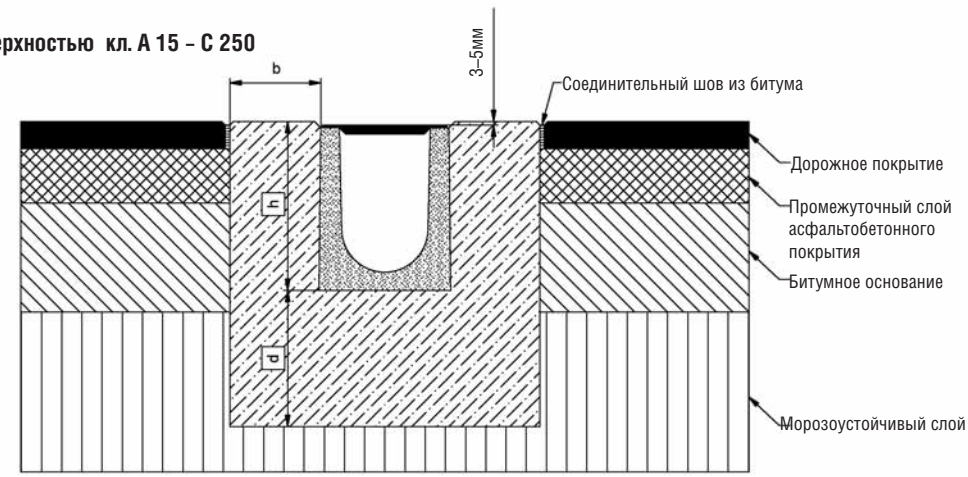

*h = высота канала плюс выступ

Классы нагрузки в соответствии с EN 1433 / V 19580		A15	B 125	C250	D 400**	E600	F900	Подходит для систем каналов:
Основание: ширина b / толщина d / высота h (в см.)		10/10/*	10/10/*	15/15/*				
Марка бетонного основания		B35	B35	B35				FASERFIX - Standard
EN 206-1 /	Без опасности замерзания бокового поддерживающего основания	C 20/25	C 20/25	C 20/25				
DIN 1045-2	С опасностью замерзания бокового поддерживающего основания	C 30/37XF4	C 30/37XF4	C 30/37XF4				

Данные примеры/рекомендации по установке соответствуют новым техническим условиям, предыдущие инструкции не действительны, www. hauraton.com, см. Услуги / Загрузить

** До класса нагрузки D 400 включительно не использовать поперечные линии каналов на скоростных магистралях

Дата: 17.05.2004

Прилагается общая инструкция по установке

Тип поверхности: **Асфальт**

Описание: FF-S-100 тип 010_установка Кл. C250 Асфальт

Ссылка. \\Sql\Compass_data\2004\09\0\0000005608.idw

hauraton
Werkstrasse 13 Tel.+49 (0) 72 22 9 58-0
D-76437 Rastatt Fax.+49 (0) 72 22 9 58-100

Каналы RECYFIX® - Модельный ряд

Характеристики

- Изготовлены из полиэтилена PE-PP
- Ребра жесткости
- Исключительно малый вес
- Высокая стабильность и прочность
- Абсолютная устойчивость к химическому воздействию
- Морозоустойчивость до –40°C
- Абсолютная устойчивость к воздействию ультрафиолета и солей
- Штабельная укладка/компактность
- Нулевое воздействие на окружающую среду

Преимущества

- Легкость и минимум затрат при транспортировке
- Простая и быстрая установка
- Простое обслуживание
- Высокое качество материала (не бьется и не ломается)
- Возможность изменения длины канала путем разреза
- Высокая пропускная способность

Каналы
RECYFIX® -Super

hauraton

DIN EN 1433 N.E 600

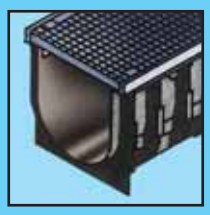

SIDE-LOCK система крепления решеток без болтов

Характеристики

- Запатентованный эффект упругости для большей защиты решеток
- Нет необходимости в болтах и защелках
- Выполнена из оцинкованной или нержавеющей стали
- Вертикальная и горизонтальная защита решеток

Преимущества

- Экономия 90% времени (=денег) во время установки и обслуживания
- 100% надежность
- Отсутствие потерь аксессуаров во время транспортировки или на площадке

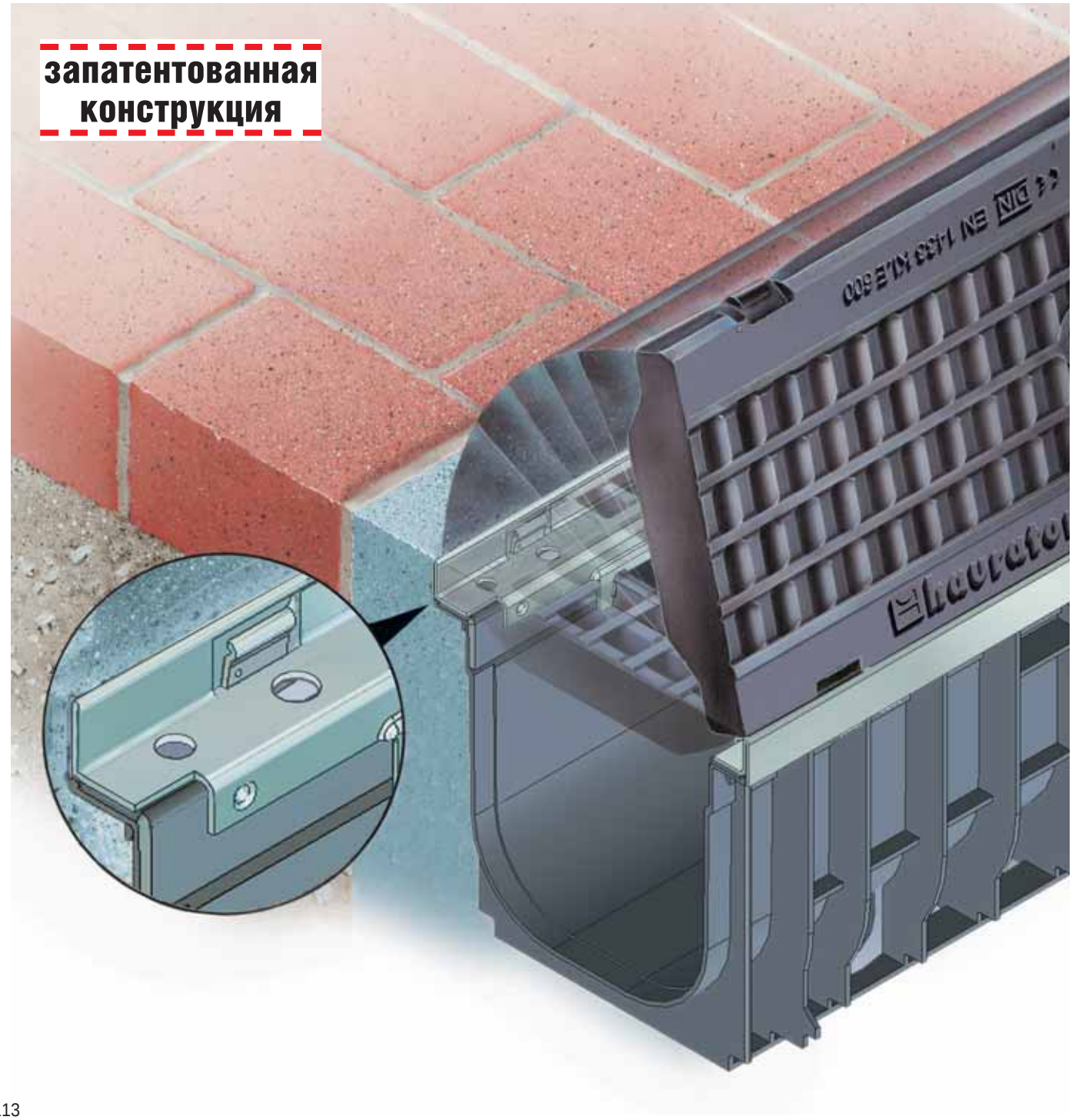

Коротко

- Экономия 90% времени
- 100% надежность
- Отсутствие болтов и защелок
- Запатентованная конструкция

Подробности о системе SIDE-LOCK в видео-ролике на сайте www.hauraton.com

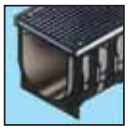

Каналы RECYFIX® - Super

Области применения

- Промышленные/ коммерческие зоны
- Выставочные центры
- Железнодорожные станции
- Аэропорты
- Морские порты
- Грузовые терминалы
- Военные базы
- Электростанции

Характеристики

- SIDE-LOCK система крепления решеток без болтов
- Оснащены защитными кантами из оцинкованной или нержавеющей стали
- Включительно класс нагрузки E 600 (размеры 100-200)
- Включительно класс нагрузки F 900 (размер 300)
- Предусмотрено нижнее и боковое соединение с трубой

Ассортимент

- Пескоуловители
- Торцевые заглушки
- Ловушки спертого воздуха
- Ячеистые решетки GUGI из пластичного чугуна
- Щелевые решетки из пластичного чугуна
- Ячеистые решетки
- Щелевые решетки
- Перфорированные решетки
- Продольные/поперечные решетки

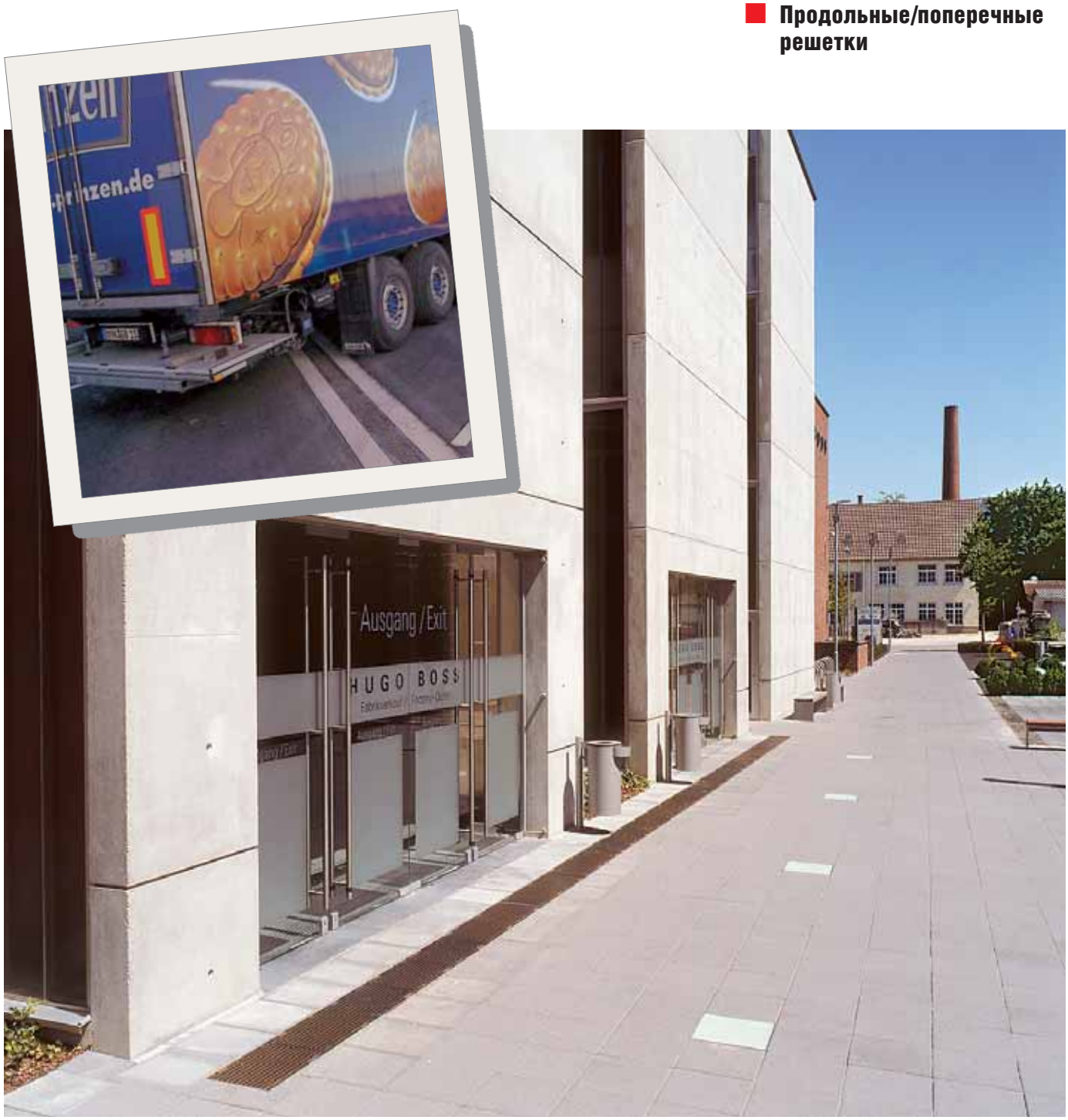

Коротко

- Размеры 100 – 300 мм
- Чрезвычайная легкость и прочность
- SIDE-LOCK система крепления решеток без болтов
- До класса нагрузки F 900 включительно

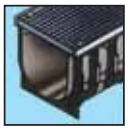

RECYFIX® Super **100 KS**

Каналы RECYFIX-Super 100 KS с системой SIDE-LOCK
С защитным кантом из оцинкованной стали

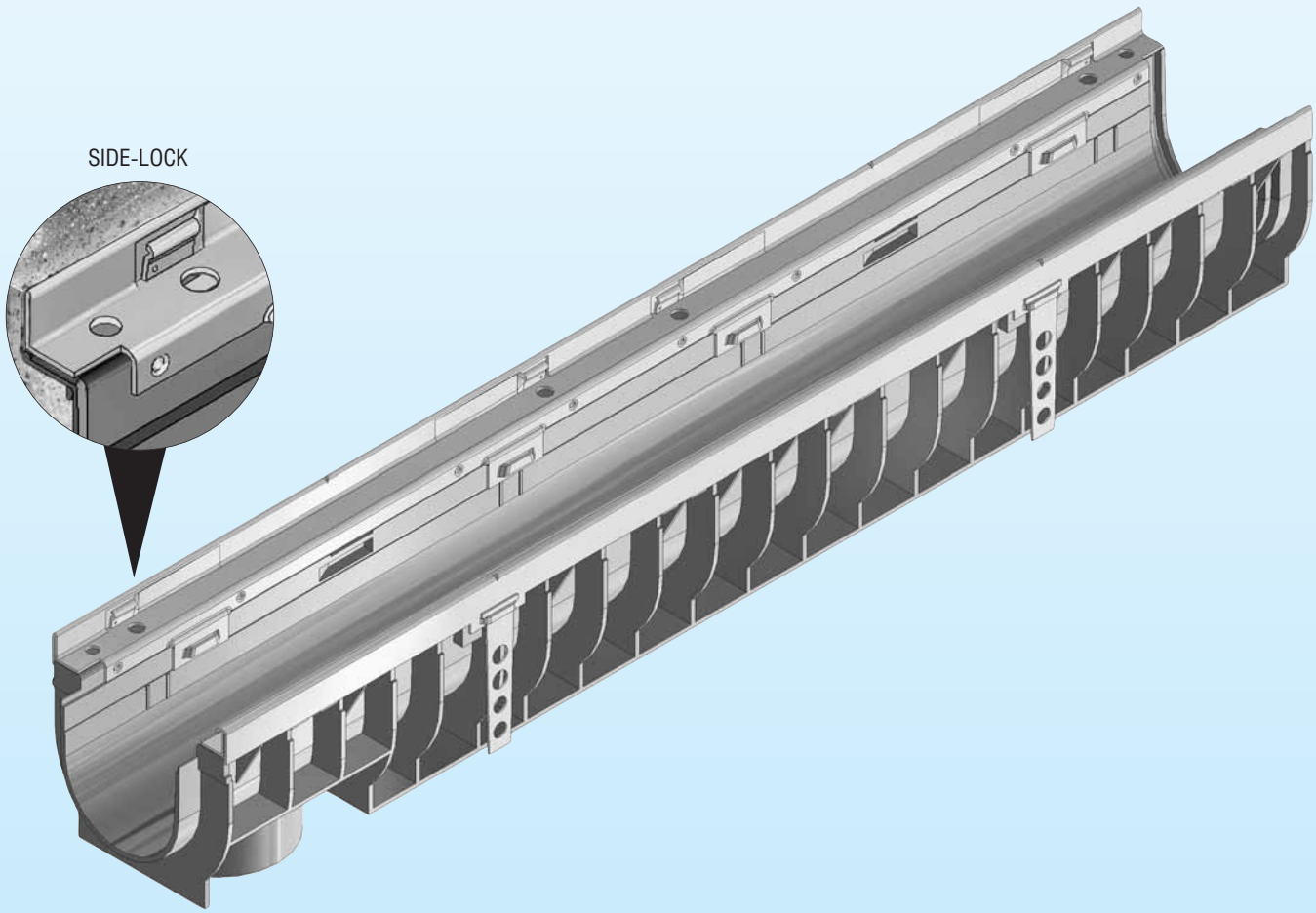

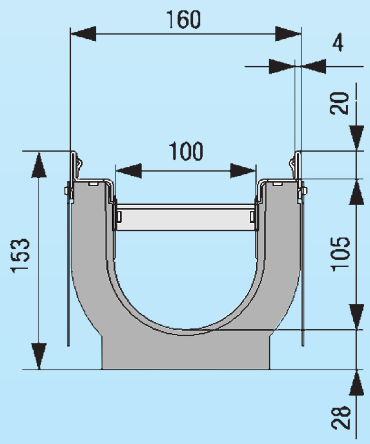

Все каналы RECYFIX-Super 100 KS изготавливаются с защитным кантом из оцинкованной или нержавеющей стали

Тип	Длина мм	Ширина мм	Высота мм	Артикул No.
01	1000	160	153	41100
0105	500	160	153	41149

Дополнительная информация представлена в чертежах и таблицах на стр. 167

Решетки RECYFIX-Super 100 KS с системой SIDE-LOCK

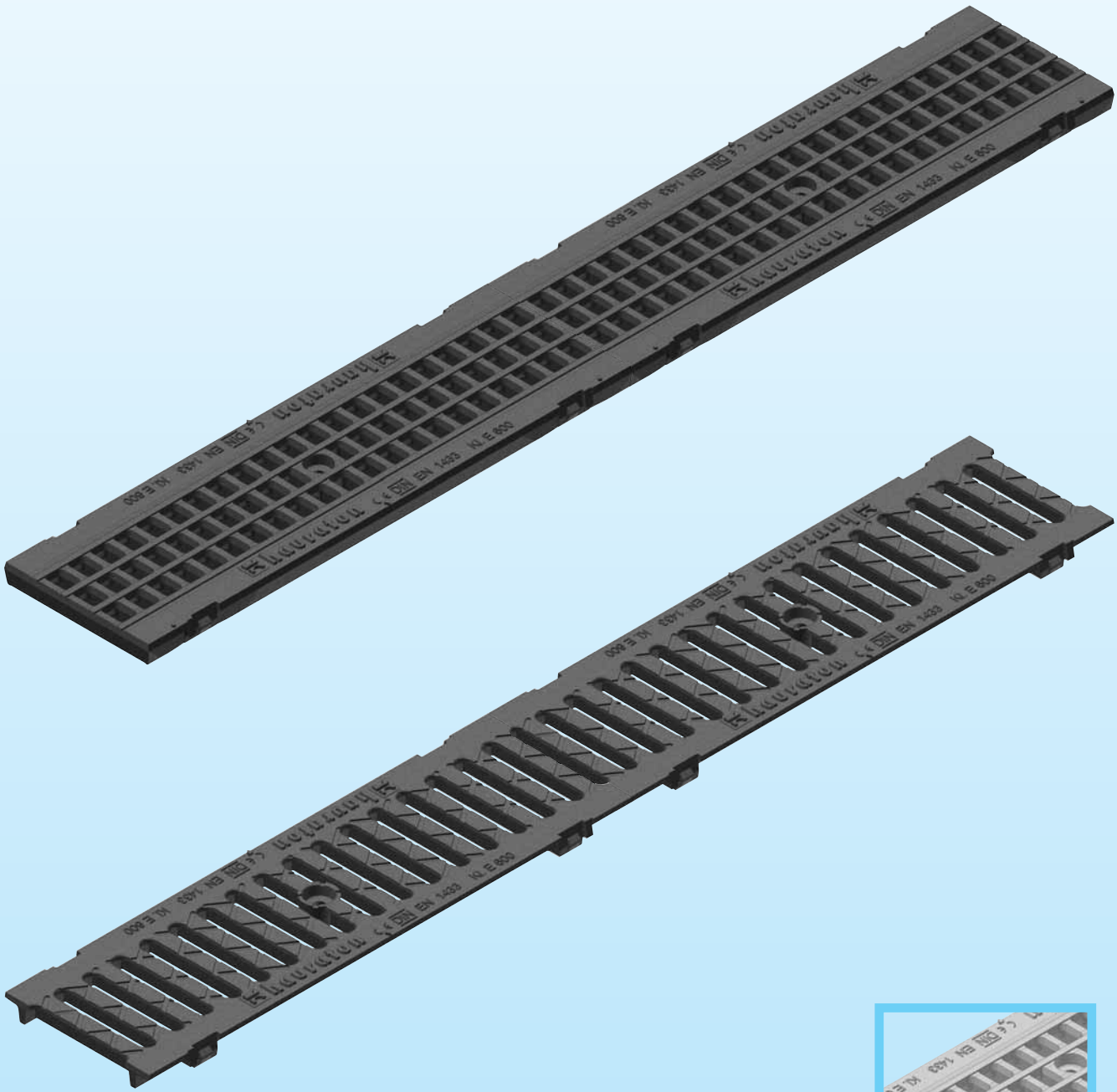

Решетки GUGI
могут быть оцинкованными

Тип	Класс нагрузки	Длина мм	Ширина мм	Высота мм	Размер щели мм	Артикул No.
Ячеистые решетки GUGI из пластичного чугуна						
Ячеистая решетка GUGI из пластичного чугуна, черная	E 600	500	149	20	20 x 30	8079
Ячеистая решетка GUGI из пластичного чугуна, оцинкованная	E 600	500	149	20	20 x 30	8080
Щелевые решетки из пластичного чугуна						
Щелевая решетка из пластичного чугуна	E 600	500	149	20	100 x 14	8062
Щелевая решетка из пластичного чугуна	C 250	500	149	20	100 x 14	8064

Дополнительная информация представлена в чертежах и таблицах на стр. 167

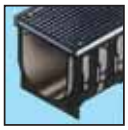

RECYFIX® Super **100 KS**

Решетки RECYFIX-Super 100 KS с системой SIDE-LOCK

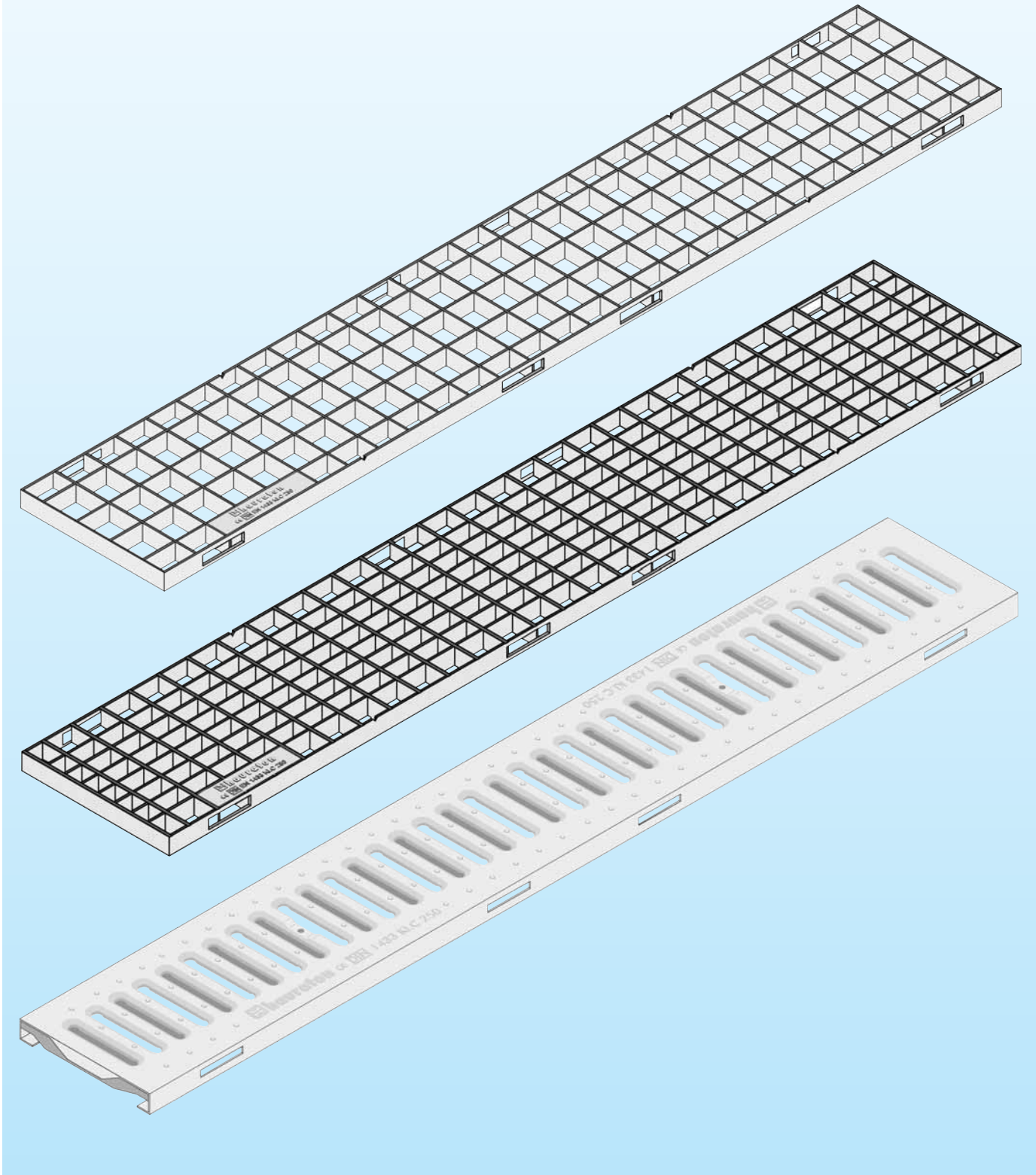

Все указанные решетки могут быть изготовлены из нержавеющей стали и длиной 0,5 м

Тип	Класс нагрузки	Длина мм	Ширина мм	Высота мм	Размер щели мм	Артикул No.
Ячеистые решетки						
Ячеистая решетка, оцинкованная	C 250	1000	149	20	30 x 15	8075
Ячеистая решетка, оцинкованная	B 125	1000	149	20	30 x 30	8077
Щелевые решетки						
Щелевая решетка, оцинкованная	A 15	1000	149	20	80 x 10	8161
Щелевые решетки, усиленные						
Щелевая решетка усиленная, оцинкованная	C 250	1000	149	20	80 x 10	8167

Дополнительная информация представлена в чертежах и таблицах на стр. 167-168

Решетки RECYFIX-Super 100 KS с системой SIDE-LOCK

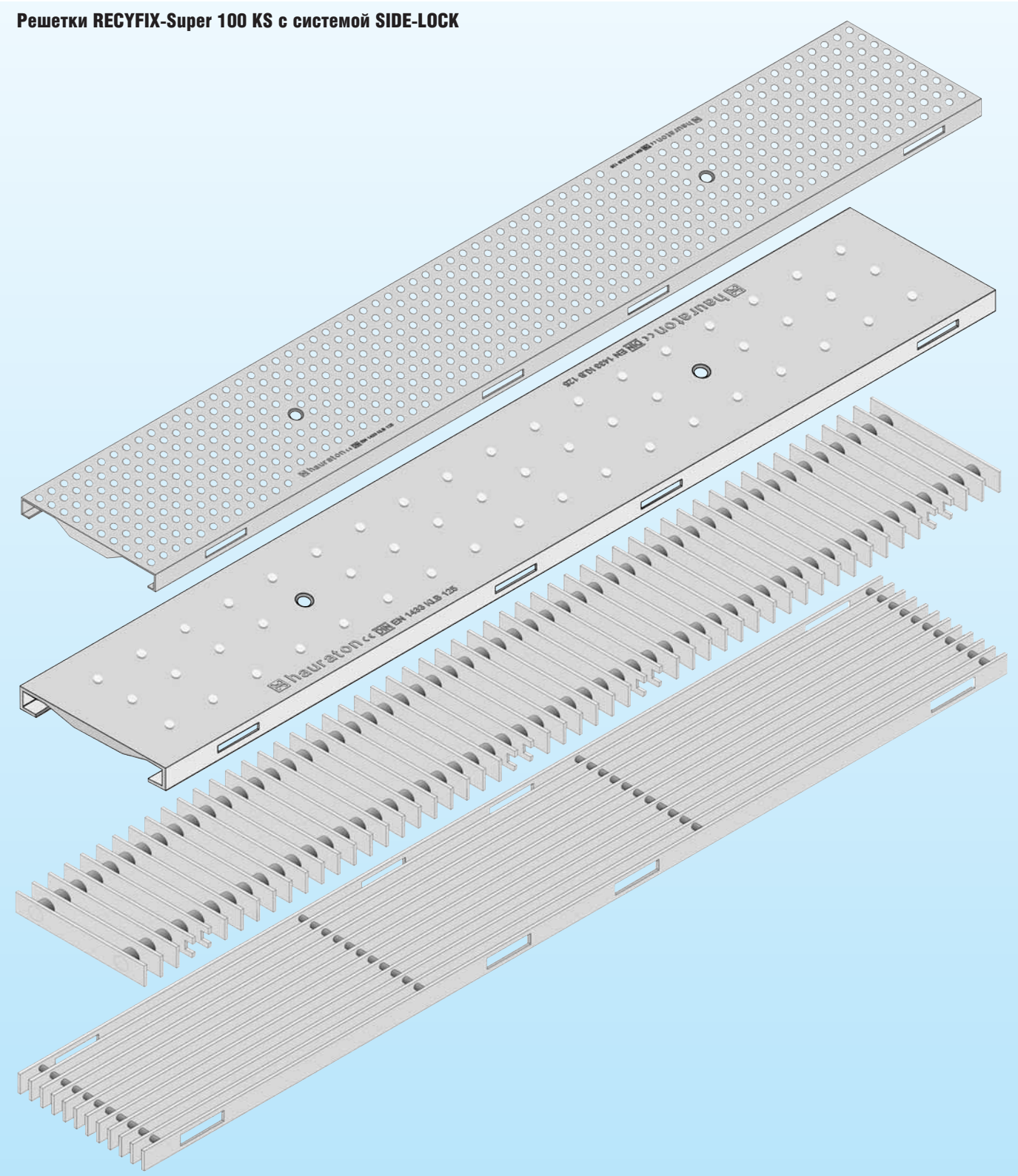

Все указанные решетки могут быть изготовлены из нержавеющей стали и длиной 0,5 м

Тип	Класс нагрузки	Длина мм	Ширина мм	Высота мм	Размер щели мм	Артикул No.
Перфорированные решетки						
Перфорированная решетка, оцинкованная	C 250	1000	149	20	∅6	8171
Сплошные покрытия						
Сплошное покрытие, оцинкованное	C 250	1000	149	20	–	8191
Продольные\Поперечные решетки						
Продольная решетка, нержавеющая сталь	A 15	1000	149	20	10	8590
Поперечная решетка, нержавеющая сталь	A 15	1000	149	20	17	8594

Щелевые покрытия из оцинкованной или нержавеющей стали с симметричным или асимметричным расположением щели изготавливаются на заказ.
Дополнительная информация представлена в чертежах и таблицах на стр. 167-168

RECYFIX® Super **150 KS**

Каналы RECYFIX-Super 150 KS с системой SIDE-LOCK
С защитным кантом из оцинкованной стали

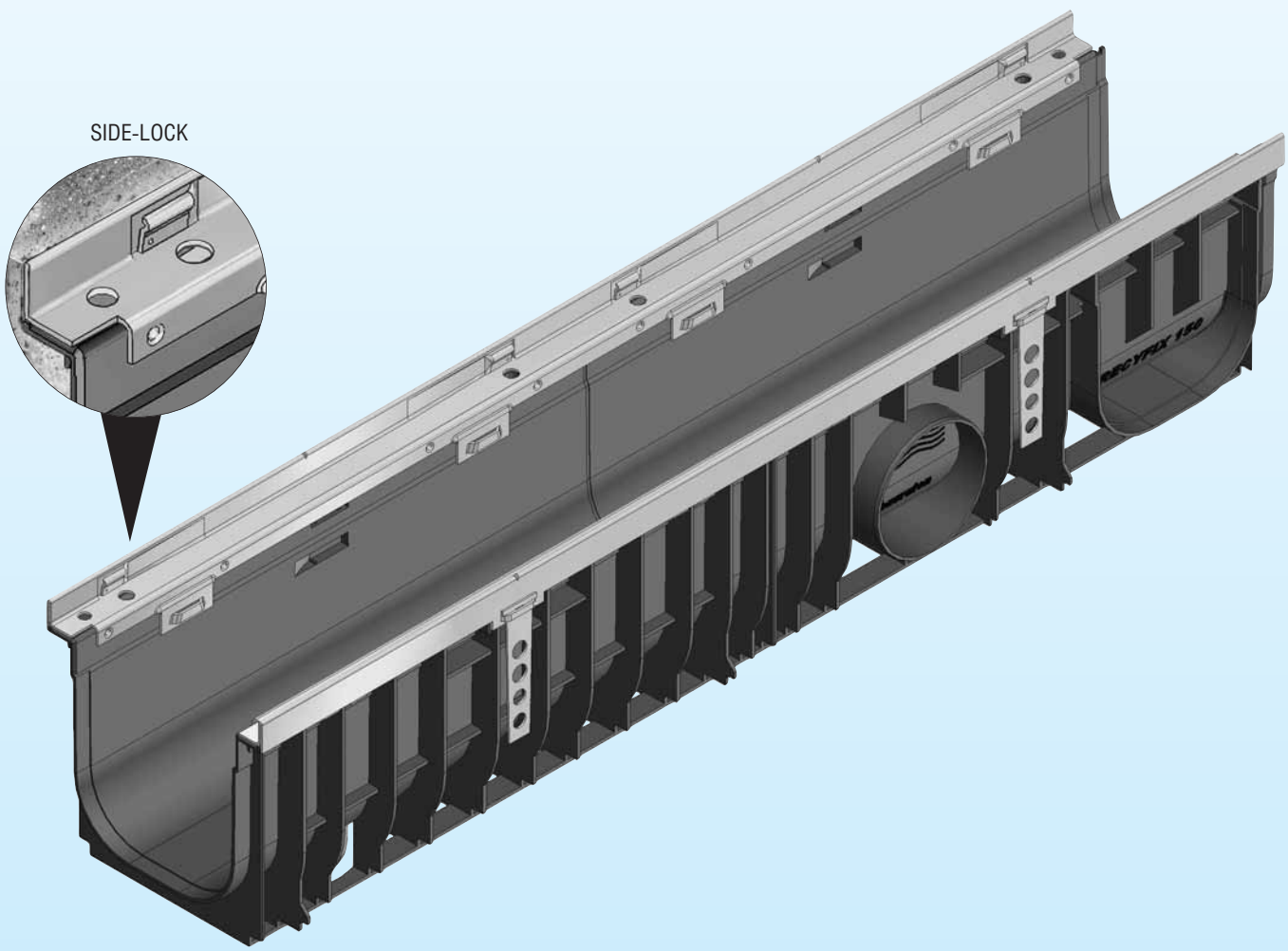

Простое угловое соединение

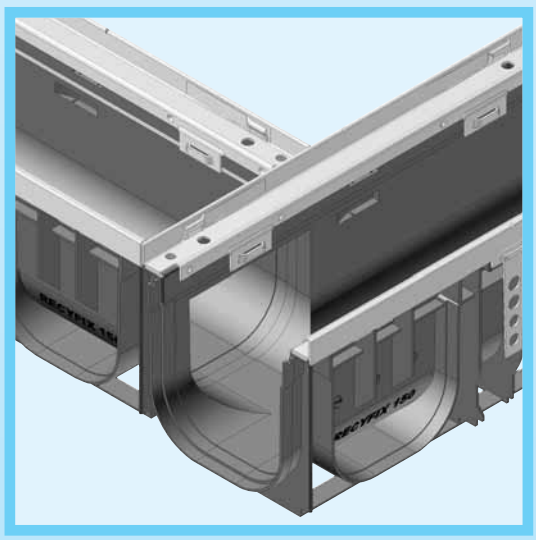

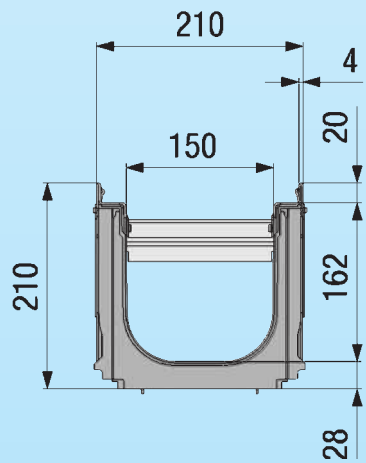

Все каналы RECYFIX-Super 150 KS изготавливаются с защитным кантом из оцинкованной и нержавеющей стали.

Тип	Длина мм	Ширина мм	Высота мм	Артикул No.
01	1000	210	210	40500

Дополнительная информация представлена в чертежах и таблицах на стр. 169

Решетки RECYFIX-Super 150 KS с системой SIDE-LOCK

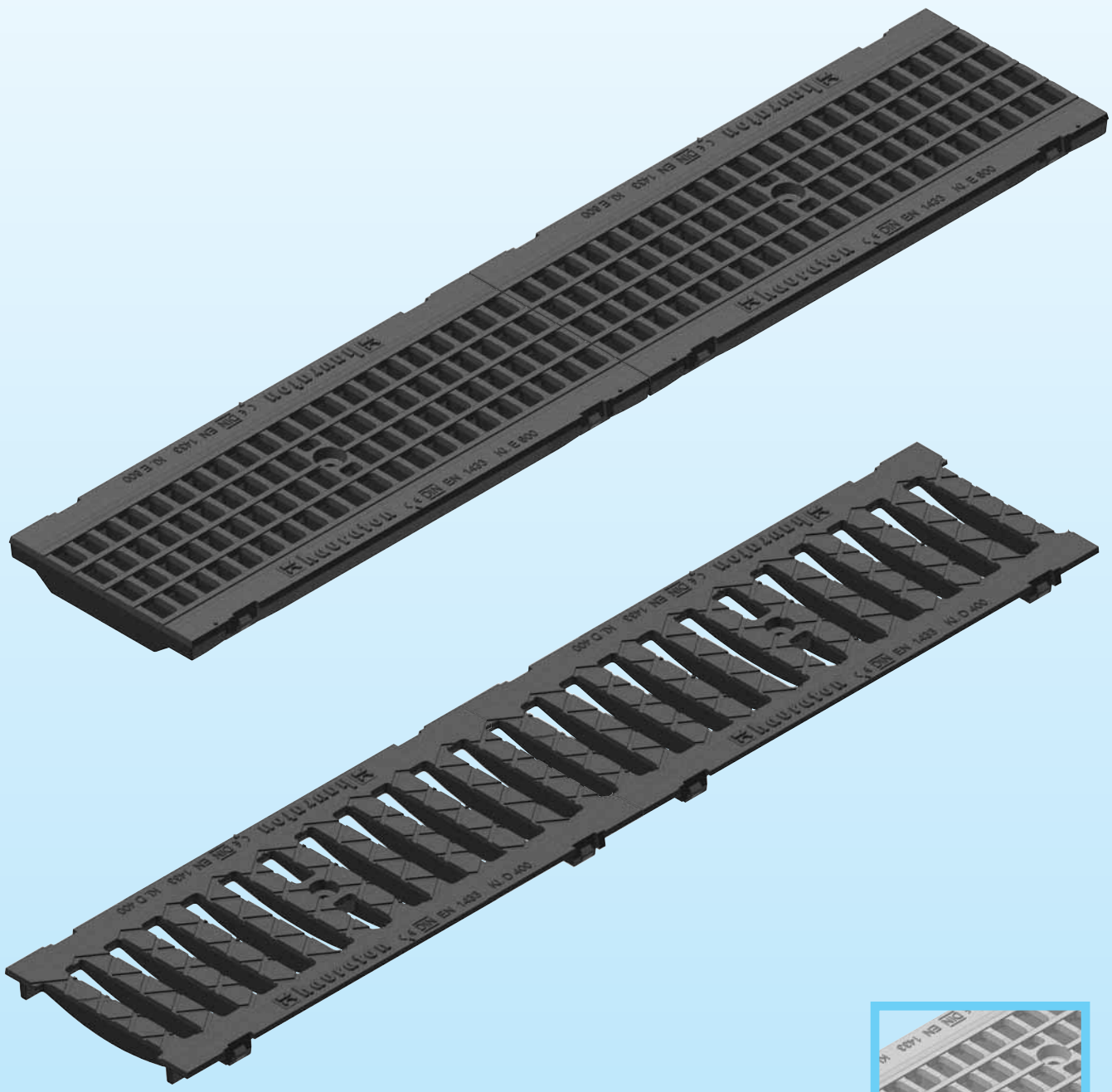

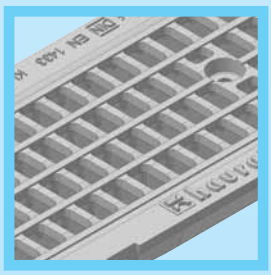

Решетки GUGI
могут быть оцинкованными

Тип	Класс нагрузки	Длина мм	Ширина мм	Высота мм	Размер щели мм	Артикул No.
Ячеистые решетки GUGI из пластичного чугуна						
Ячеистая решетка GUGI из пластичного чугуна, черная	E 600	500	199	20	20 x 30	11068
Щелевая решетка из пластичного чугуна						
Щелевая решетка из пластичного чугуна	D 400	500	199	20	132 x 20	11063

Щелевые покрытия из оцинкованной или нержавеющей стали с симметричным или асимметричным расположением щели изготавливаются на заказ.
Дополнительная информация представлена в чертежах и таблицах на стр. 169

RECYFIX® Super **200 KS**

Каналы RECYFIX-Super 200 KS с системой SIDE-LOCK
С защитным кантом из оцинкованной стали

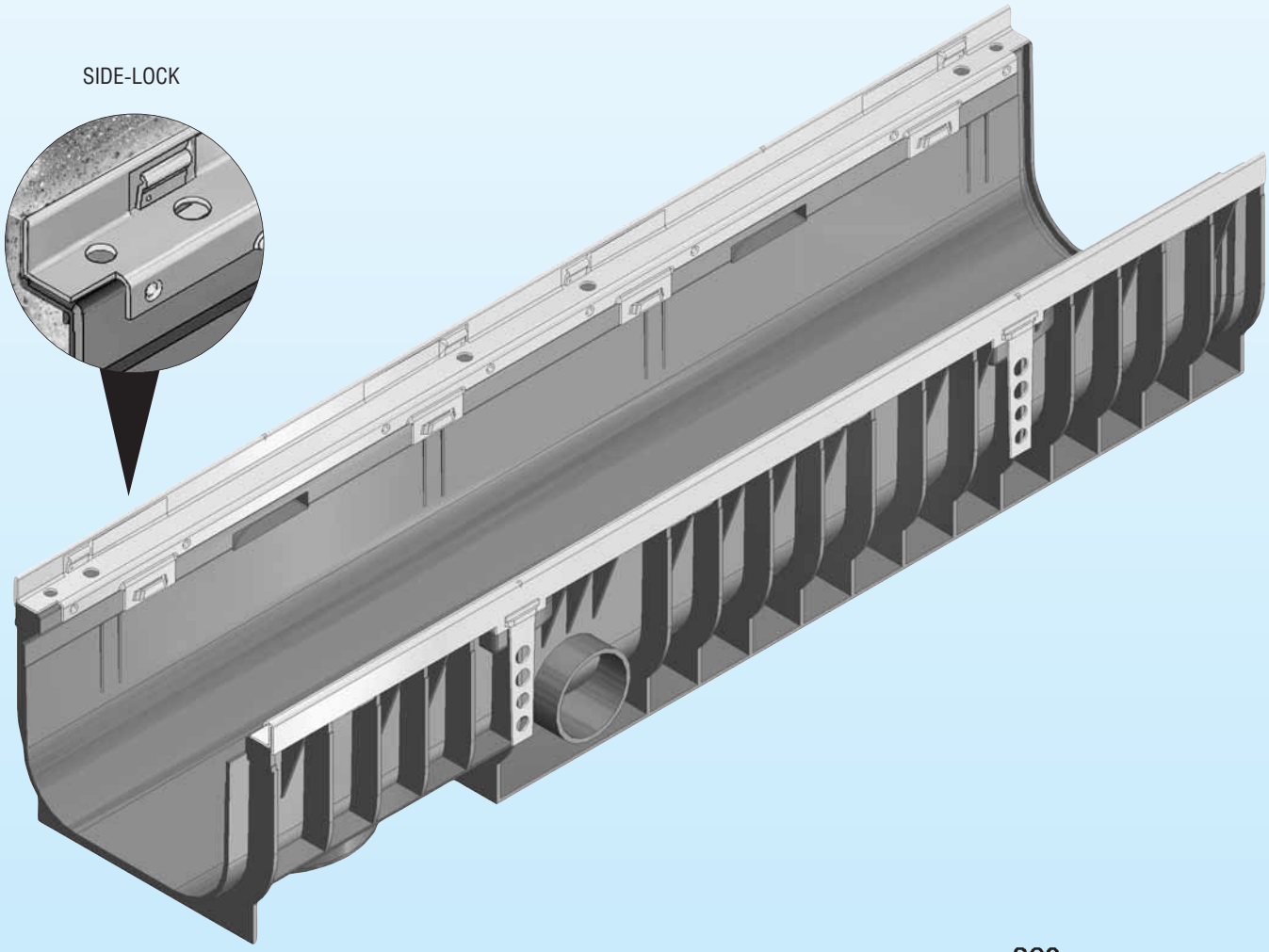

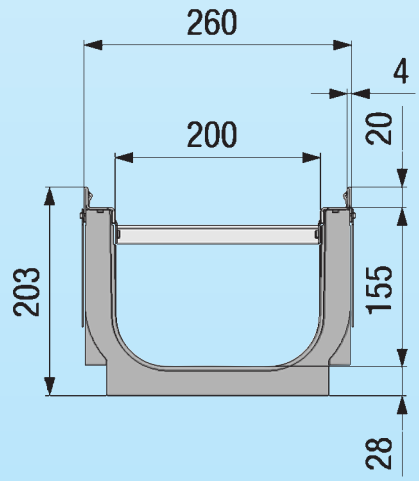

Все каналы RECYFIX-Super 200 KS изготавливаются с защитным кантом из оцинкованной и нержавеющей стали.

Тип	Длина мм	Ширина мм	Высота мм	Артикул No.
010	1000	260	203	41342
020	1000	260	395	41344

Дополнительная информация представлена в чертежах и таблицах на стр. 170

Решетки RECYFIX-Super 200 KS с системой SIDE-LOCK

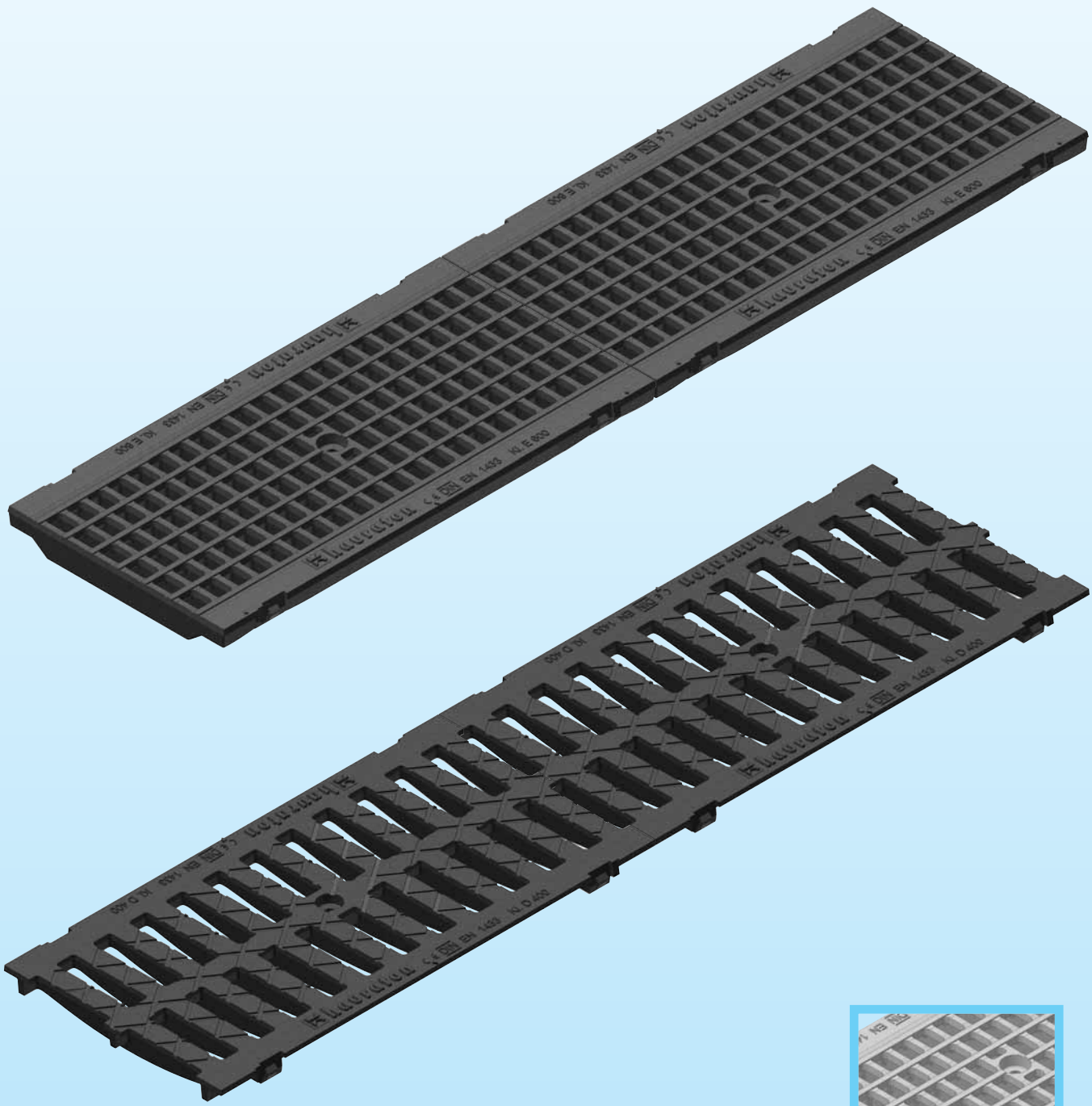

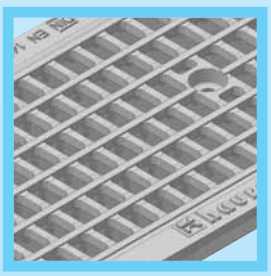

GUGI решетки
могут быть оцинкованными

Тип	Класс нагрузки	Длина мм	Ширина мм	Высота мм	Размер щели мм	Артикул No.
Ячеистые решетки GUGI из пластичного чугуна						
Ячеистая решетка GUGI из пластичного чугуна, черная	E 600	500	249	20	20 x 30	12068
Щелевые решетки из пластичного чугуна						
Щелевая решетка из пластичного чугуна	D 400	500	249	20	2 ряда 85 x 20	12063

Дополнительная информация представлена в чертежах и таблицах на стр. 170

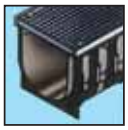

RECYFIX® Super 300

Каналы RECYFIX-Super 300
С защитным кантом из оцинкованной стали

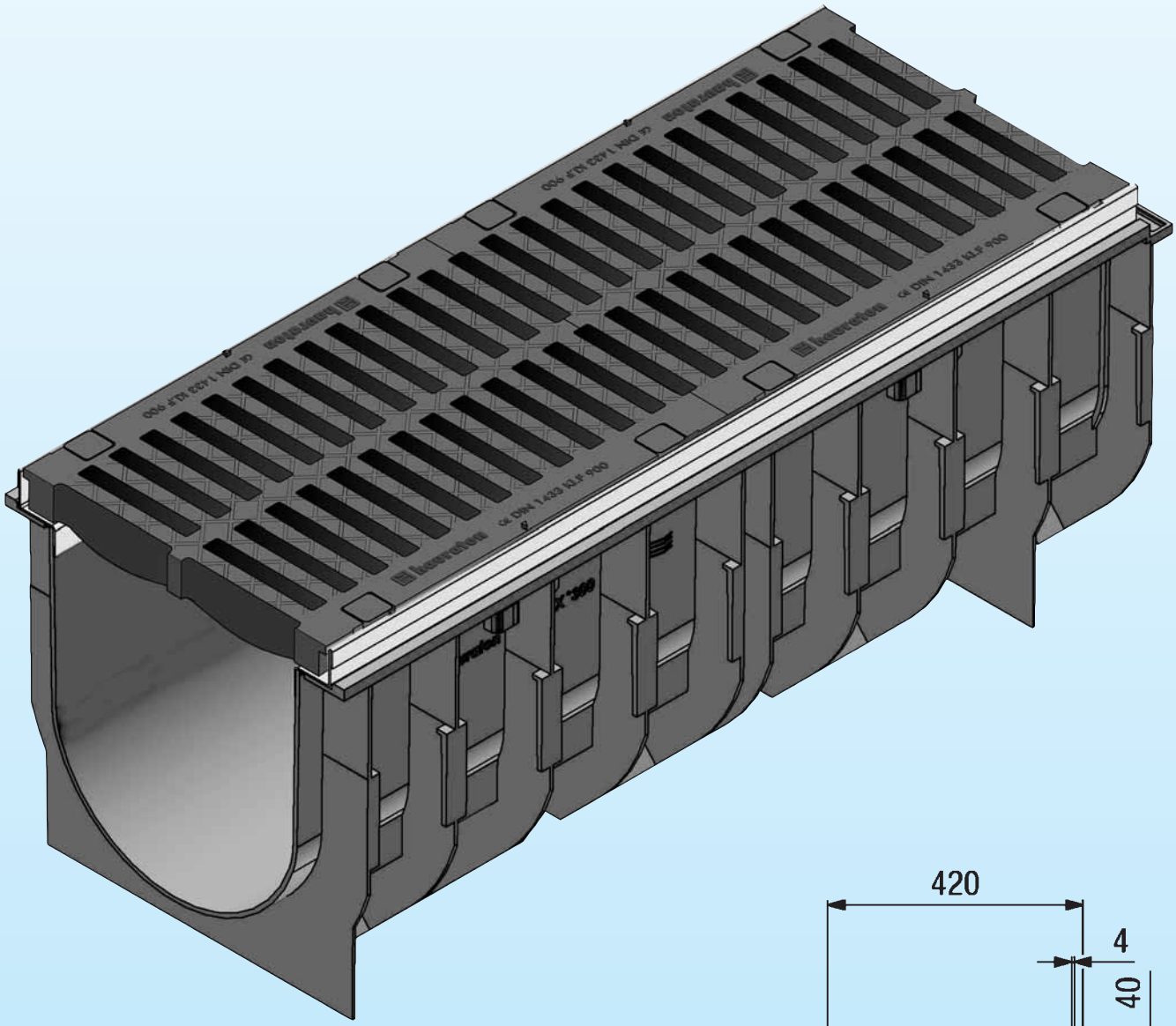

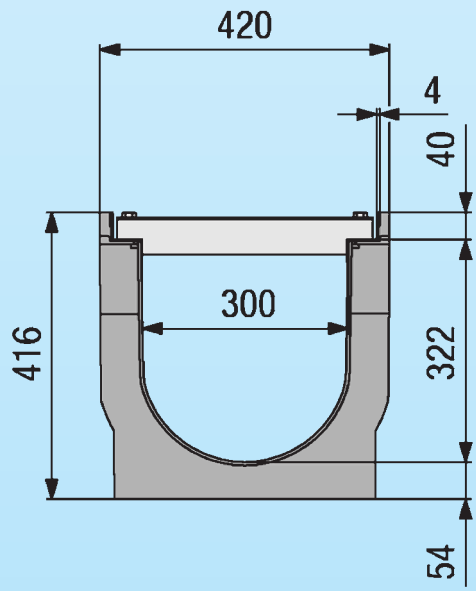

Все каналы RECYFIX-Super 300 изготавливаются с защитным кантом из оцинкованной и нержавеющей стали.

Тип	Длина мм	Ширина мм	Высота мм	Артикул No.
01	1000	420	416	40900

Дополнительная информация представлена в чертежах и таблицах на стр. 171

Решетки RECYFIX-Super 300

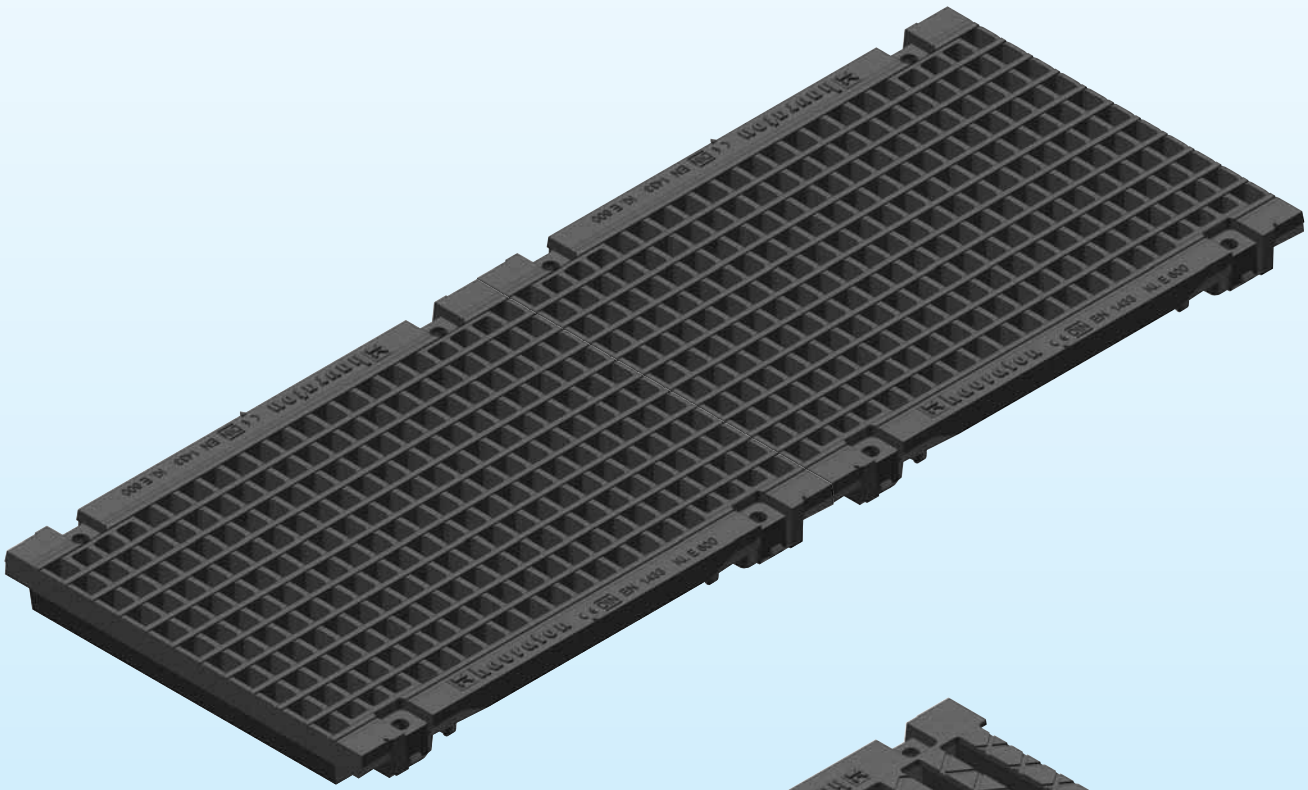

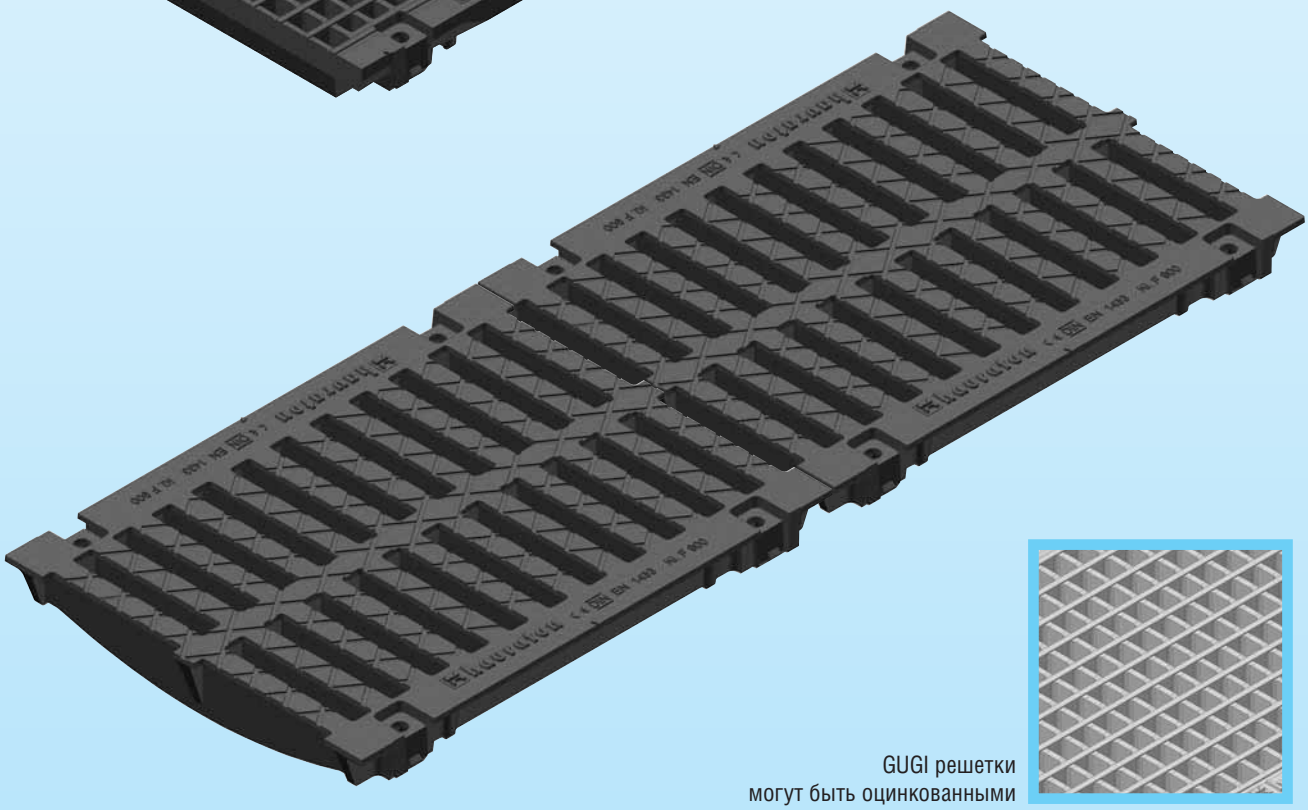

GUGI решетки
могут быть оцинкованными

Все решетки RECYFIX-Super 300 фиксируются 8 болтами из расчета на 1 метр.

Тип	Класс нагрузки	Длина мм	Ширина мм	Высота мм	Размер щели мм	Артикул No.
Ячеистые решетки GUGI из пластичного чугуна						
Ячеистая решетка GUGI из пластичного чугуна, черная	E 600	500	375	40	20 x 30	4068
Щелевые решетки из пластичного чугуна						
Щелевая решетка из пластичного чугуна	F 900	500	375	40	2 ряда 140 x 20	4061
Щелевая решетка из пластичного чугуна	C 250	500	375	40	2 ряда 140 x 20	4064

Ячеистые решетки из оцинкованной или нержавеющей стали могут быть длиной 1м и 0,5 м.

Дополнительная информация представлена в чертежах и таблицах на стр. 171

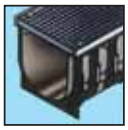

RECYFIX® - Super **Аксессуары**

Пескоуловитель RECYFIX-Super 100 KS с системой SIDE-LOCK
С защитным кантом из оцинкованной стали

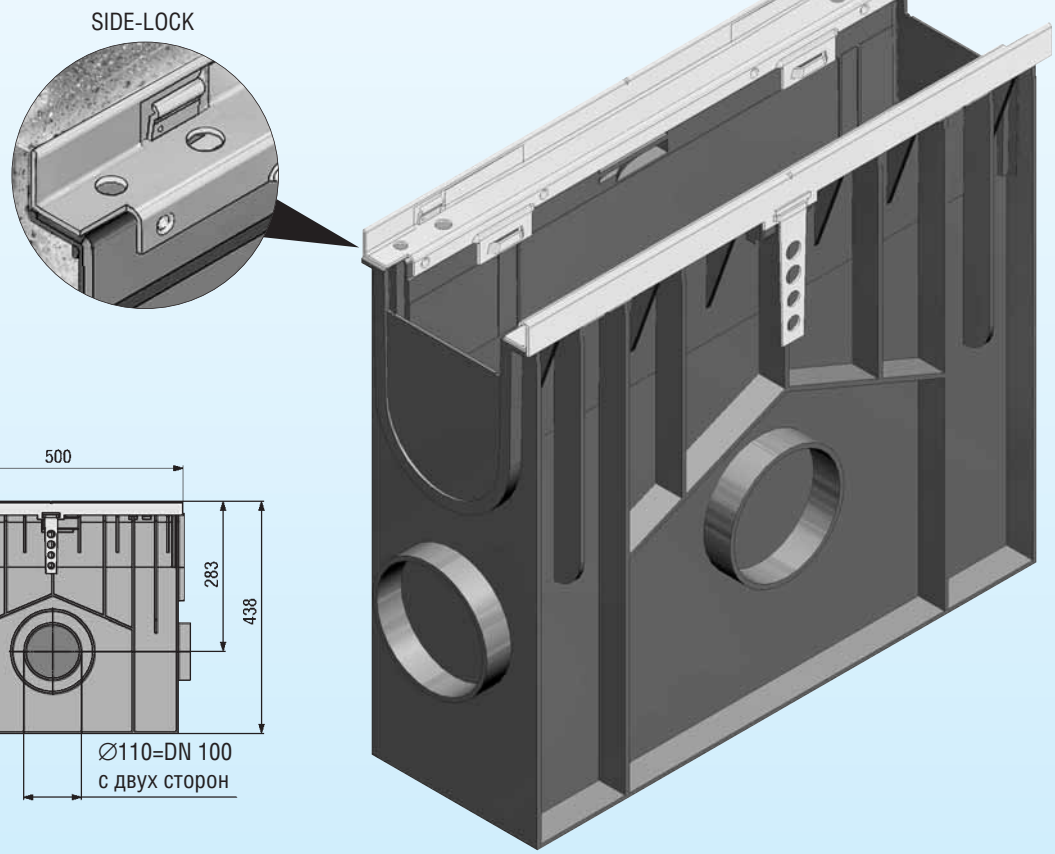

Дождеприемник FASERFIX-Super 300 с системой SIDE-LOCK

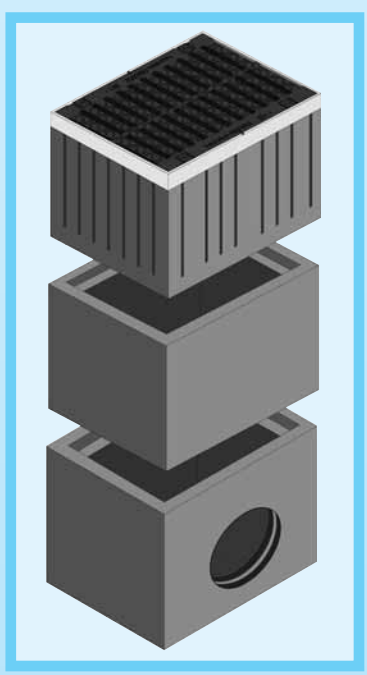

Пескоуловитель FASERFIX-Super 150 KS с системой SIDE-LOCK

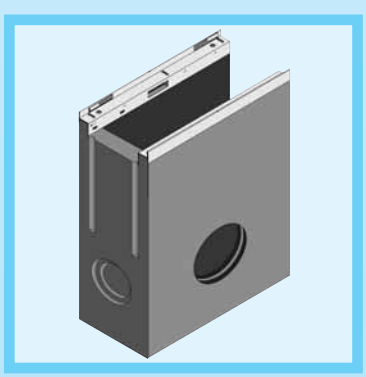

Пескоуловитель FASERFIX-Super 200 KS с системой SIDE-LOCK

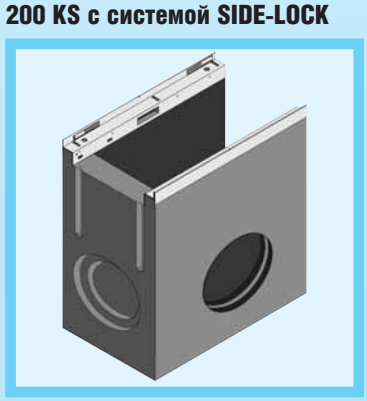

Пескоуловители RECYFIX-Super 100 KS и FASERFIX-Super изготавливаются с защитным кантом из оцинкованной и нержавеющей стали.

Тип	Длина мм	Ширина мм	Высота мм	Артикул No.
RECYFIX-Super 100 KS	500	160	438	41152

Для покрытия пескоуловителей используются решетки длиной 0,5 м.
Дополнительная информация представлена в чертежах и таблицах на стр. 168-171

Торцевые заглушки RECYFIX-Super подходят для начала или конца линии каналов

Торцевые заглушки RECYFIX-Super 100 KS

Торцевая заглушка из оцинкованной стали (Артикул No. 41181)
Торцевая заглушка из оцинкованной стали с выводным патрубком ∅ 70 мм (Артикул No. 41186)

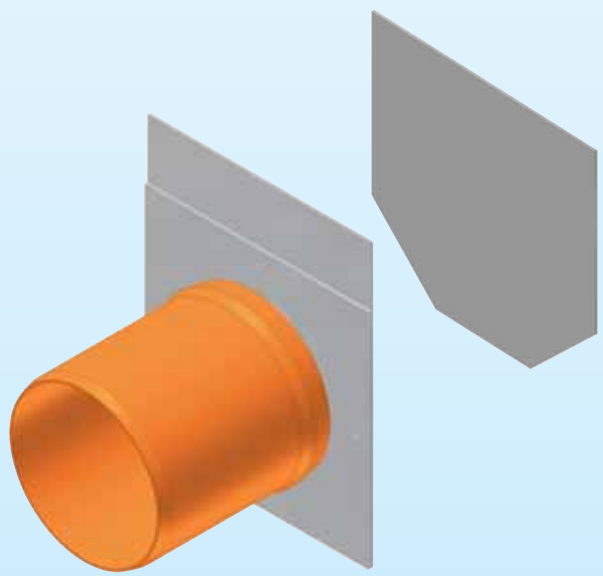

Торцевые заглушки RECYFIX-Super 150 KS

Торцевая заглушка из ПЭ
с выводным патрубком ∅ 70/100 мм (Артикул No. 40591)

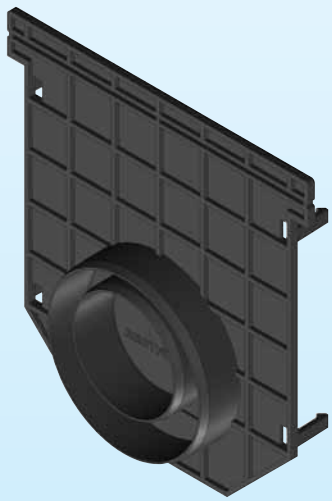

Торцевые заглушки RECYFIX-Super 200 KS

Торцевая заглушка из оцинкованной стали (Артикул No. 41382)
Торцевая заглушка из оцинкованной стали
с выводным патрубком ∅ 100 мм (Артикул No. 41387)

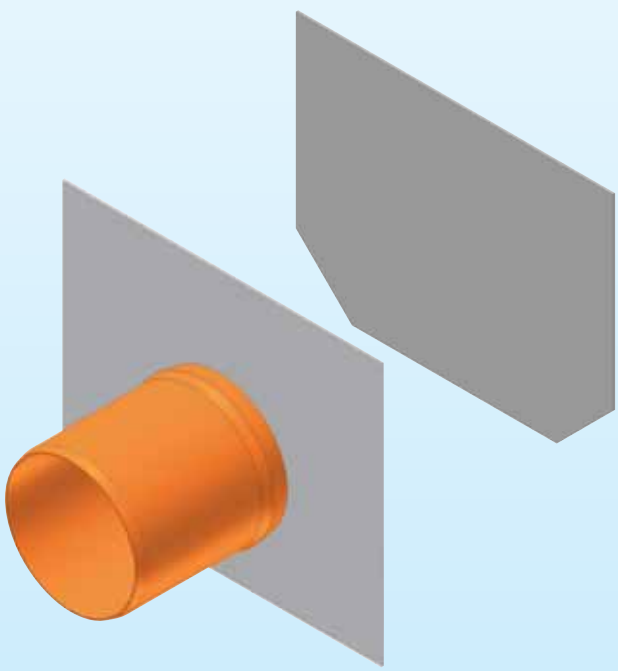

Торцевые заглушки RECYFIX-Super 300

Торцевая заглушка из оцинкованной стали (Артикул No. 40981)
Торцевая заглушка из оцинкованной стали
с выводным патрубком ∅ 200 мм (Артикул No. 40991)

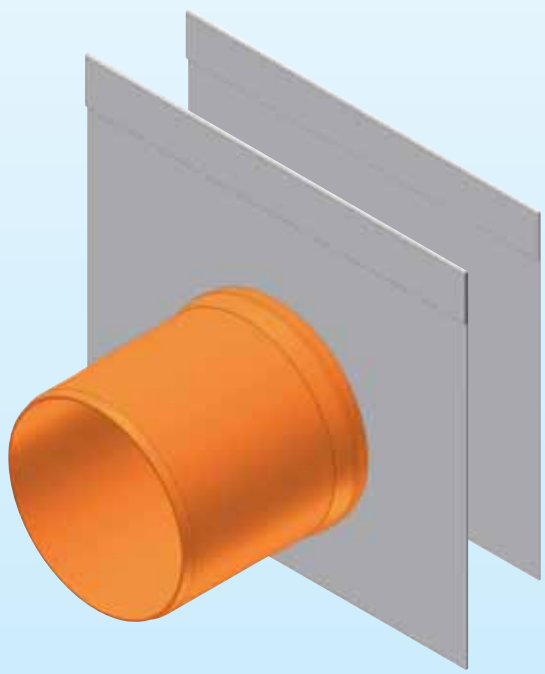

Торцевые заглушки также изготавливается из нержавеющей стали.
Возможно изготовление ловушки спертого воздуха.
Дополнительная информация представлена в чертежах и таблицах на стр. 168-171

Каналы

RECYFIX®-Standard

hauraton

DIN EN 1433 Kl. C 250

Каналы RECYFIX® - Standard

Области применения

- Автодороги, шоссе
- Открытые терассы
- Пешеходные зоны
- Ландшафтная архитектура
- Парковки
- Тротуары
- Зоны приготовления пищи

Характеристики

- Также в ассортименте каналы RECYFIX-Standard-Plus с защитным кантом
- Включительно класс нагрузки C 250 (RECYFIX-Standard)
- Включительно класс нагрузки D 400 (RECYFIX-Standard-Plus)
- Предусмотрено боковое или нижнее соединение с трубой

Ассортимент

- Пескоуловители
- Торцевые заглушки
- Ловушки спертого воздуха
- Защелки
- Ячеистые решетки
- Ячеистые решетки GUGI из пластичного чугуна
- Щелевые решетки из пластичного чугуна
- Щелевые решетки
- Ячеистые решетки
- Перфорированные решетки
- Сплошные покрытия
- Щелевые покрытия

Коротко

- Размеры 100-300 мм
- Чрезвычайная легкость и прочность
- Легкость при транспортировке и установке
- До класса нагрузки D 400 включительно

RECYFIX® Standard 100

Каналы малой глубины RECYFIX-Standard 100

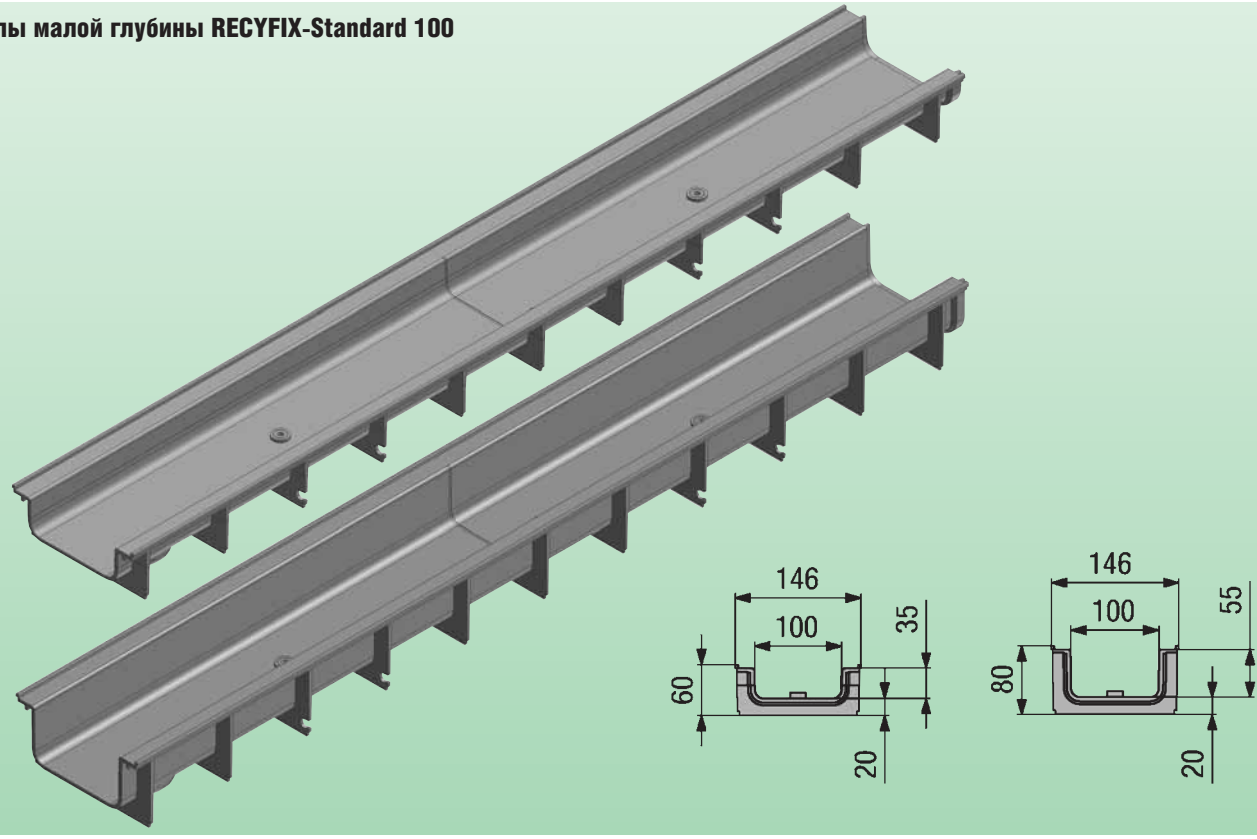

Тип	Длина мм	Ширина мм	Высота мм	Артикул No.
60	1000	146	60	40230
80	1000	146	80	40235

Каналы малой глубины RECYFIX-Standard 100 Plus*

С защитным кантом из оцинкованной или нержавеющей стали

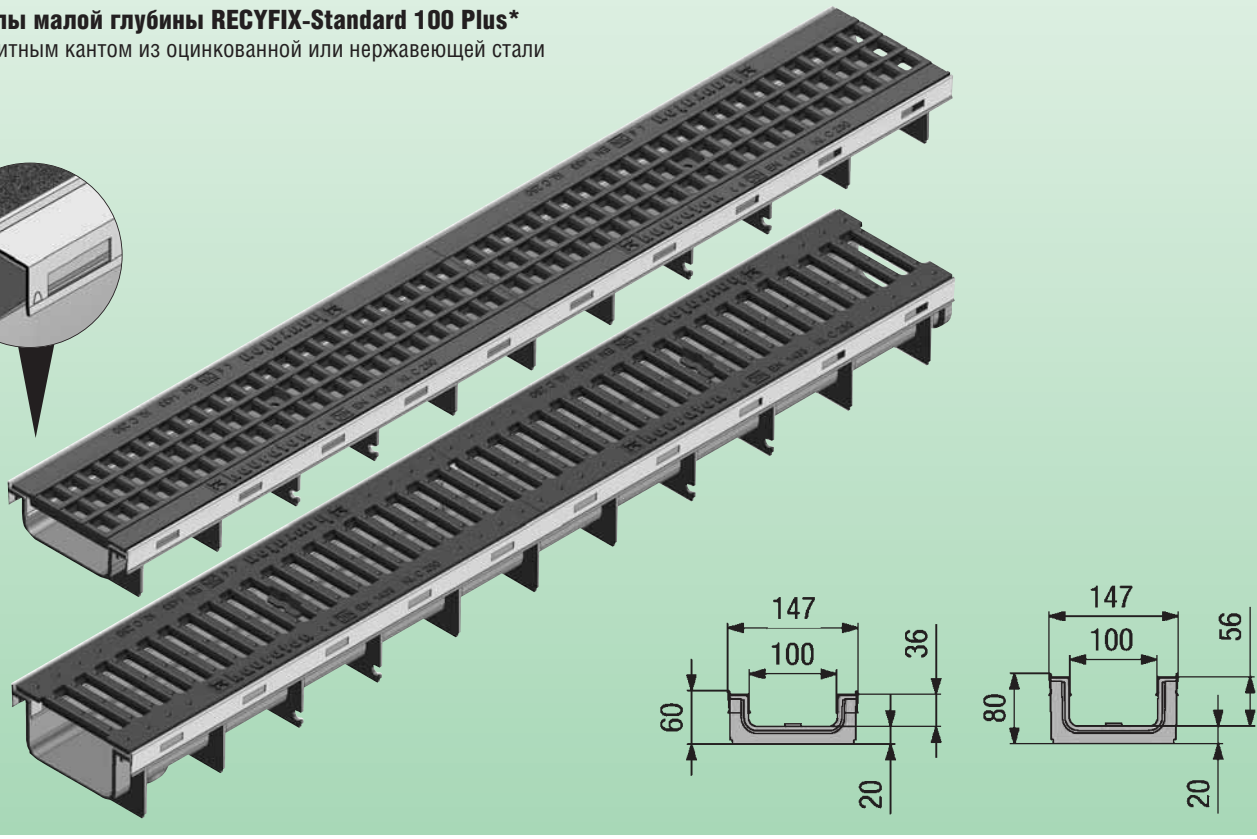

Каналы малой глубины RECYFIX-Standard-Plus поставляются в сборе с решетками

К каналам малой глубины RECYFIX-Standard 100 Plus подходят все типы решеток из ассортимента Standard. Полный перечень можно найти на стр. 172-17

Каналы RECYFIX-Standard 100

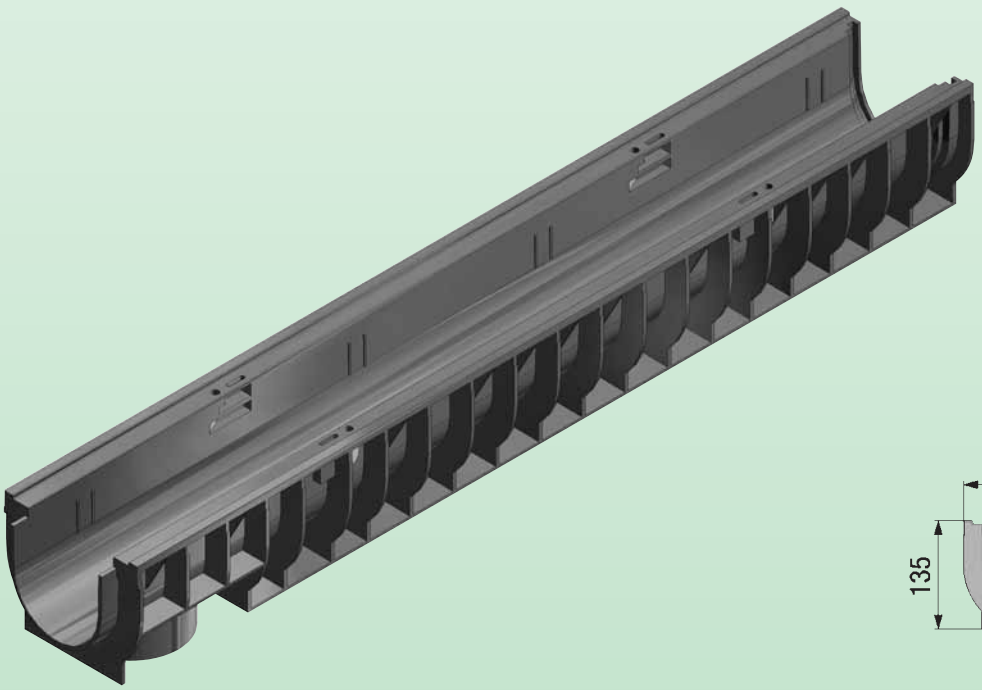

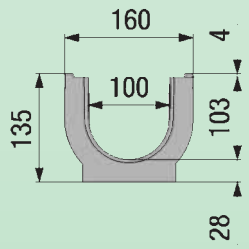

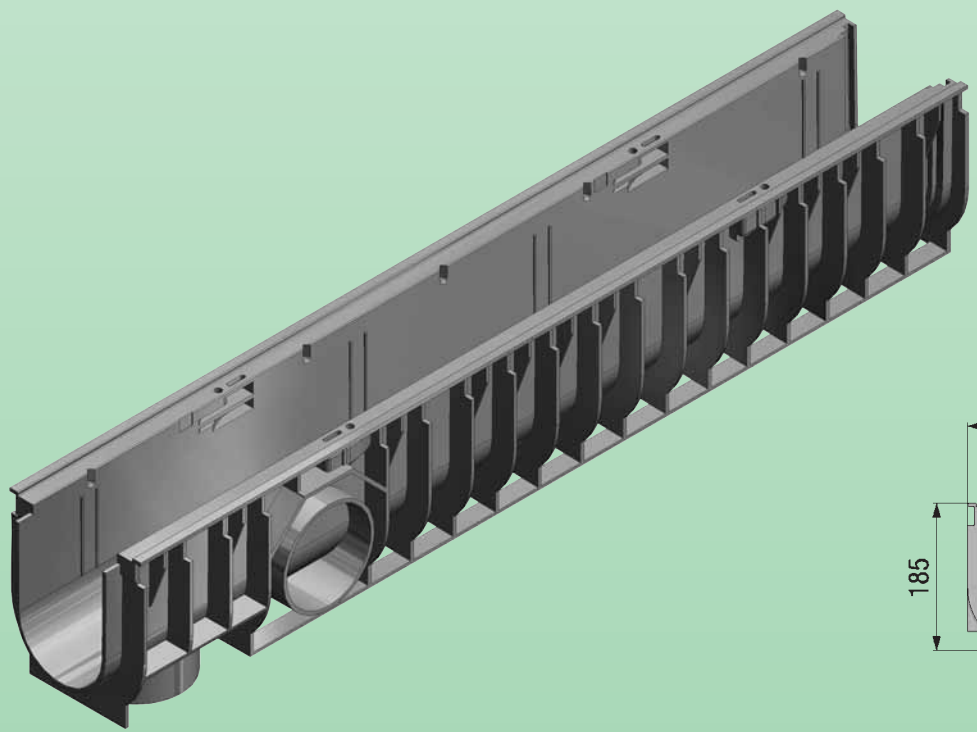

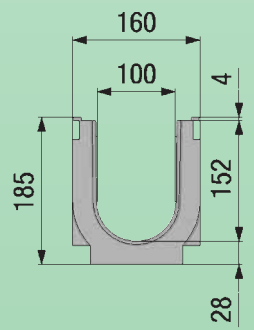

Тип	Длина мм	Ширина мм	Высота мм	Артикул No.
01	1000	160	135	40200
0105	500	160	135	40249
010	1000	160	185	40242
01005	500	160	185	40250

Дополнительная информация представлена в чертежах и таблицах на стр. 172

RECYFIX® Standard 100

Каналы RECYFIX-Standard 100 Plus
С защитным кантом из оцинкованной или нержавеющей стали

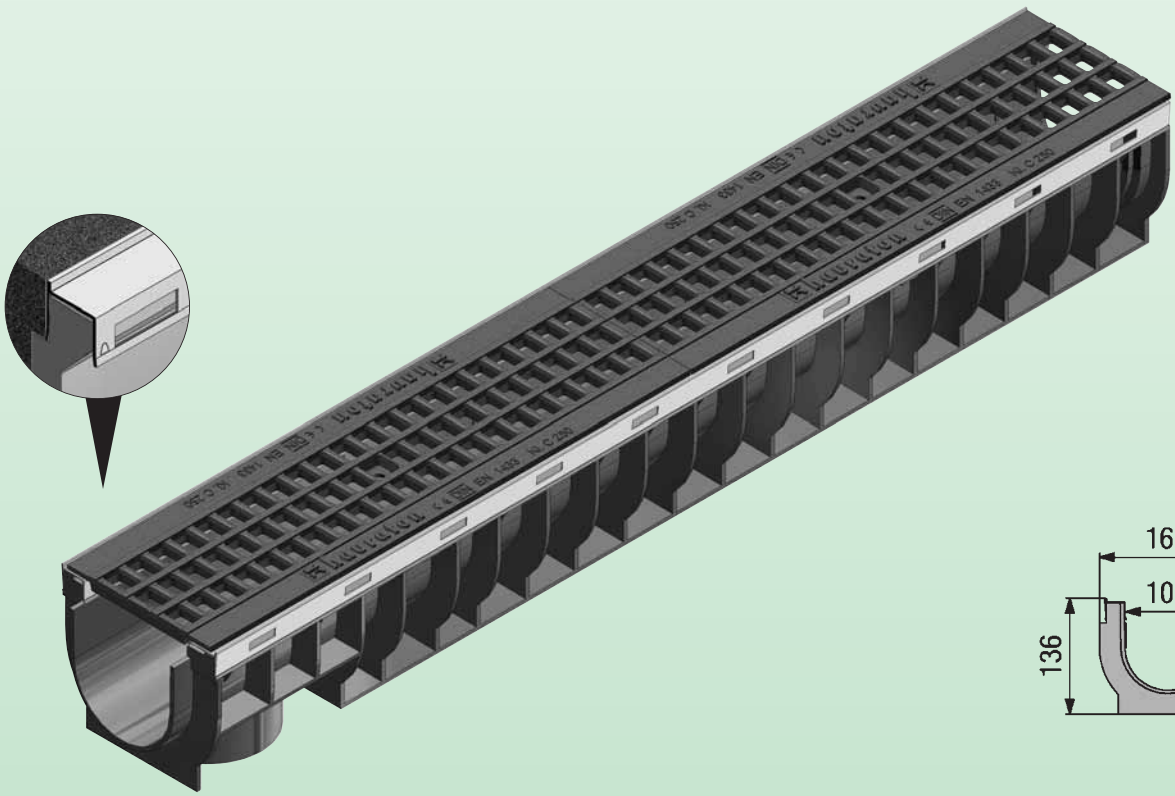

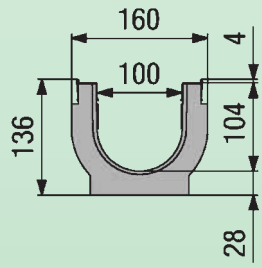

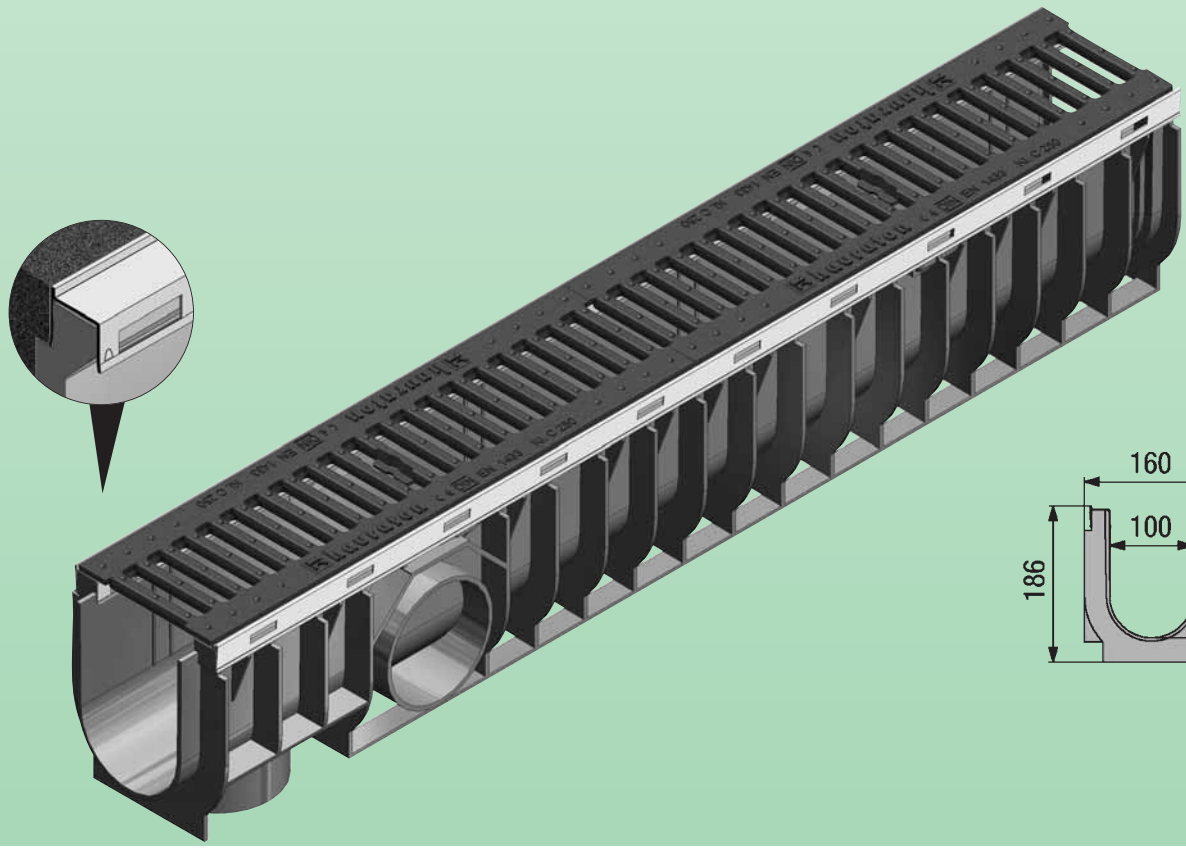

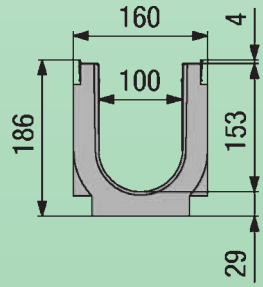

Каналы RECYFIX-Standard-Plus поставляются в сборе с решетками
К каналам RECYFIX-Standard 100 Plus подходят все типы решеток из ассортимента Standard. Полный перечень можно найти на стр. 169-170.
Дополнительная информация представлена в чертежах и таблицах на стр. 175-176.

Решетки RECYFIX-Standard 100

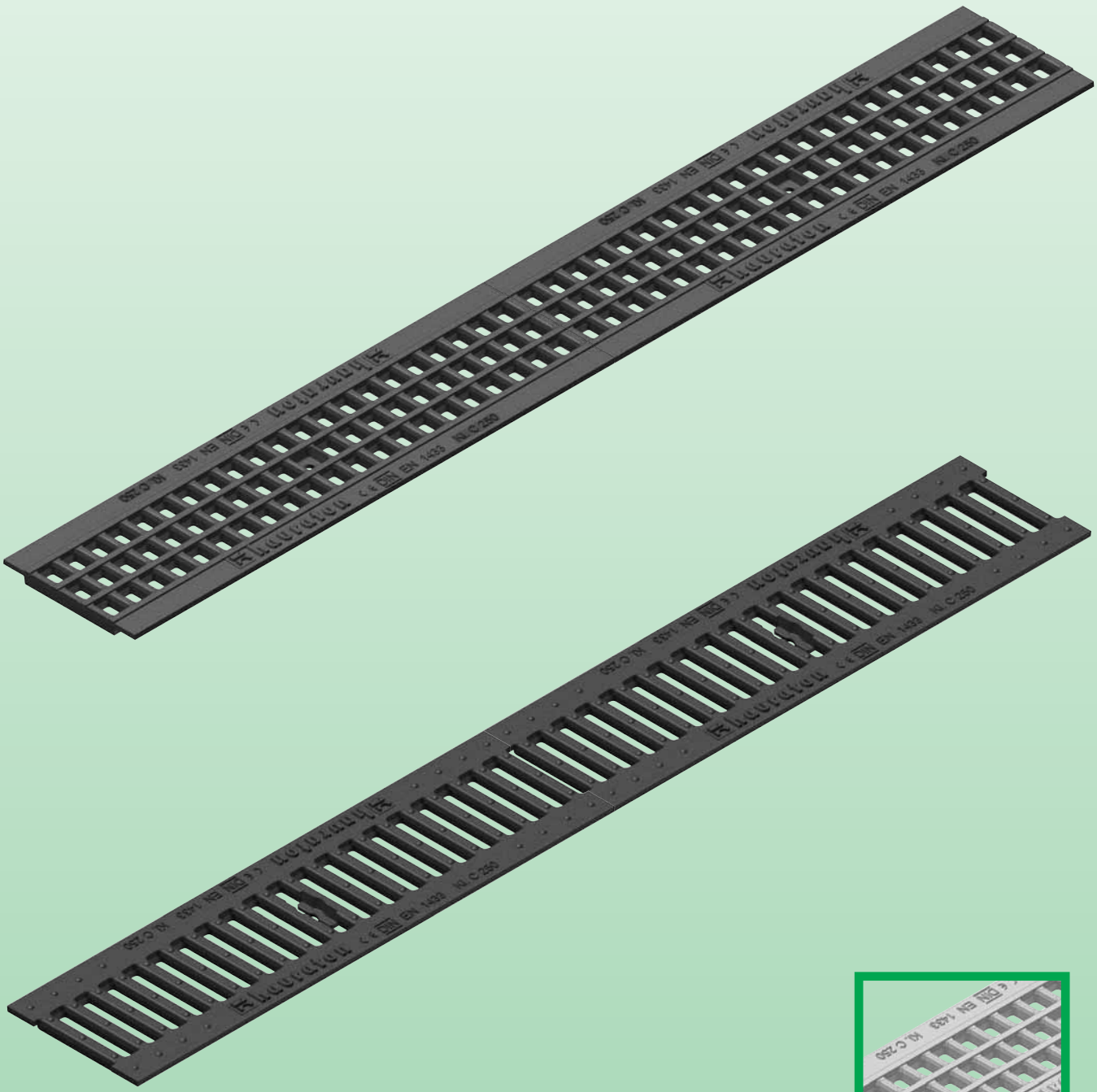

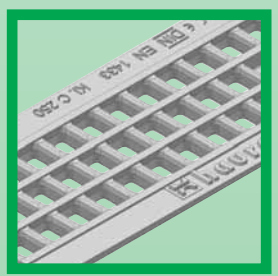

Ячеистые решетки GUGI могут быть оцинкованными

Рекомендуется чугунные решетки RECYFIX-Standard 100 фиксировать 2 защелками и болтами из расчета на 1 м.

Тип	Класс нагрузки	Длина мм	Ширина мм	Высота мм	Размер щели мм	Артикул No.
Щелевые решетки из пластичного чугуна						
Щелевая решетка из пластичного чугуна, черная	C 250	500	136	14	81 x 14	5066
Щелевая решетка из пластичного чугуна, оцинкованная	C 250	500	136	14	81 x 14	5061

Дополнительная информация представлена в чертежах и таблицах на стр. 173

RECYFIX® Standard 100

Решетки RECYFIX-Standard 100

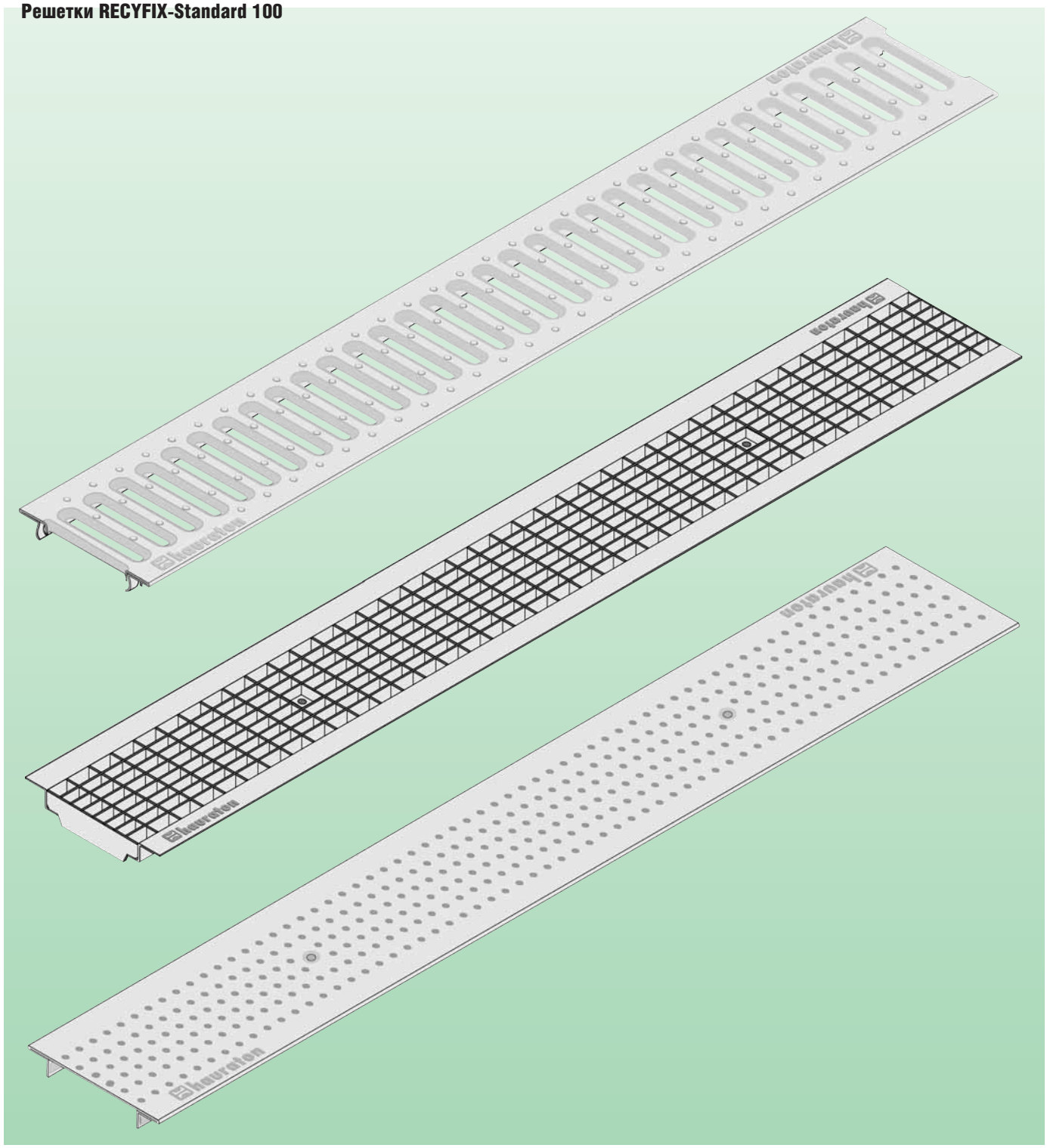

Все решетки RECYFIX-Standard 100 могут быть зафиксированы 2 защелками и болтами из расчета на 1 м.
Все решетки также изготавливаются из нержавеющей стали и длиной 0,5 м.

Тип	Класс нагрузки	Длина мм	Ширина мм	Высота мм	Размер щели мм	Артикул No.
Щелевые решетки						
Щелевая решетка, оцинкованная	автомобильное движение	1000	136	22	80 x 10	5070
Щелевая решетка, оцинкованная	автомобильное движение	1000	136	22	6	5375
Щелевая решетка, оцинкованная	автомобильное движение	500	136	22	6	5376
Ячеистые решетки						
Ячеистая решетка, оцинкованная	автомобильное движение	1000	136	20	30 x 10	5078
Ячеистая решетка, оцинкованная	B 125	1000	136	30	30 x 10	5180
Перфорированные решетки						
Перфорированная решетка, оцинкованная	автомобильное движение	1000	136	22	∅ 6	5185

Дополнительная информация представлена в чертежах и таблицах на стр. 173

Решетки RECYFIX-Standard 100

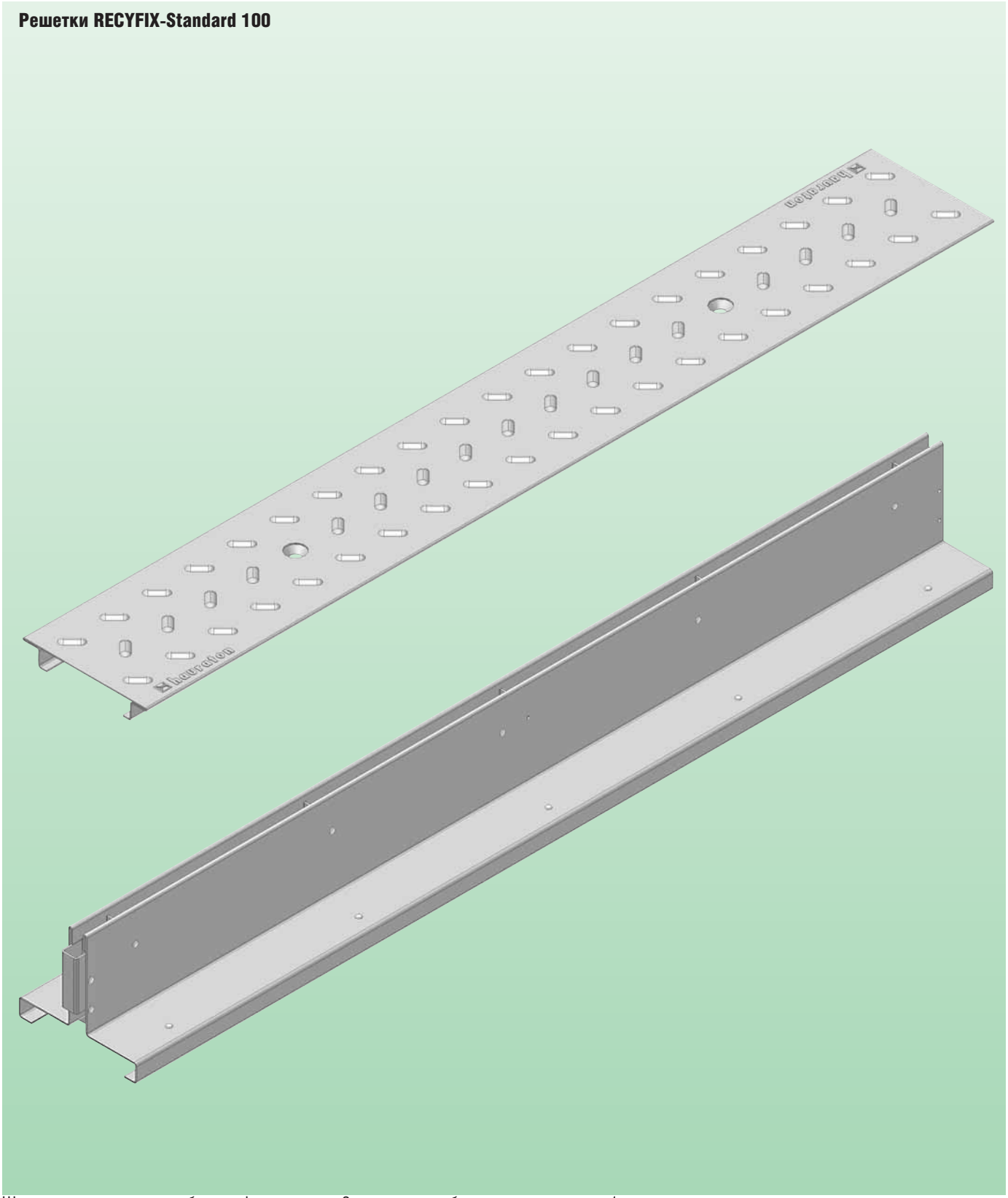

Щелевые покрытия могут быть зафиксированы 2 защелками и болтами из расчета за 1 м.

Тип	Класс нагрузки	Длина мм	Ширина мм	Высота мм	Размер щели мм	Артикул No.
Сплошные покрытия						
Сплошное покрытие, оцинкованное	A 15	1000	136	23	–	40271
Щелевые покрытия, симметричные*						
Щелевое покрытие, оцинкованное	C 250	1000	136	100	125	5715

*Щелевые покрытия также изготавливаются из нержавеющей стали и длиной 0,5 м.
Съемное щелевое покрытие длиной 0,5 м устанавливается на пескоуловители и каналы для их последующей регулярной очистки
Щелевые покрытия, асимметричные изготавливаются на заказ.
Дополнительная информация представлена в чертежах и таблицах на стр. 173

RECYFIX® Standard 150

Каналы RECYFIX-Standard 150

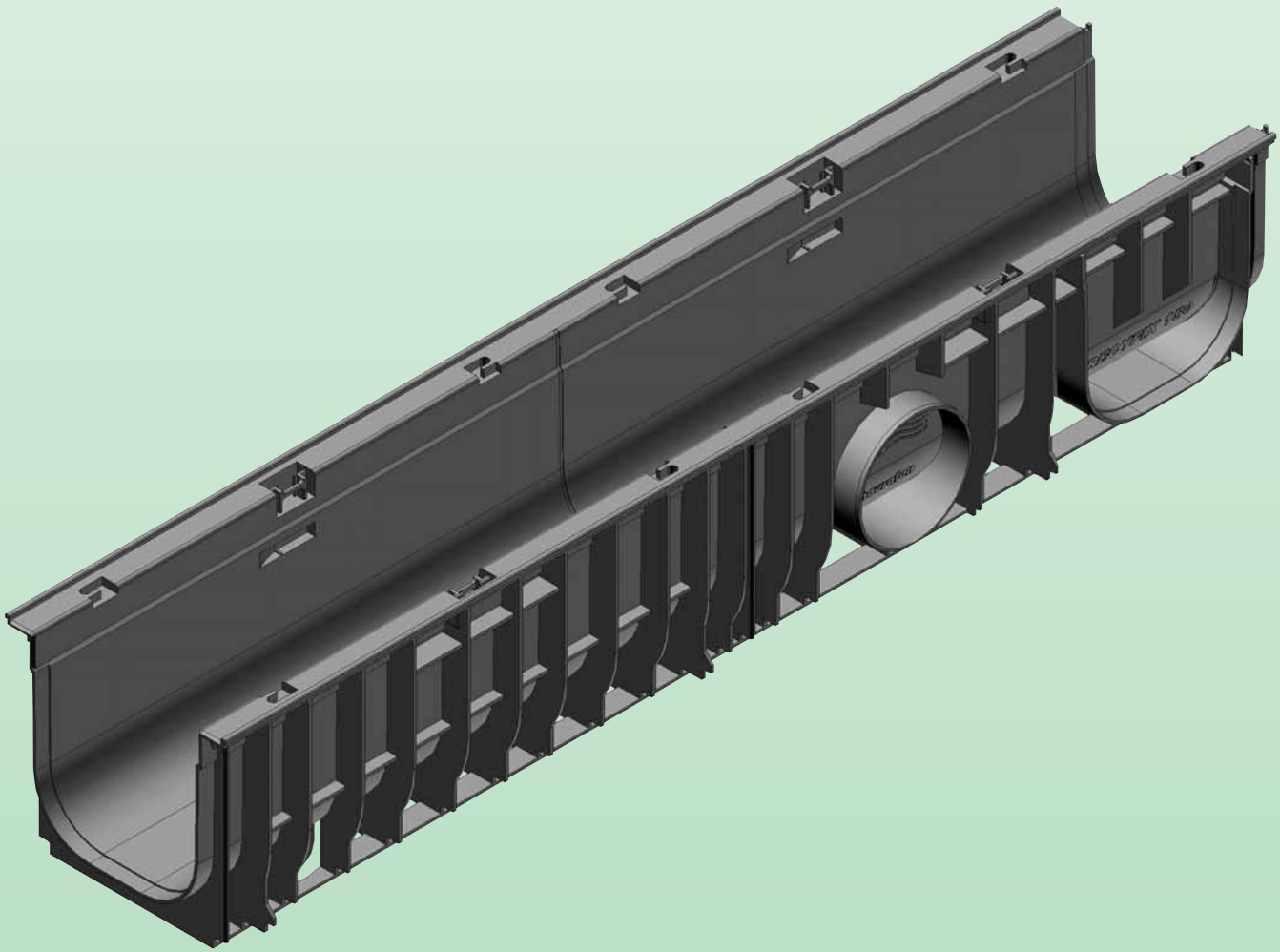

Простое угловое соединение

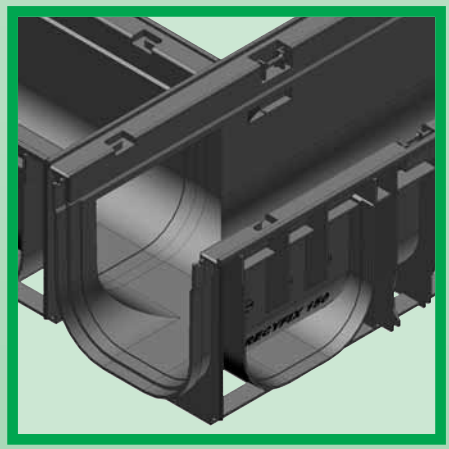

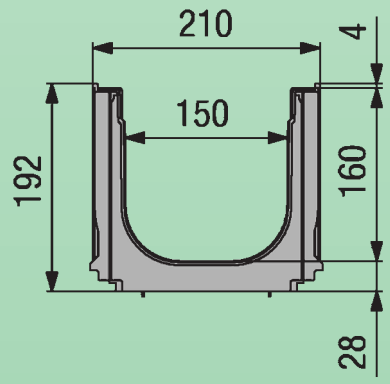

Тип	Длина мм	Ширина мм	Высота мм	Артикул No.
01	1000	210	192	40100

Дополнительная информация представлена в чертежах и таблицах на стр. 177

Решетки RECYFIX-Standard 150

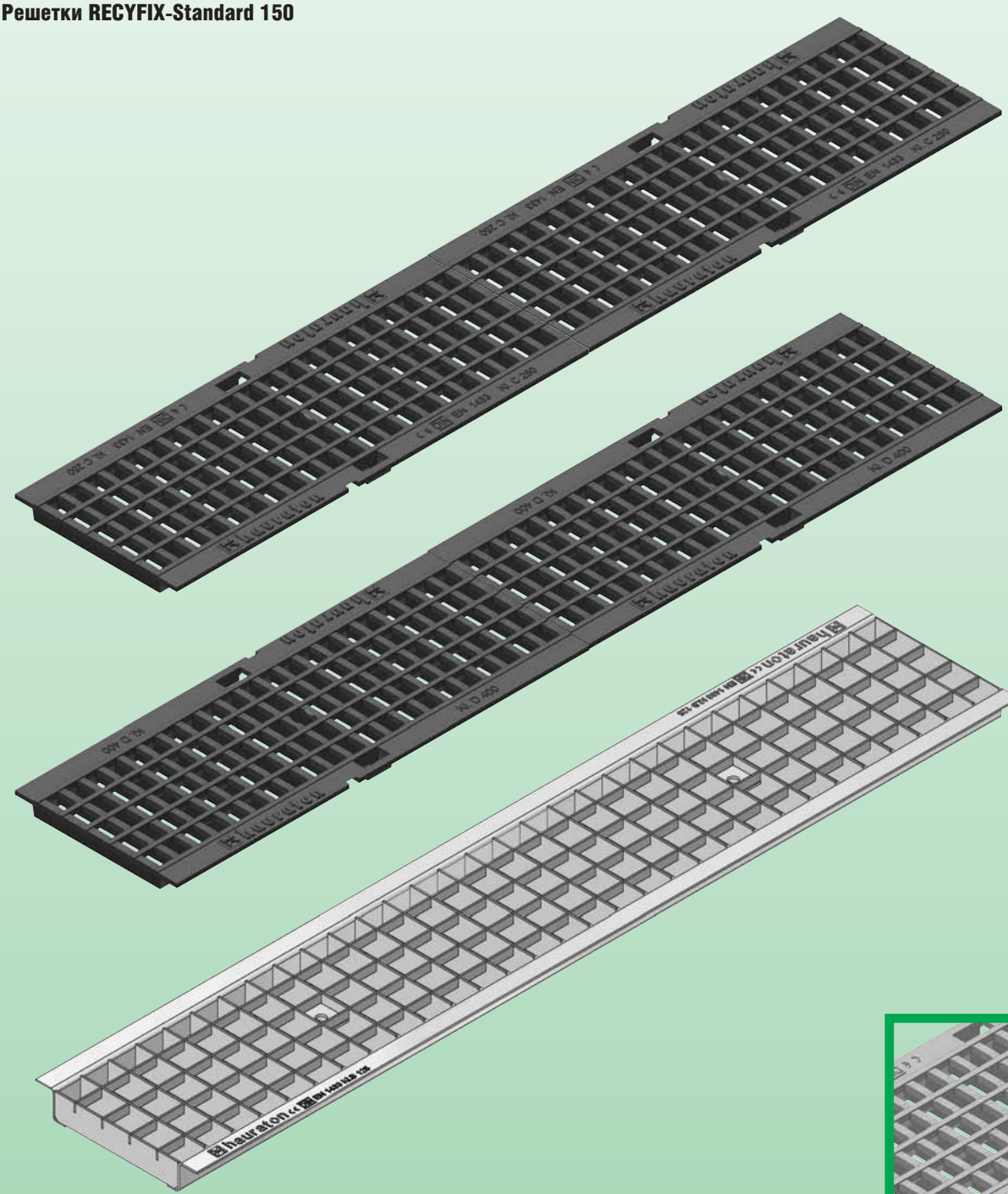

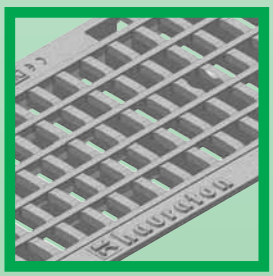

Ячеистые решетки GUGI
могут быть оцинкованными

Все решетки RECYFIX-Standard 150 могут быть зафиксированы 2 защелками и болтами из расчета на 1 м.
Рекомендуется стальные ячеистые решетки фиксировать 2 защелками и болтами из расчета на 1 м.

Тип	Класс нагрузки	Длина мм	Ширина мм	Высота мм	Размер щели мм	Артикул No.
Ячеистые решетки GUGI из пластичного чугуна						
Ячеистая решетка GUGI из пластичного чугуна, черная	C 250	500	196	20	20 x 30	40168
Ячеистая решетка GUGI из пластичного чугуна, оцинкованная	C 250	500	196	20	20 x 30	40169
Ячеистые решетки						
Ячеистая решетка, оцинкованная	B 125	1000	196	33	30 x 30	40173
Щелевые решетки						
Щелевая решетка, оцинкованная	A 15	1000	196	22	129 x 8	40160

Сплошные и щелевые покрытия изготавливаются на заказ.

Дополнительная информация представлена в чертежах и таблицах на стр. 177

RECYFIX®-Standard 200

Каналы RECYFIX-Standard 200

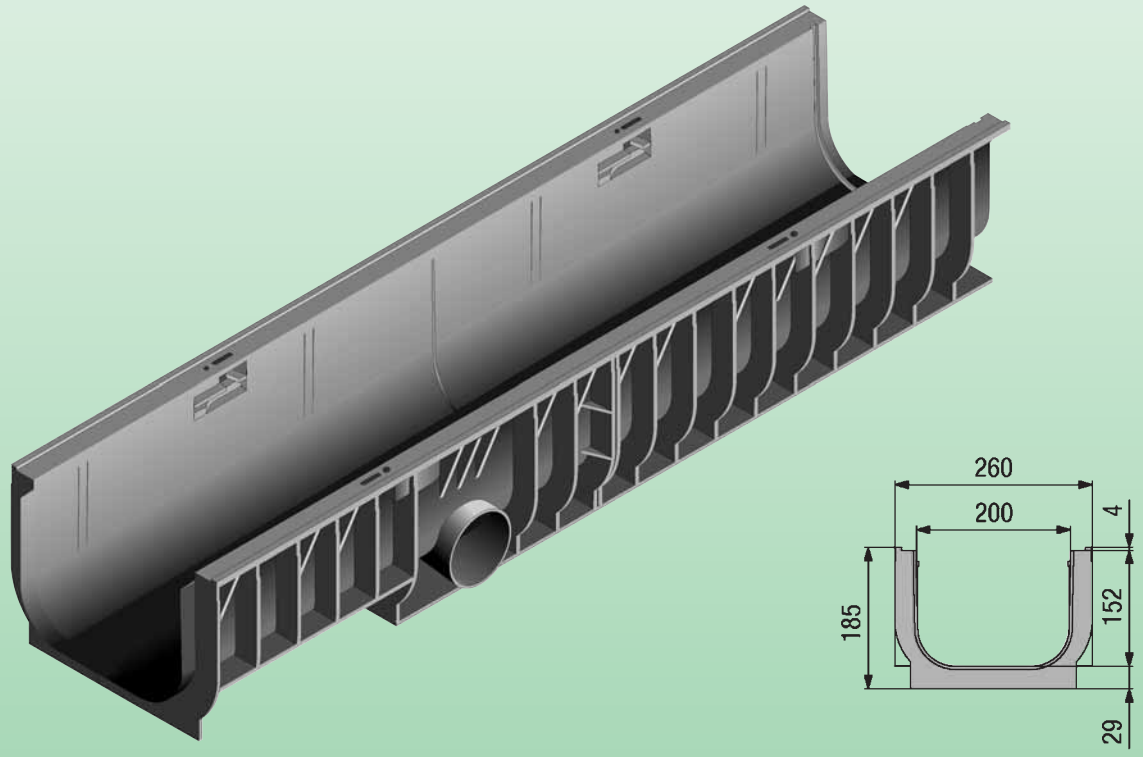

Тип	Длина мм	Ширина мм	Высота мм	Артикул No.
010	1000	260	185	40642
020	1000	260	235	40644

Каналы RECYFIX-Standard 200 Plus
С защитным кантом из оцинкованной или нержавеющей стали

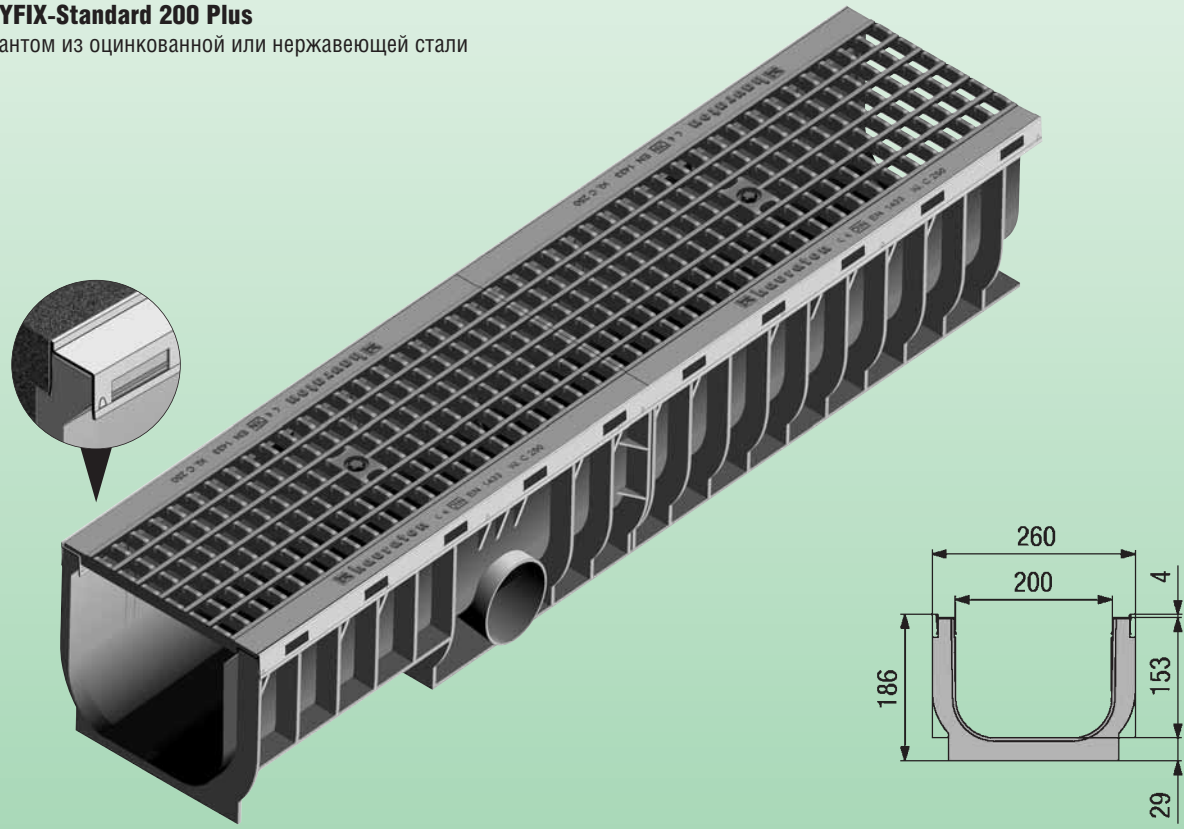

Каналы RECYFIX-Standard-Plus поставляются в сборе с решетками.
К каналам RECYFIX-Standard 200 Plus подходят все типы решеток из ассортимента Standard. Полный перечень можно найти на стр. 178.
Дополнительная информация представлена в чертежах и таблицах на стр. 178-179

Решетки RECYFIX-Standard 200

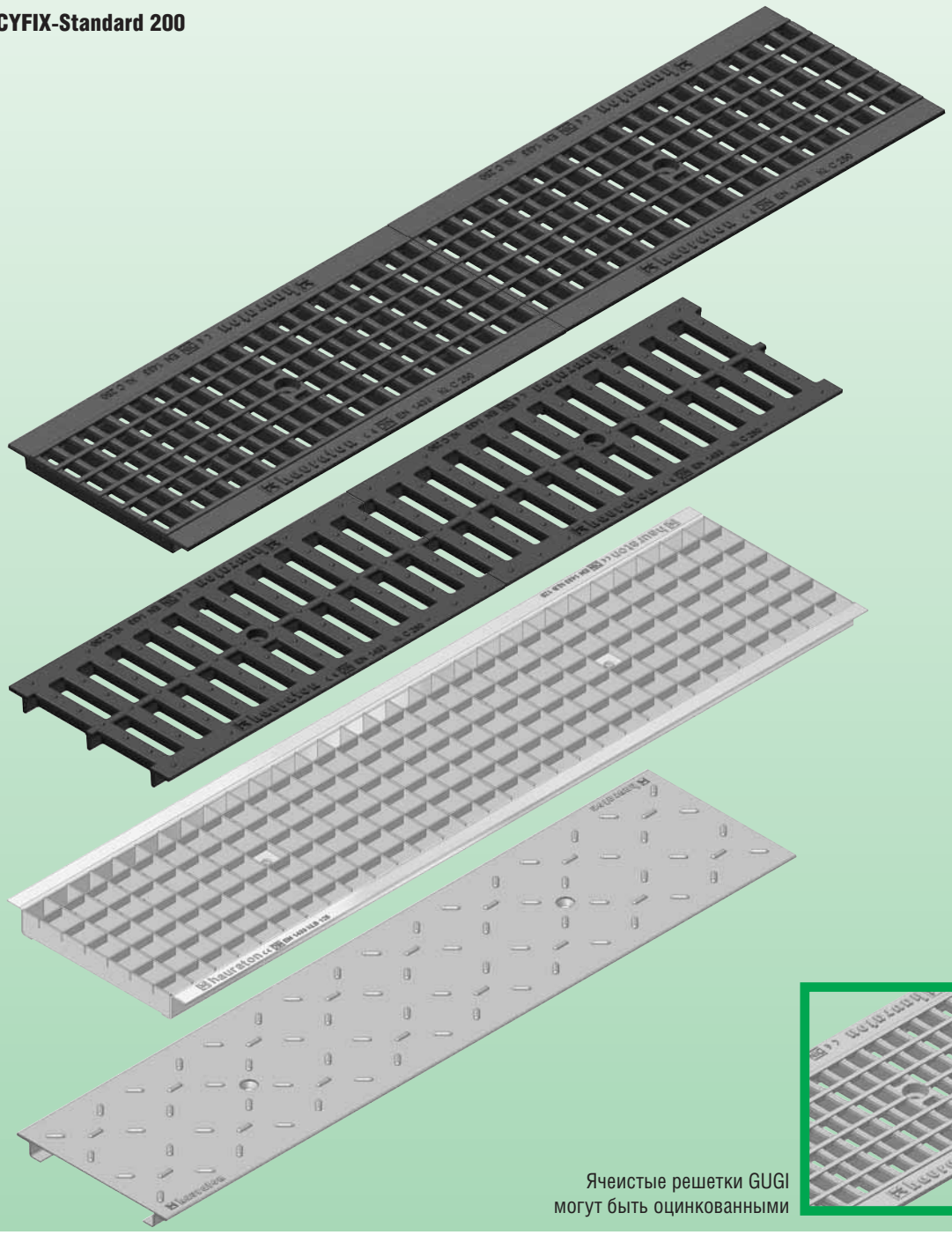

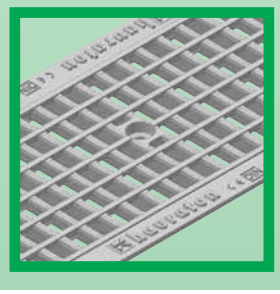

Ячеистые решетки GUGI могут быть оцинкованными

Рекомендуется все решетки и покрытия RECYFIX-Standard 200 фиксировать 2 защелками и болтами из расчета на 1 м.

Тип	Класс нагрузки	Длина мм	Ширина мм	Высота мм	Размер щели мм	Артикул No.
Ячеистые решетки GUGI из пластичного чугуна						
Ячеистая решетка GUGI из пластичного чугуна, оцинкованная	C 250	500	237	20	20 x 30	40669
Ячеистая решетка GUGI из пластичного чугуна, черная	C 250	500	237	20	20 x 30	40668
Щелевые решетки из пластичного чугуна						
Щелевая решетка из пластичного чугуна	C 250	500	237	25	2 ряда 85 x 20,5	40664
Щелевые решетки оцинк.						
Щелевая решетка, оцинкованая	A 15	1000	500			40655
Ячеистые решетки*						
Ячеистая решетка, оцинкованная	B 125	1000	237	33	30 x 30	40673
Ячеистая решетка, оцинкованная	B 125	1000			30 x 10	40680
Ячеистая решетка, оцинкованная	B 125	500			30 x 10	40681
Сплошные покрытия						
Сплошное покрытие, оцинкованное	A 15	1000	237	22	–	40671

*Ячеистая решетка также изготавливается из нержавеющей стали.
Щелевые покрытия из оцинкованной или нержавеющей стали с симметричным или асимметричным расположением щели изготавливаются на заказ.
Дополнительная информация представлена в чертежах и таблицах на стр. 178

RECYFIX® Standard 300

Каналы RECYFIX-Standard 300

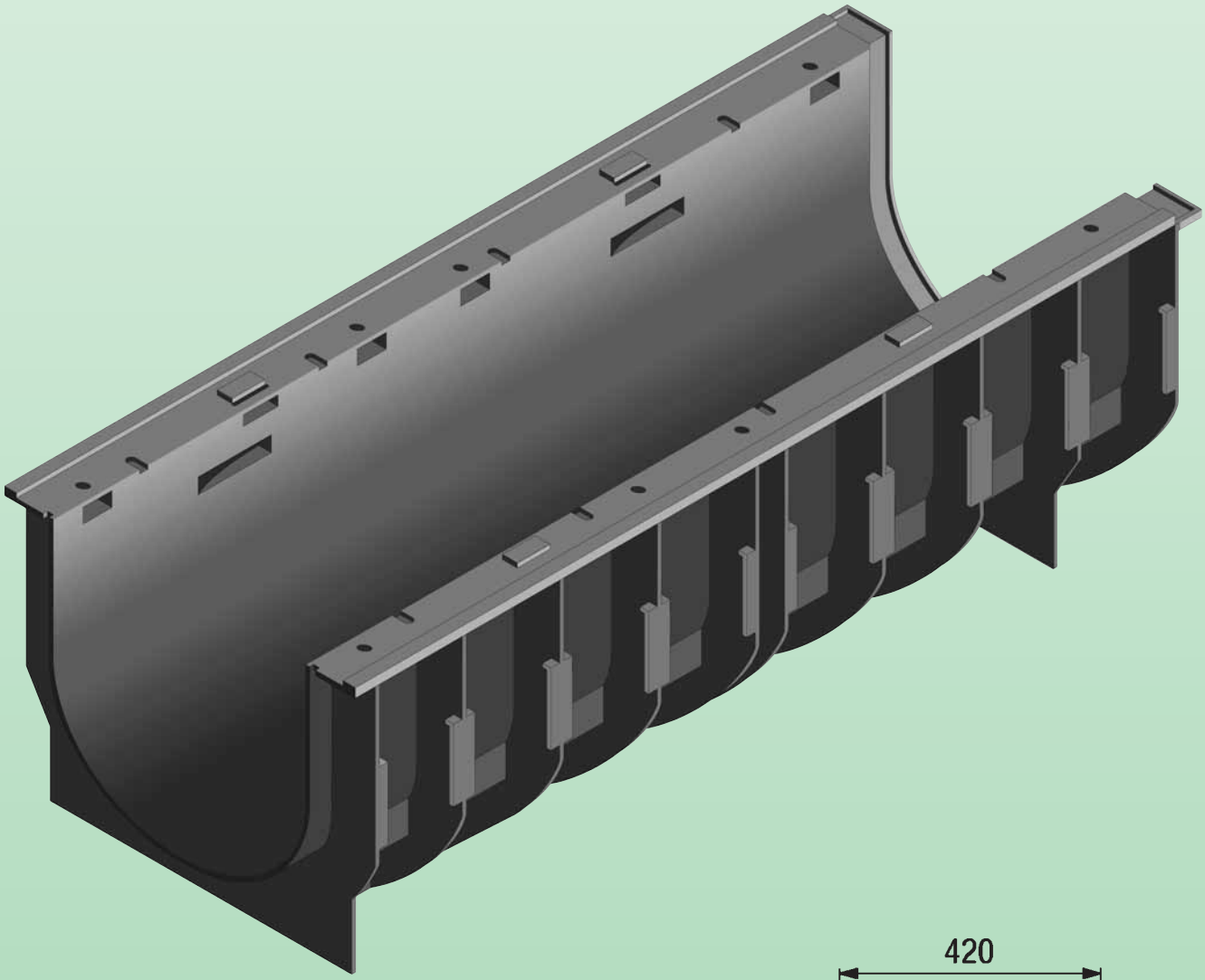

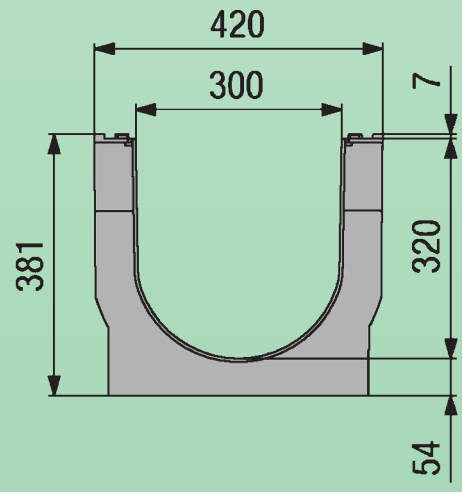

Тип	Длина мм	Ширина мм	Высота мм	Артикул No.
01	1000	420	381	40800

Дополнительная информация представлена в чертежах и таблицах на стр. 180

Решетки RECYFIX-Standard 300

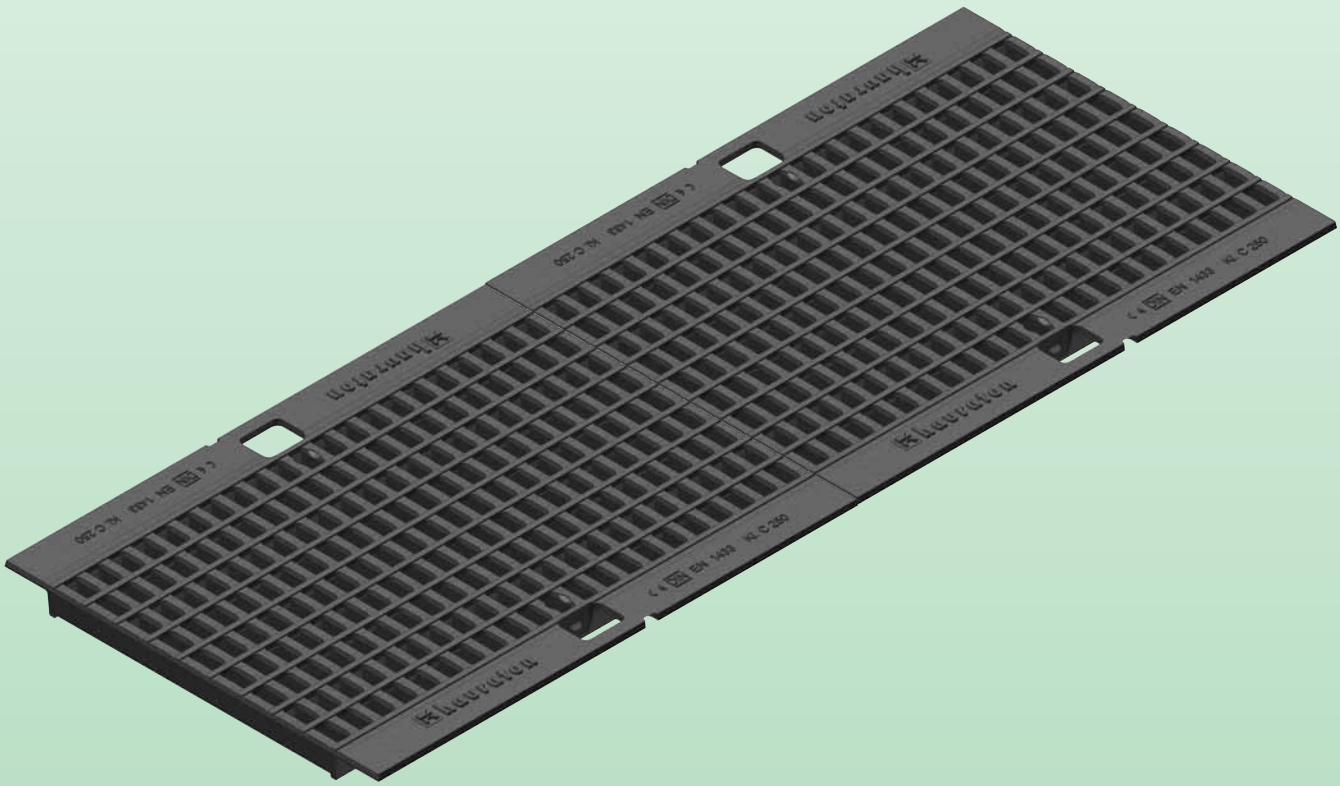

Ячеистые решетки GUGI из пластичного чугуна RECYFIX-Standard 300 могут быть зафиксированы 2 защелками и болтами из расчета на 1 м.

Тип	Класс нагрузки	Длина мм	Ширина мм	Высота мм	Размер щели мм	Артикул No.
Ячеистые решетки GUGI из пластичного чугуна						
Ячеистая решетка GUGI из пластичного чугуна, черная	C 250	500	388	30	20 x 30	40868

Дополнительная информация представлена в чертежах и таблицах на стр. 180

Пескоуловитель RECYFIX-Standard 100

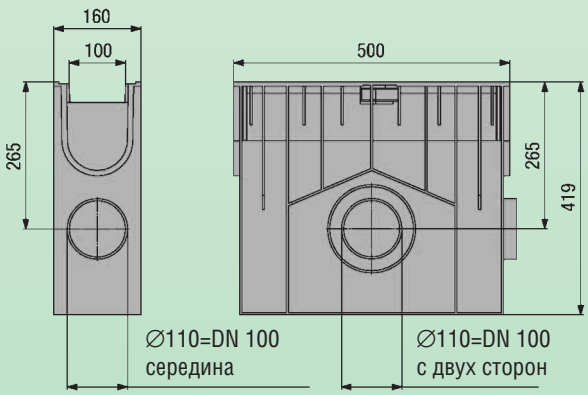

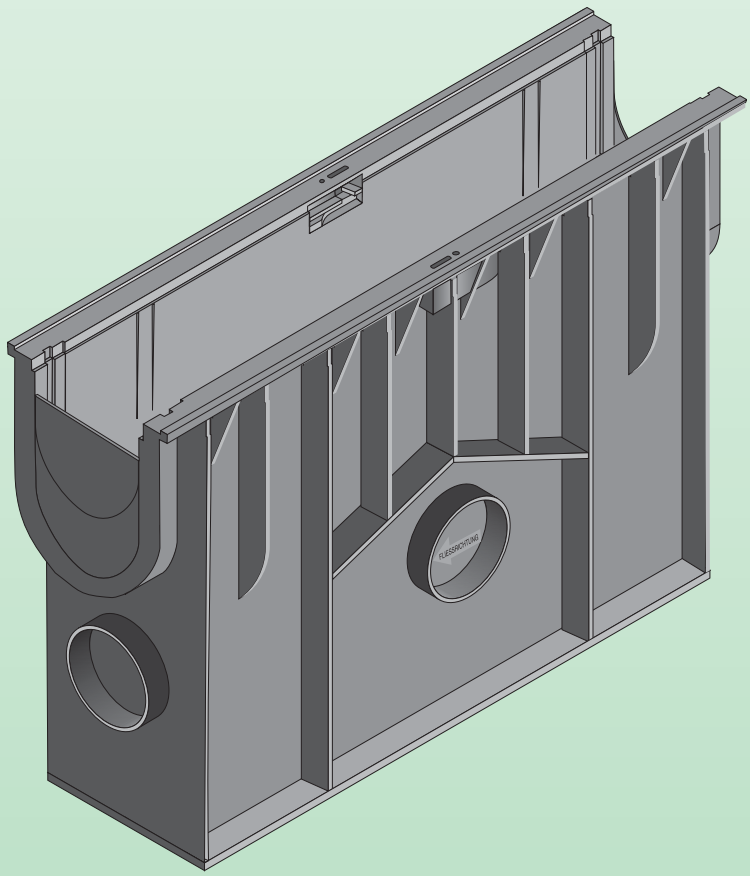

Пескоуловитель RECYFIX-Standard 100 Plus

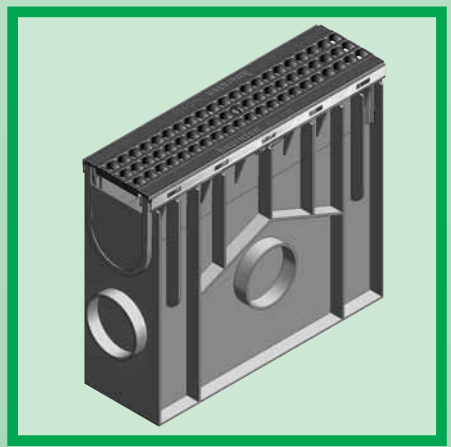

Тип	Длина мм	Ширина мм	Высота мм	Артикул No.
RECYFIX-Standard 100	500	160	419	40252
RECYFIX-Standard 150, без решетки, без ловушки спертого воздуха, с оцинк. корзиной для мусора	500			40152

Пескоуловители комплектуются решетками длиной 0,5 м. Пескоуловитель RECYFIX-Standard 100 Plus поставляется в сборе с решеткой.
Дополнительная информация представлена в чертежах и таблицах на стр. 174, 176, 177.

Торцевые заглушки RECYFIX-Standard устанавливаются в начале или конце линии каналов.

Торцевая заглушка RECYFIX-Standard 100
Торцевая заглушка из ПЭ с выводным патрубком ∅ 70 мм
Для канала тип 01/0105 (Артикул No. 40281)
Для канала тип 010/01005 (Артикул No. 40283)

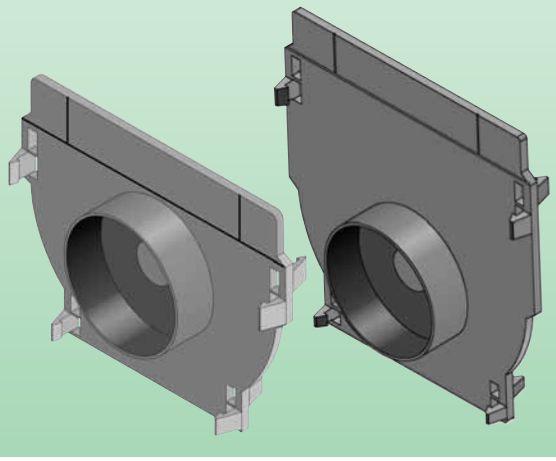

Торцевая заглушка RECYFIX-Standard 150
Торцевая заглушка из ПЭ с выводным патрубком ∅ 70/100 мм
(Артикул No. 40191)

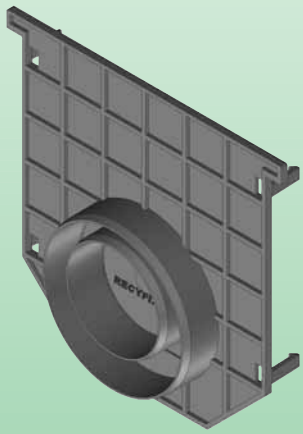

Торцевая заглушка RECYFIX-Standard 200
Торцевая заглушка из ПЭ с выводным патрубком ∅ 70 мм
(Артикул No. 40692)

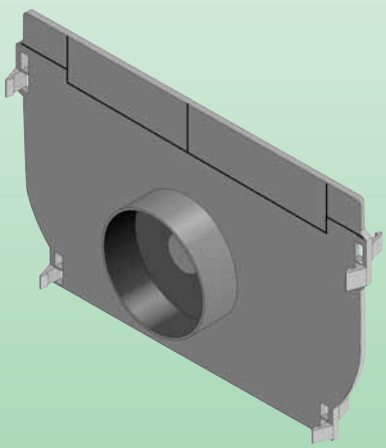

Торцевая заглушка RECYFIX-Standard 300
Торцевая заглушка из оцинкованной стали (Артикул No. 40881)
Торцевая заглушка из оцинкованной стали
с выводным патрубком ∅ 200 мм (Артикул No. 40891)

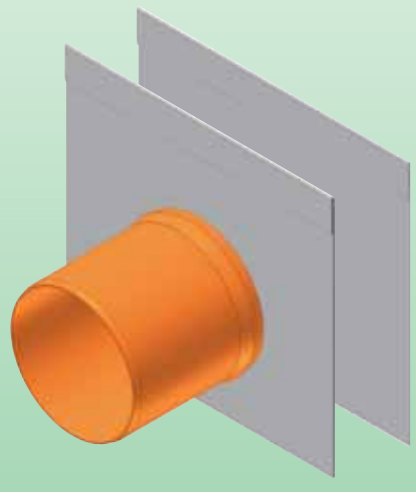

Защелки RECYFIX-Standard
для каналов RECYFIX-Standard 100-300.

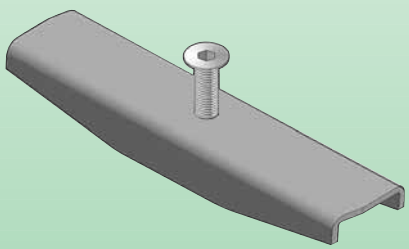

Ловушка спертого воздуха RECYFIX-Standard 100-150
для вертикального патрубка ∅ 100 мм (Артикул No. 40295).
Другие ловушки спертого воздуха изготавливаются на заказ.

Торцевые заглушки также изготавливаются из нержавеющей стали. Дополнительная информация представлена в чертежах и таблицах на стр. 174-180.

Каналы RECYFIX®-Top

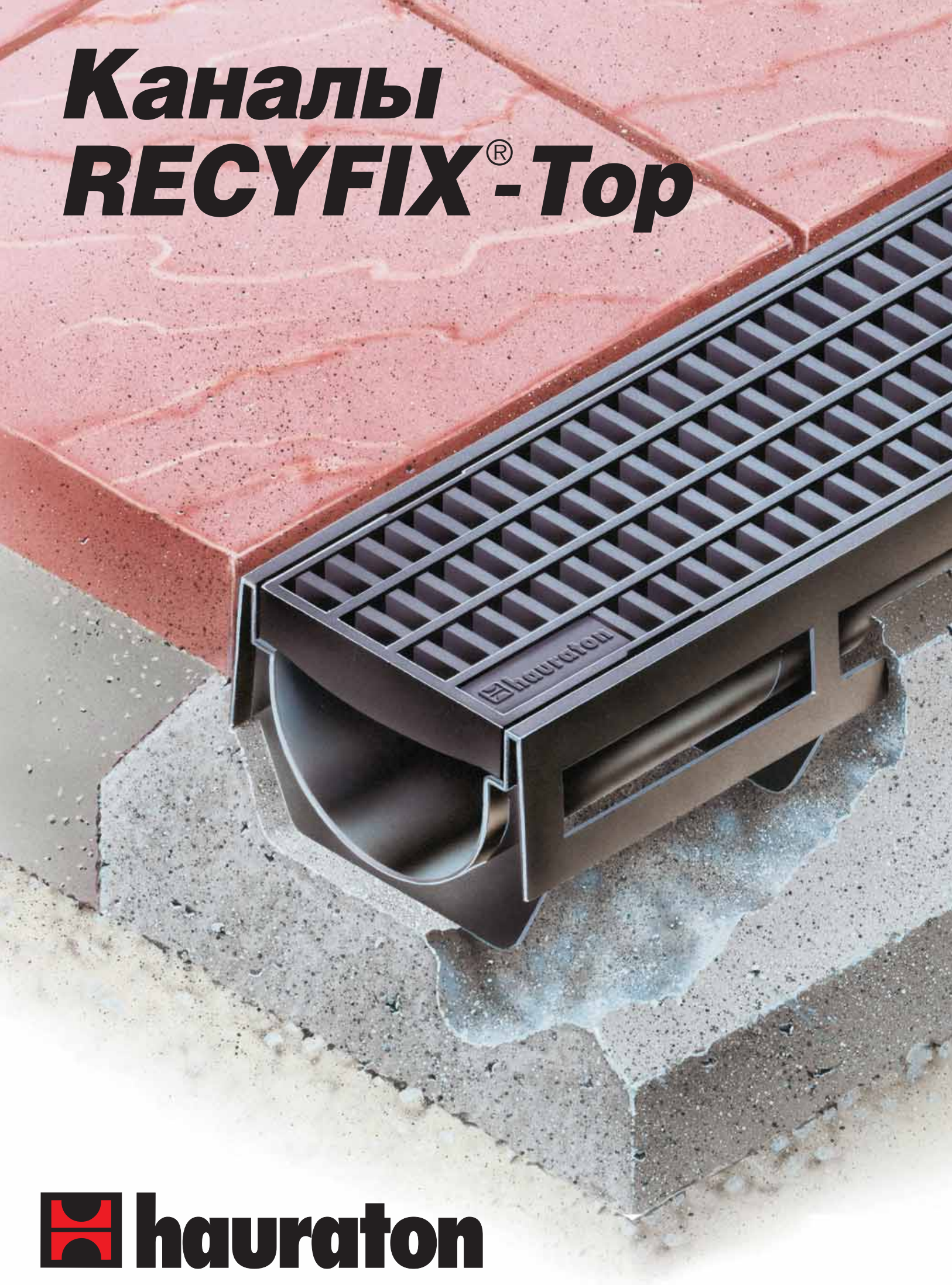

hauraton

Каналы RECYFIX® Top

Области применения

- **Автодороги**
- **Террасы**
- **Пешеходные зоны**
- **Въезд в гараж**

Характеристики

- **Подходит в местах с ограниченной скоростью движения**
- **С защелкивающимися решетками**
- **Чрезвычайно легкие**
- **Простота установки**

Ассортимент

- **Щелевая решетка, оцинкованная**
- **Ячеистая решетка, полиэтилен**
- **Установочный комплект**

Каналы RECYFIX-Top

RECYFIX-Top	Длина мм	Ширина мм	Высота мм	Артикул No.
С ячеистой решеткой из полиэтилена	1000	134	95	44050
С щелевой оцинкованной решеткой	1000	134	95	44000
С щелевым покрытием из ПЭ				44150
Съемное щелевое покрытие				44160
Установочный комплект включает 1 выводной патрубок ∅70/100 мм	–	–	–	44100
2 болта, 2 торцевые заглушки и инструкцию по установке				

Дополнительная информация представлена в чертежах и таблицах на стр. 181

Коротко

- Идеальны для мест с небольшими нагрузками
- Чрезвычайно быстрая и легкая установка
- Легкость при транспортировке и обслуживании

Газонные решетки

RECYFIX®-Super

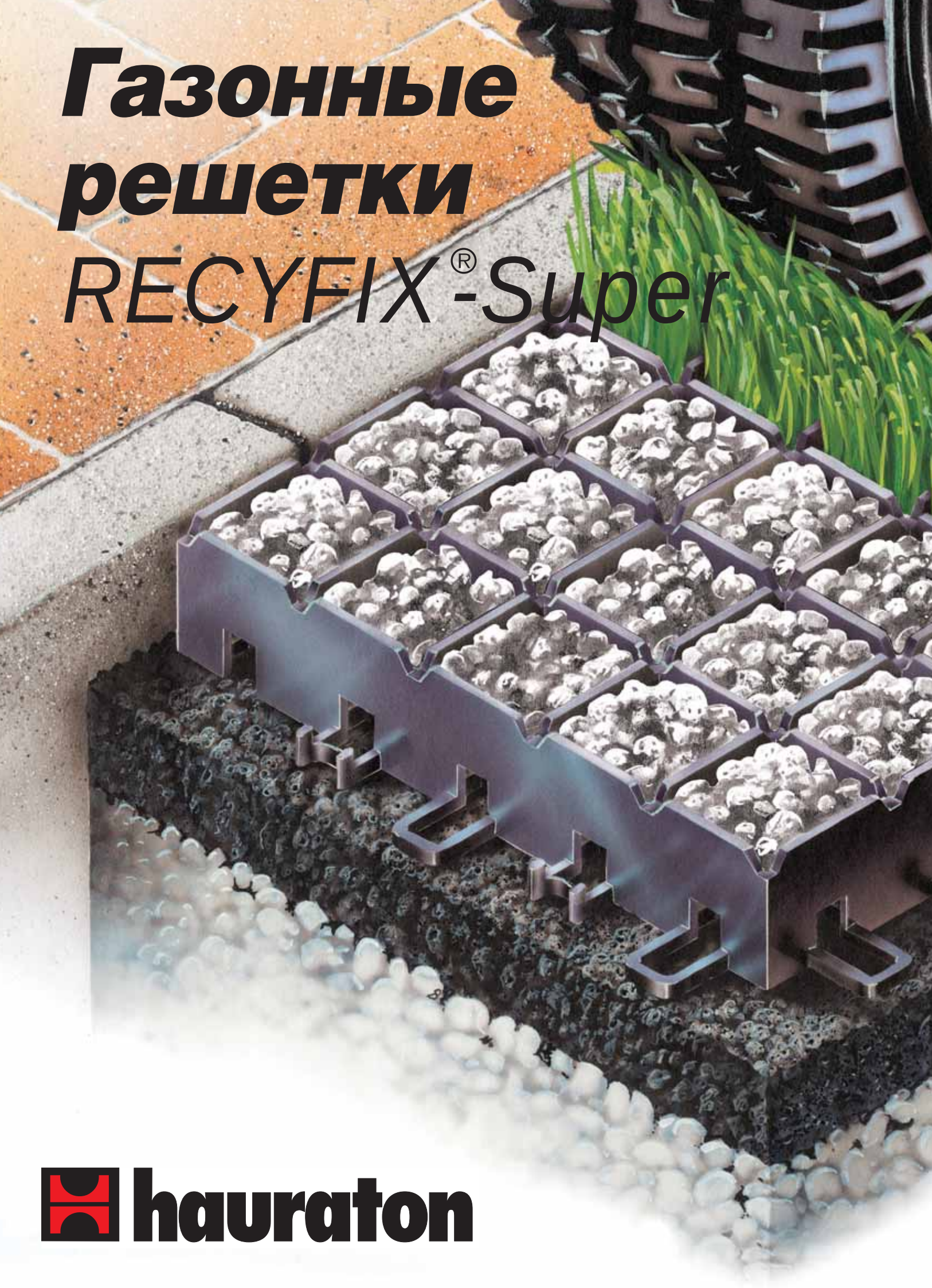

hauraton

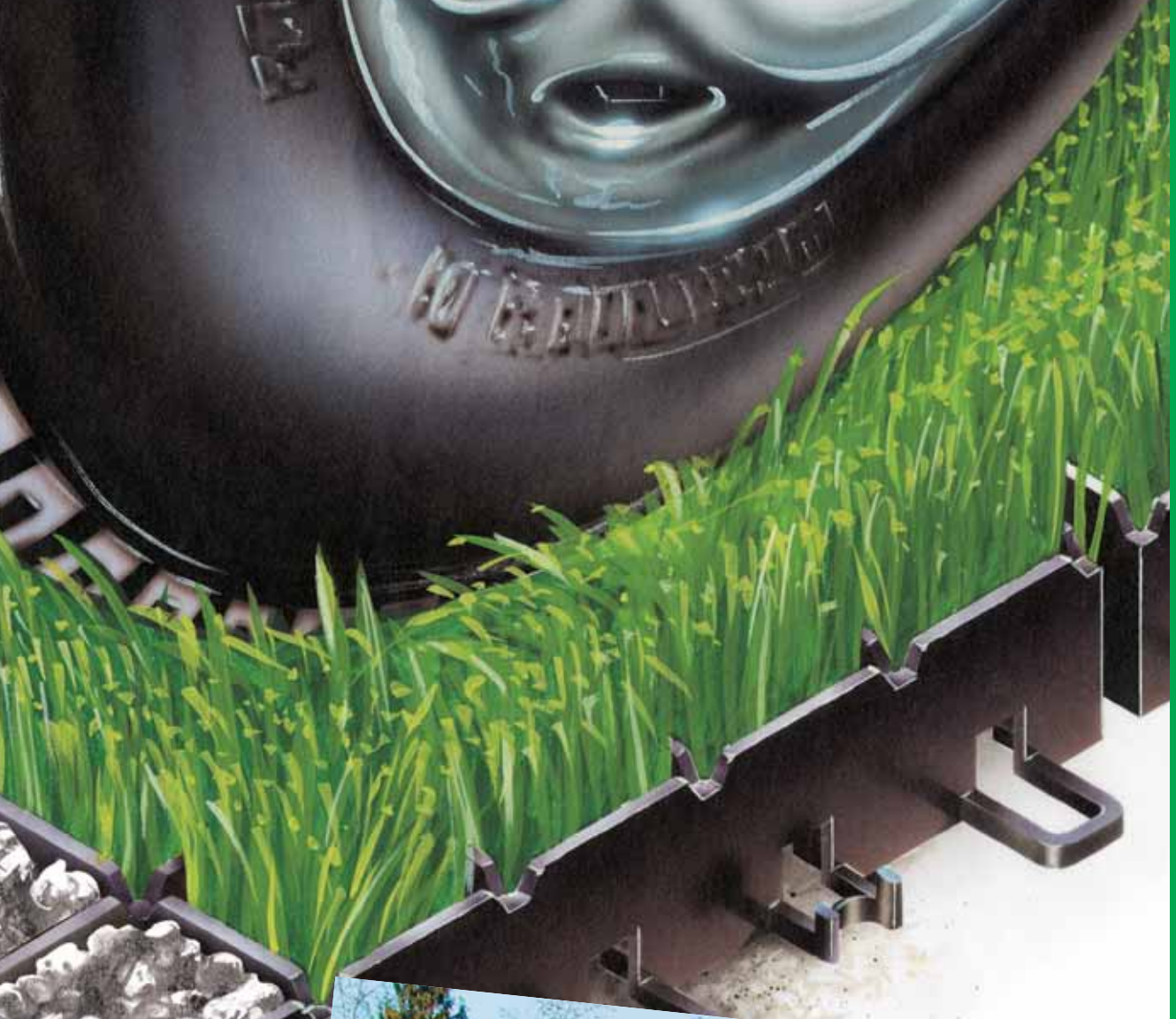

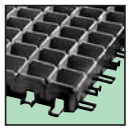

Газонные решетки RECYFIX® - Super

Области применения

- Парковки для машин, грузовиков и автобусов
- Складские и выставочные площади
- Места вокруг лесных насаждений
- Подъездные пути для пожарных машин
- Стоянки для легких самолетов или вертолетные площадки

Характеристики

- Класс нагрузки 400 тонн/м²
- Изготовлены из полиэтилена (HD/LD-PE)
- Различные материалы для наполнения (дерн, гравий и др.)
- Наличие компенсационного шва
- Со встроенными штифтами
- Чрезвычайно твердые
- Выдерживают динамические нагрузки
- Высокая проницаемость
- Устойчивы к воздействию ультрафиолета

Ассортимент

- Якорный штифт RECYFIX

Газонные решетки RECYFIX-Super

защищенная конструкция

Рекомендовано экологами!

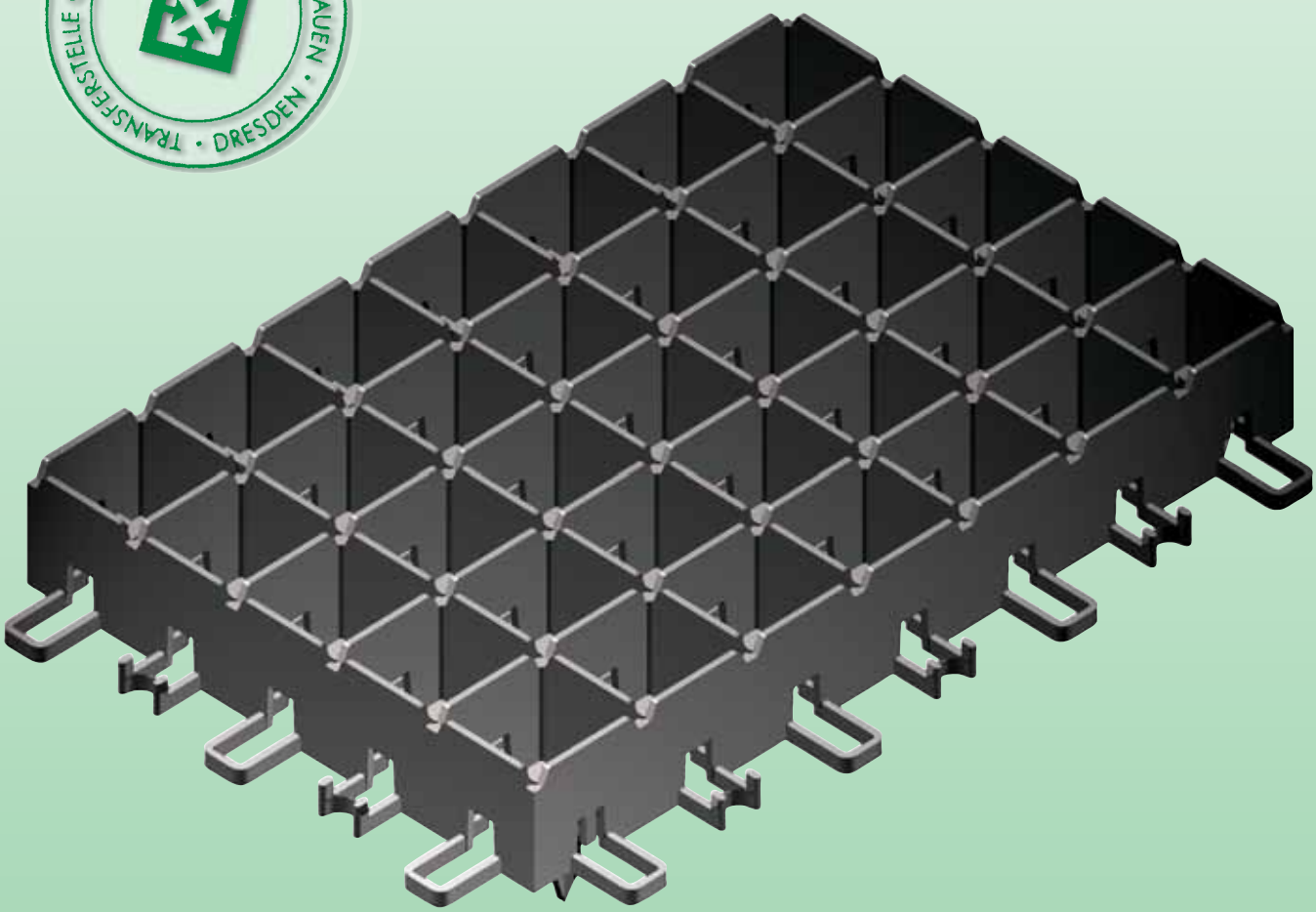

Тип	Длина мм	Ширина мм	Высота мм	Штук на м²	Артикул No.
Super	600	400	75	4	40060

Дополнительная информация представлена на стр. 182

Коротко

- Чрезвычайная твердость
- Простая и быстрая установка
- Различные материалы для наполнения

Газонные решетки

RECYFIX®-Standard

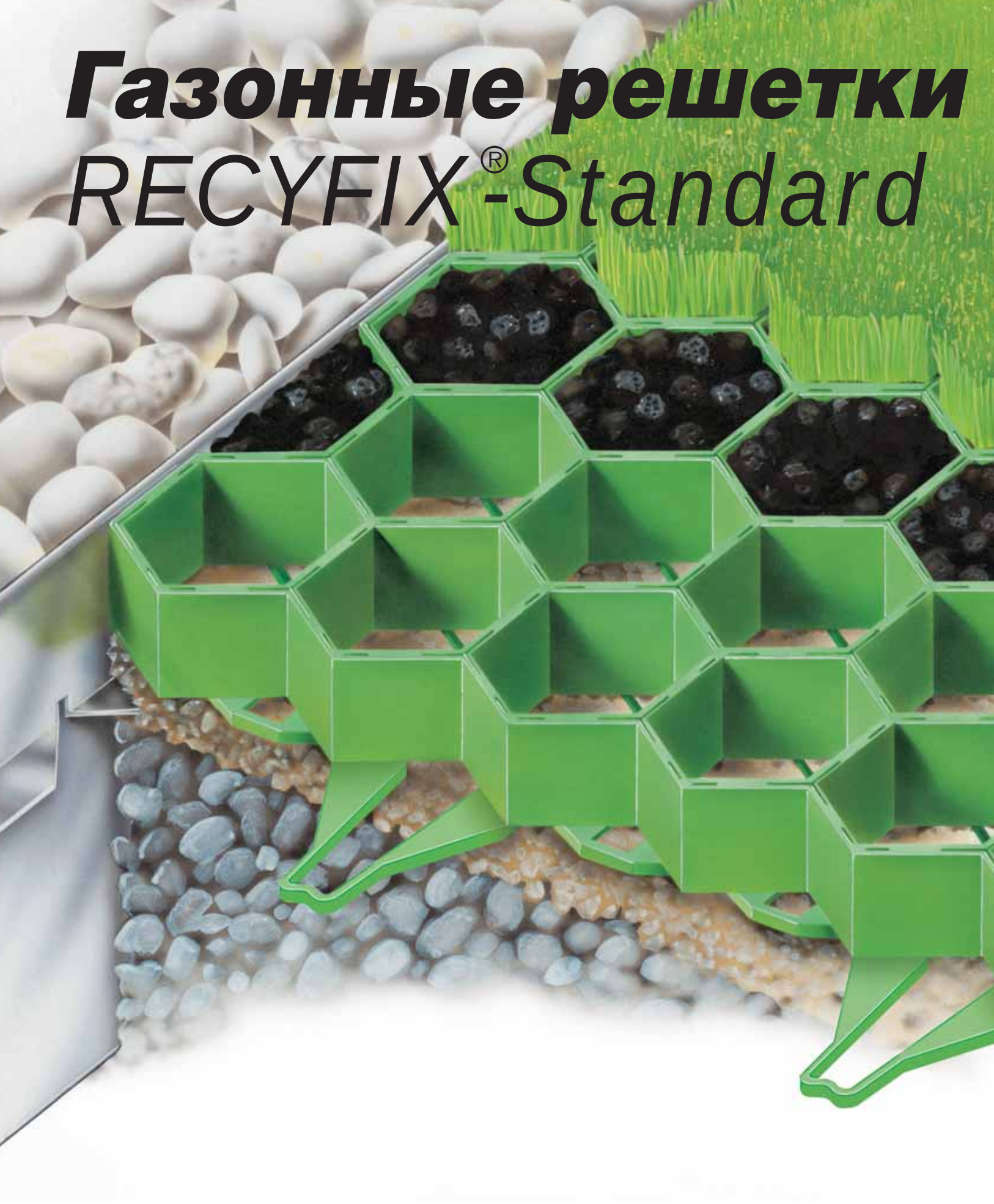

hauraton

neuraton
RECYFIX
neuraton
RECYFIX

Газонные решетки RECYFIX®-Standard

Области применения

- Зеленые зоны с редким движением автомобилей
- Парковки для легкового транспорта
- Склоны насыпей и набережных
- Спортивные площадки
- Площадки для гольфа
- Пешеходные дорожки

Характеристики

- Изготовлены из полиэтилена PE-PP
- Класс нагрузки 200 тонн/м²
- Увеличена толщина внешних стенок
- Со встроенными штифтами
- Предотвращают эрозию почвы
- Стойки к атмосферным воздействиям
- Покрытие травой на 90%
- Устойчивы к воздействию ультрафиолета
- Наличие компенсационного шва

Ассортимент

- 2 размера газонных решеток RECYFIX-Standard
- Якорный штифт RECYFIX
- Разграничитель для парковок RECYFIX

Газонные решетки RECYFIX-Standard

защищенная конструкция

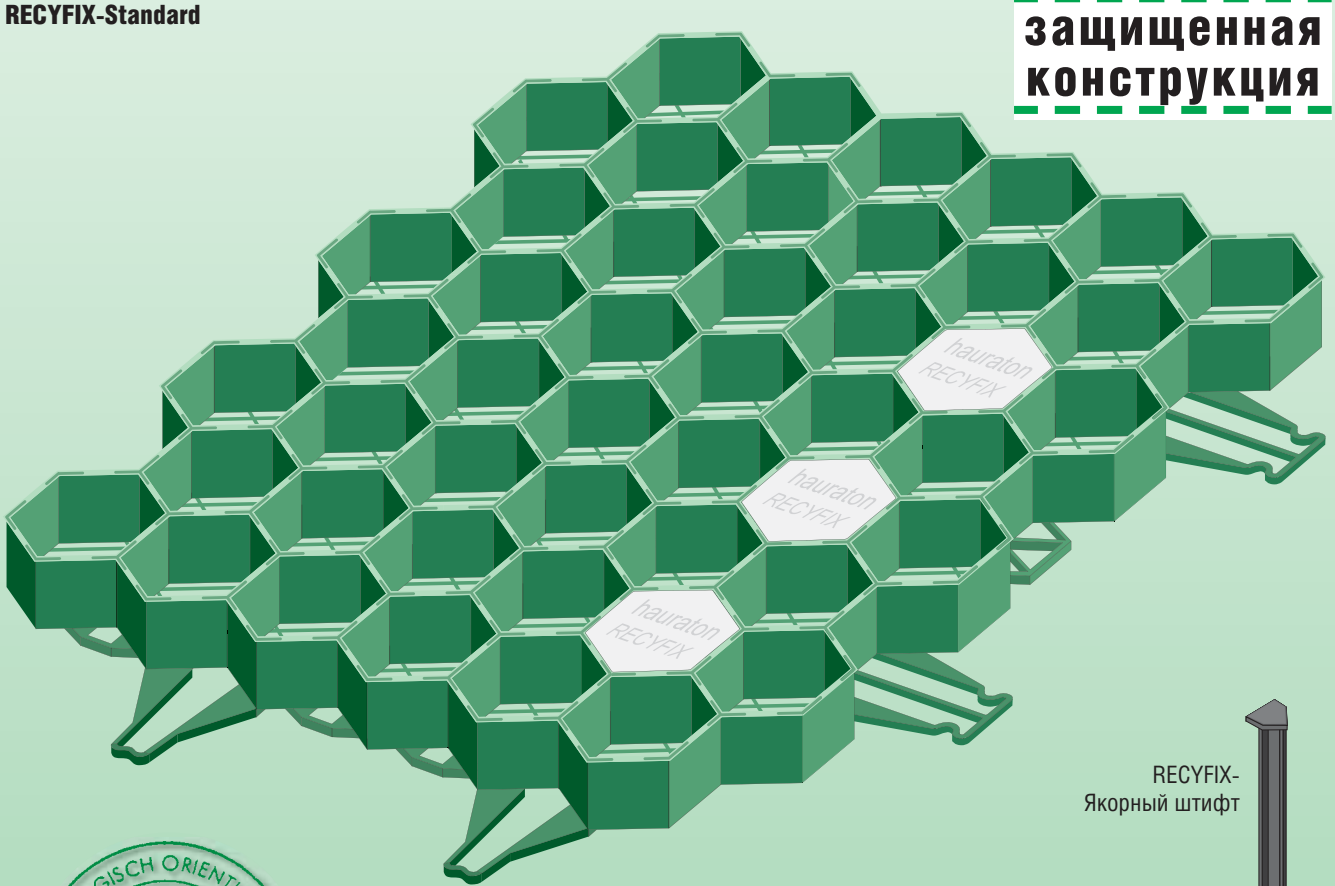

RECYFIX-
Якорный штифт

RECYFIX-
Разграничитель для парковок

TRANSFERSTELLE ÖKOLOGISCH ORIENTIERTES BAUEN · DRESDEN ·

Рекомендовано экологами!

Внимание: для интенсивного автомобильного движения или при наполнении сот гравием используйте газонные решетки RECYFIX-Super.

Тип	Длина мм	Ширина мм	Высота мм	Штук на м²	Артикул No.
Размер 1	387	334	38	5.9	40000
Размер 2	387	555	38	3.8	40005

Дополнительная информация о продукции представлена в таблицах на стр. 182

Коротко

- Простая и быстрая установка
- Покрытие травой на 90%
- Класс нагрузки 200 тонн/м²

нагрузка
200 тонн/м²

Бордюры *LINEFIX®*

hauraton

Бордюры LINEFIX®

Области применения

- **Для ограждения дорожек, клумб и газонов на приусадебной территории и в парках**

Характеристики

- **Изготавливаются из полиэтилена, оцинкованной или нержавеющей стали**
- **Установка по прямым и изогнутым линиям**
- **В обращении гораздо проще бетонных бордюров**
- **Простая установка без рытья траншей**
- **Невидимы, но эффективны**

Ассортимент

- **Фиксирующие штифты**
- **Стальные гвозди**

Бордюры LINEFIX

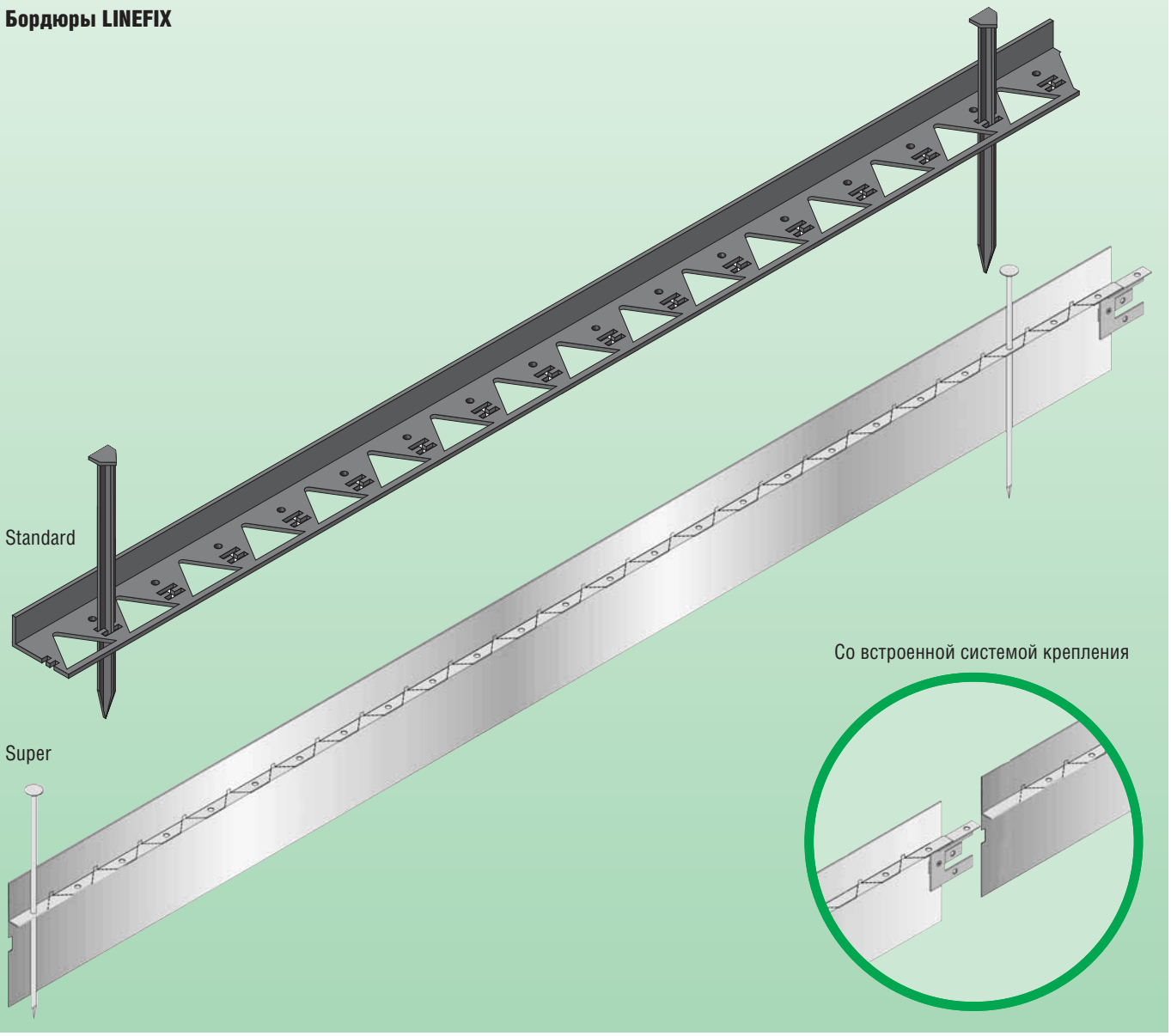

Тип	Длина мм	Ширина мм	Высота мм	Артикул No.
Бордюры LINEFIX-Standard				
Бордюр из полиэтилена высокой плотности, черный	1500	80	45	43110
Бордюры LINEFIX-Super				
Бордюр, оцинкованная сталь	1500	20	175	43210
Бордюр, нержавеющая сталь	1500	20	175	43230

Дополнительная информация о продукции представлена в таблицах на стр. 182

Коротко

- Простая и быстрая установка
- Возможность установки по изогнутым линиям
- Невидимы, но эффективны

Придверные решетки

RECYFIX®

hauraton

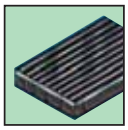

Придверные решетки RECYFIX®

Области применения

- Входы в здания
- Внутри помещений
- Закрытые и открытые участки

Характеристики

- Изготовлены из полиэтилена PE-PP
- Исключительно малый вес, 2,5 кг и 4,8 кг
- С защитным кантом из оцинкованной стали
- Защищенный верхний край
- Высокая прочность и износоустойчивость
- Разнообразный дизайн покрытия

Ассортимент

- 2 размера придверных решеток RECYFIX
- Металлическая сетка
- Ячеистая решетка
- Резиновый половик с опорной сеткой
- Алюминиево-резиновый половик с опорной сеткой
- Ловушка спертого воздуха

Поддоны RECYFIX

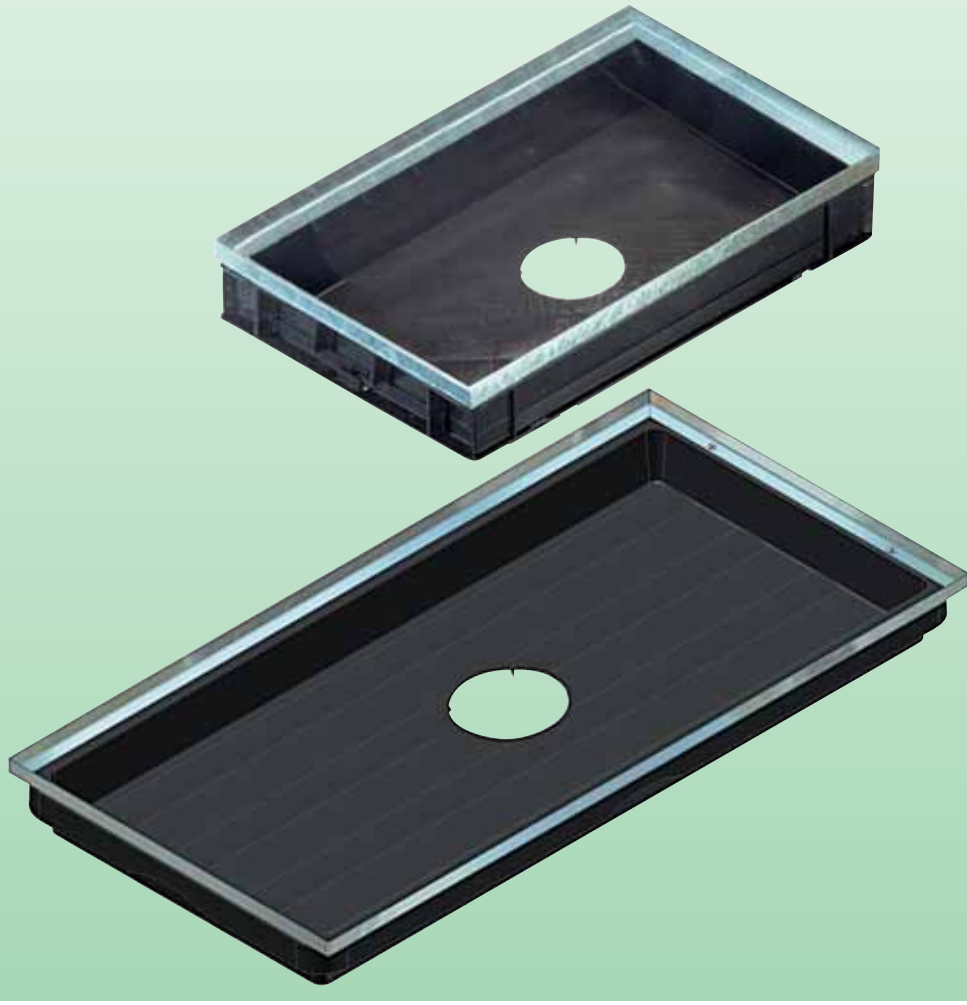

Тип	Длина мм	Ширина мм	Высота мм	Артикул No.
Поддоны RECYFIX				
Поддон 100/50	1000	500	95	30200
Поддон 60/40	600	400	100	30150
Решетки				
Металлическая сетка для поддона 60/40	590	390	22	30005
Ячеистая решетка 30/10 для поддона 60/40	590	390	22	30007
Ячеистая решетка 30/10 для поддона 100/50	990	490	22	30207
Резиновый половик с опорной сеткой для поддона 60/40	590	395	22	30020
Резиновый половик с опорной сеткой для поддона 100/50	990	490	22	30220
Алюминиево-резиновый половик с опорной сеткой для поддона 60/40	590	390	22	30030
Алюминиево-резиновый половик с опорной сеткой для поддона 100/50	990	490	22	30230

Дополнительная информация о продукции представлена в таблицах на стр. 182

Коротко

- Исключительно малый вес
- Быстрая и легкая установка
- Различный дизайн покрытий

Поддоны Recyfix могут использоваться с различными покрытиями

Металлическая сетка только для поддона 60/40

Резиновый половик с опорной сеткой

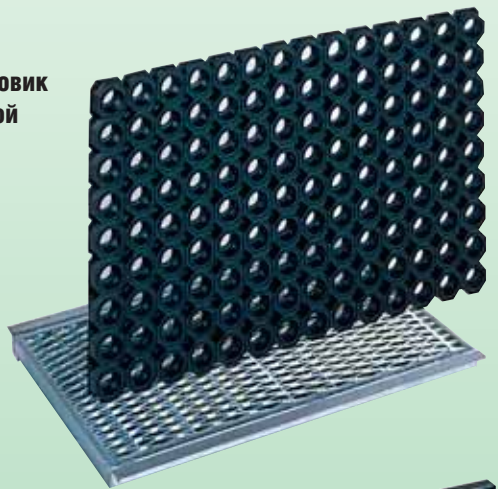

Ячеистая решетка 30/10

Алюминиево-резиновый половик с опорной сеткой

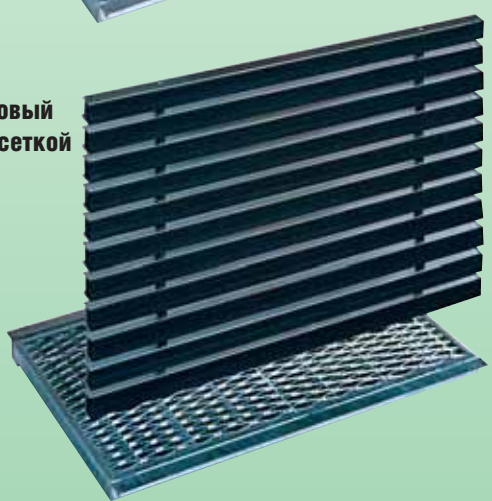

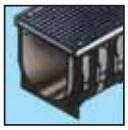

Таблица подбора продукции

Каналы RECYFIX®-Super 100 KS с системой крепления решеток SIDE-LOCK

Тип	Длина мм	Ширина мм	Высота мм	Площадь сечения см²	Вес кг	Штук на палете	Артикул No.
с защитным кантом из оцинкованной стали							
01	1000	160	153	92	5.4	42	41100
0105	500	160	153	92	2.8	84	41149
с защитным кантом из нержавеющей стали							
01	1000	160	153	92	5.4	42	41500
0105	500	160	153	92	2.8	84	41549

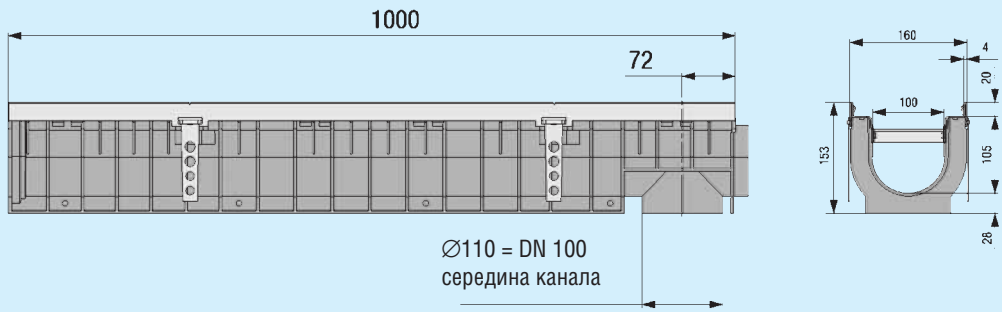

Решетки RECYFIX®-Super 100 KS с системой крепления решеток SIDE-LOCK

Тип	Класс нагрузки	Длина мм	Ширина мм	Высота мм	Площадь ячеек см²/м	Размер щели мм	Вес кг	Штук на палете	Артикул No.
Ячеистые решетки GUGI из пластичного чугуна Качество пластичного чугуна: шаровидный графитовый чугун для системы крепления решеток SIDE-LOCK									
Ячеистая решетка GUGI из пластичного чугуна, черная	E 600	500	149	20	426	20 x 30	4.8	264	8079
Ячеистая решетка GUGI из пластичного чугуна, оцинкованная	E 600	500	149	20	426	20 x 30	5.1	264	8080
Щелевые решетки из пластичного чугуна Качество пластичного чугуна: шаровидный графитовый чугун для системы крепления решеток SIDE-LOCK									
Щелевая решетка из пластичного чугуна	E 600	500	149	20	454	100 x 14	4	264	8062
Щелевая решетка из пластичного чугуна*	E 600	500	149	20	280	100 x 6	4	264	8066
Щелевая решетка из пластичного чугуна	D 400	500	149	20	454	100 x 14	3.7	264	8063
Щелевая решетка из пластичного чугуна	C 250	500	149	20	454	100 x 14	3.4	264	8064
Щелевая решетка из пластичного чугуна*	C 250	500	149	20	280	100 x 6	3.4	264	8068
Ячеистые решетки, оцинкованные** Высокое качество материала, для системы крепления решеток SIDE-LOCK									
Ячеистая решетка	C 250	1000	149	20	828	30 x 30	4.9	200	8073
Ячеистая решетка	C 250	500	149	20	819	30 x 30	2.5	400	8074
Ячеистая решетка	B 125	1000	149	20	878	30 x 30	3.2	200	8077
Ячеистая решетка	B 125	500	149	20	869	30 x 30	1.6	400	8078
Щелевые решетки, оцинкованные Высокое качество материала, для системы крепления решеток SIDE-LOCK									
Щелевая решетка усиленная	C 250	1000	149	20	281	80 x 10	5.4	250	8167
Щелевая решетка усиленная	C 250	500	149	20	281	80 x 10	2.7	200	8168
Щелевая решетка	A 15	1000	149	20	278	80 x 10	2.4	300	8161
Щелевая решетка	A 15	500	149	20	278	80 x 10	1.1	200	8162
Перфорированные решетки, оцинкованные Высокое качество материала, для системы крепления решеток SIDE-LOCK									
Перфорированная решетка, оцинкованная	C 250	1000	149	20	99	∅6	5.4	250	8171
Перфорированная решетка, оцинкованная	C 250	500	149	20	99	∅6	2.7	200	8172
Сплошные покрытия, оцинкованные Высокое качество материала, для системы крепления решеток SIDE-LOCK									
Сплошное покрытие	C 250	1000	149	20	–	–	5.5	250	8191
Сплошное покрытие	C 250	500	149	20	–	–	2.8	200	8192

Щелевые покрытия с симметричным или асимметричным расположением щели изготавливаются на заказ.
Продукция до класса нагрузки D 400 не используется на автомагистралях.
По желанию решетки 100 KS можно фиксировать защелками и болтами в дополнение к системе крепления решеток SIDE-LOCK.
Защелки и болты поставляются на заказ, Артикул No. 98210.

*Узкий размер щели для пешеходных зон и ограниченного движения.
**Без открытой защелки, специальный зажим изготавливается на заказ, Артикул No. 98225

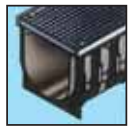

Решетки RECYFIX®-Super 100 KS из нержавеющей стали

Тип	Класс нагрузки	Длина мм	Ширина мм	Высота мм	Площадь ячеек	Размер щели мм см²/м	Вес кг	Штук на палете	Артикул No.
Ячеистые решетки Высокое качество материала, для системы крепления решеток SIDE-LOCK									
Ячеистая решетка	C 250	1000	149	20	776	30 x 15	5.2	200	8577
Ячеистая решетка	C 250	500	149	20	766	30 x 15	2.6	400	8578
Щелевые решетки Высокое качество материала, для системы крепления решеток SIDE-LOCK									
Щелевая решетка усиленная	C 250	1000	149	20	281	80 x 10	5	250	8169
Щелевая решетка усиленная	C 250	500	149	20	281	80 x 10	2.5	200	8170
Щелевая решетка	A 15	1000	149	20	278	80 x 10	2.4	300	8163
Щелевая решетка	A 15	500	149	20	278	80 x 10	1.1	200	8164
Перфорированные решетки Высокое качество материала, для системы крепления решеток SIDE-LOCK									
Перфорированная решетка	C 250	1000	149	20	99	∅ 6	6.8	250	8177
Перфорированная решетка	C 250	500	149	20	99	∅ 6	3.4	200	8178
Сплошные покрытия Высокое качество материала, для системы крепления решеток SIDE-LOCK									
Сплошное покрытие	C 250	1000	149	20	–	–	5	250	8197
Сплошное покрытие	C 250	500	149	20	–	–	2.5	200	8198
Продольные/поперечные решетки Для системы крепления решеток без болтов SIDE-LOCK									
Продольная решетка	A 15	1000	149	20	727	10	5.8	250	8590
Продольная решетка	A 15	500	149	20	727	10	2.9	200	8591
Поперечная решетка	A 15	1000	149	20	902	17	7.5	250	8594
Поперечная решетка	A 15	500	149	20	902	17	3.8	200	8595

Щелевые покрытия с симметричным и асимметричным расположением щели изготавливаются на заказ.
Продукция до класса нагрузки D 400 не используется на автомагистралях.
По желанию решетки 100 KS можно фиксировать защелками и болтами в дополнение к системе крепления решеток SIDE-LOCK.
Защелки и болты поставляются на заказ, Артикул No. 98215.

Аксессуары RECYFIX®-Super 100 KS

Тип	Длина мм	Ширина мм	Высота мм	Вес кг	Штук на палете	Артикул No.
Пескоуловитель RECYFIX-Super 100 KS с системой крепления решеток без болтов SIDE-LOCK с защитным кантом из оцинкованной стали						
без решетки, без ловушки спертого воздуха, с корзиной для мусора из полиэтилена	500	160	438	3.9	28	41152
Пескоуловитель RECYFIX-Super 100 KS с системой крепления решеток без болтов SIDE-LOCK с защитным кантом из нержавеющей стали						
без решетки, без ловушки спертого воздуха, с корзиной для мусора из полиэтилена	500	160	438	3.9	28	41552
Ловушка спертого воздуха ∅100 мм, внутренняя	–	–	–	0.2	–	40290

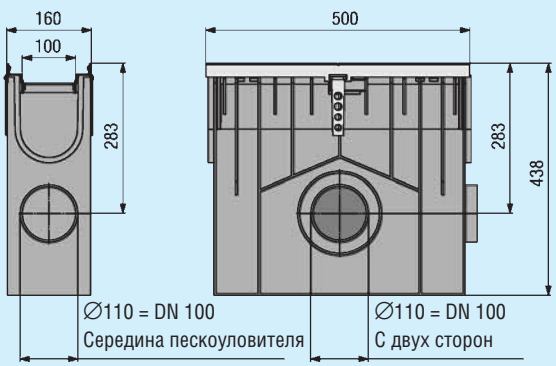

Торцевые заглушки RECYFIX-Super 100 KS Устанавливаются в начале или конце линии каналов									
Торцевая заглушка, оцинкованная сталь			–	160	160	0.5	–	41181	
Торцевая заглушка, оцинкованная сталь, с выводным патрубком ∅70 мм			–	160	202	0.9	–	41186	
Торцевая заглушка, нержавеющая сталь	–			160	160	0.5	–	41581	
Торцевая заглушка, нержавеющая сталь, с выводным патрубком ∅70 мм	–	160	202	0.9	–	41586			
Ловушка спертого воздуха RECYFIX-Super 100-150 KS									
Вертикальная, с выводным патрубком ∅100 мм			–	–	–	0.5	–	40295	

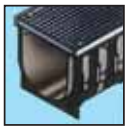

Таблица подбора продукции

Каналы RECYFIX®-Super 150 KS с системой крепления решеток без болтов SIDE-LOCK

Тип	Длина мм	Ширина мм	Высота мм	Площадь сечения см²	Вес кг	Штук на палете	Артикул No.
с защитным кантом из оцинкованной стали							
01	1000	210	210	230	5.8	25	40500
с защитным кантом из нержавеющей стали							
01	1000	210	210	230	5.8	25	40550

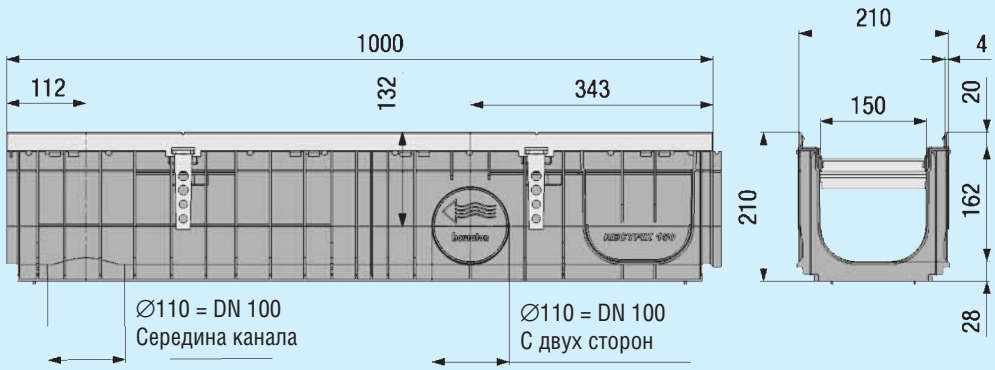

Решетки RECYFIX®-Super 150 KS с системой крепления решеток без болтов SIDE-LOCK

Тип	Класс нагрузки	Длина мм	Ширина мм	Высота мм	Площадь ячеек	Размер щели мм см²/м	Вес кг	Штук на палете	Артикул No.
Ячеистые решетки GUGI из пластичного чугуна Качество пластичного чугуна: шаровидный графитовый чугун для системы крепления решеток SIDE-LOCK									
Ячеистая решетка GUGI из пластичного чугуна, черная	E 600	500	199	20	634	20 x 30	7.7	154	11068
Щелевые решетки из пластичного чугуна Качество пластичного чугуна: шаровидный графитовый чугун для системы крепления решеток SIDE-LOCK									
Щелевая решетка из пластичного чугуна	D 400	500	199	20	629	132 x 20	5.3	154	11063

Продукция до класса нагрузки D 400 не используется на автомагистралях.
По желанию решетки 150 KS можно фиксировать защелками и болтами в дополнение к системе крепления решеток SIDE-LOCK.
Защелки и болты поставляются на заказ, Артикул No. 98260.

Аксессуары RECYFIX®-Super 150 KS

Тип	Длина мм	Ширина мм	Высота мм	Вес кг	Штук на палете	Артикул No.
Пескоуловитель FASERFIX-Super 150 KS с системой крепления решеток без болтов SIDE-LOCK с защитным кантом из оцинкованной стали						
без решетки, без ловушки спертого воздуха, с оцинкованной корзиной для мусора	500	210	600	69	10	11052
Пескоуловитель FASERFIX-Super 150 KS с системой крепления решеток без болтов SIDE-LOCK с защитным кантом из нержавеющей стали						
без решетки, без ловушки спертого воздуха, с оцинкованной корзиной для мусора	500	210	600	69	10	11552
Ловушка спертого воздуха ∅150, внешняя	–	–	–	2	–	960

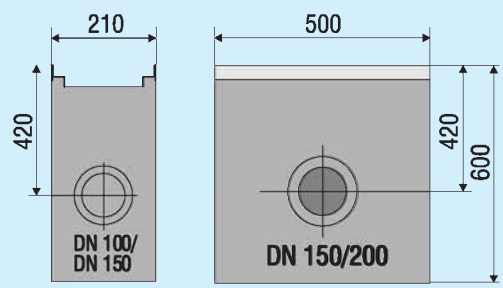

Торцевая заглушка RECYFIX-Super 150 KS Устанавливаются в начале или конце линии каналов						
Торцевая заглушка из полиэтилена, с выводным патрубком ∅70/100 мм	–	210	218	0.16	–	40591
RECYFIX-Super 100-150 KS Ловушка спертого воздуха						
Вертикальная, с выводным патрубком ∅100 мм	–	–	–	0.5	–	40295

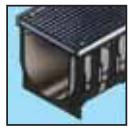

Каналы RECYFIX®-Super 200 KS с системой крепления решеток без болтов SIDE-LOCK

Тип	Длина мм	Ширина мм	Высота мм	Площадь сечения см²	Вес кг	Штук на палете	Артикул No.
с защитным кантом из оцинкованной стали							
010	1000	260	203	292	6.5	20	41342
с защитным кантом из нержавеющей стали							
010	1000	260	203	292	6.5	20	41742

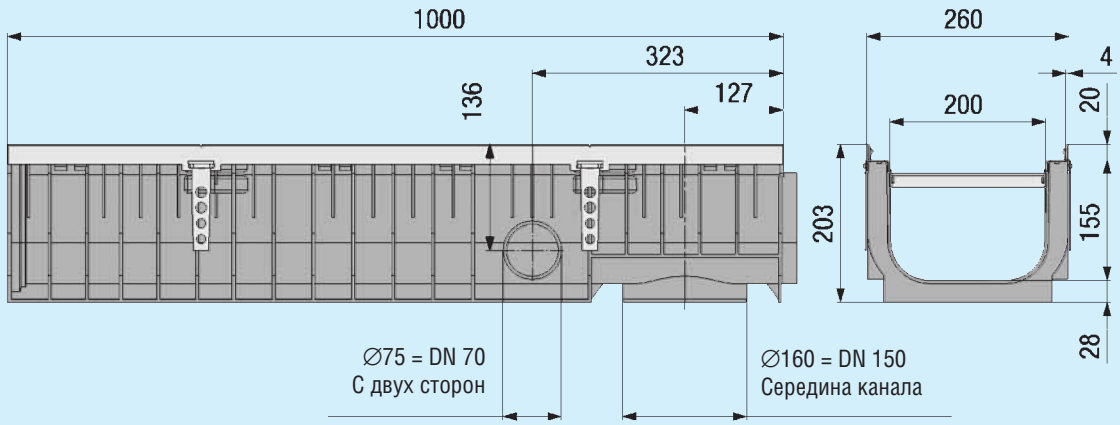

Решетки RECYFIX®-Super 200 KS с системой крепления решеток без болтов SIDE-LOCK

Тип	Класс нагрузки	Длина мм	Ширина мм	Высота мм	Площадь ячеек см²/м	Размер щели мм	Вес кг	Штук на палете	Артикул No.
Ячеистые решетки GUGI из пластичного чугуна Качество пластичного чугуна: шаровидный графитовый чугун для системы крепления решеток SIDE-LOCK									
Ячеистая решетка GUGI из пластичного чугуна, черная	E 600	500	249	20	886	20 x 30	9.8	108	12068
Щелевые решетки из пластичного чугуна Качество пластичного чугуна: шаровидный графитовый чугун для системы крепления решеток SIDE-LOCK									
Щелевая решетка из пластичного чугуна	D 400	500	249	20	823	2x (85 x 20)	7.5	108	12063

Продукция до класса нагрузки D 400 не используется на автомагистралях
По желанию решетки 200 KS можно фиксировать защелками и болтами в дополнение к системе крепления решеток SIDE-LOCK.
Защелки и болты поставляются на заказ, Артикул No. 98207.

Аксессуары RECYFIX®-Super 200 KS

Тип	Длина мм	Ширина мм	Высота мм	Вес кг	Штук на палете	Артикул No.
Пескоуловитель FASERFIX-Super 200 KS с системой крепления решеток без болтов SIDE-LOCK с защитным кантом из оцинкованной стали						
без решетки, без ловушки спертого воздуха, с оцинкованной корзиной для мусора	500	260	570	67	8	12052
Пескоуловитель FASERFIX-Super 200 KS с системой крепления решеток без болтов SIDE-LOCK с защитным кантом из нержавеющей стали						
без решетки, без ловушки спертого воздуха, с оцинкованной корзиной для мусора	500	260	570	67	8	12552

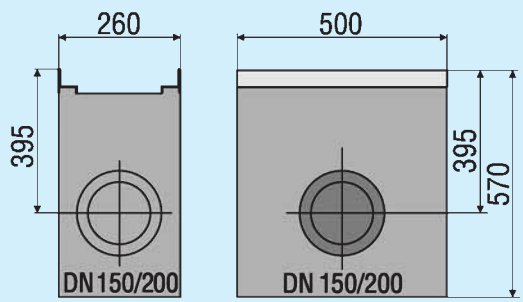

Торцевые заглушки RECYFIX-Super 200 KS Устанавливаются в начале или конце линии каналов						
Торцевая заглушка, оцинкованная сталь	–	260	320	1.2	–	41382
Торцевая заглушка, оцинкованная сталь, с выводным патрубком ∅100 мм	–	260	320	1.8	–	41387
Торцевая заглушка, нержавеющая сталь	–	260	320	1.2	–	41782
Торцевая заглушка, нержавеющая сталь, с выводным патрубком ∅100 мм	–	260	320	1.8	–	41787

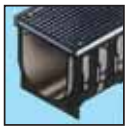

Таблица подбора продукции

Каналы RECYFIX®-Super 300

Тип	Длина мм	Ширина мм	Высота мм	Площадь сечения см²	Вес кг	Штук на палете	Артикул No.
с защитным кантом из оцинкованной стали							
01	1000	420	416	863	14.4	9	40900
с защитным кантом из нержавеющей стали							
01	1000	420	416	863	14.4	9	–

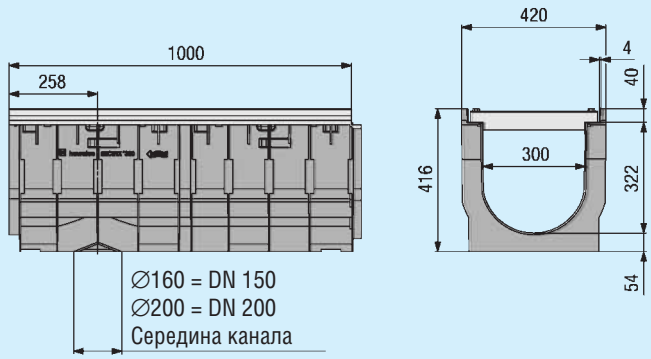

Решетки RECYFIX®-Super 300

Тип	Класс нагрузки	Длина мм	Ширина мм	Высота мм	Площадь ячеек см²/м	Размер щели мм	Вес кг	Штук на палете	Артикул No.
Ячеистые решетки GUGI из пластичного чугуна Качество чугунной решетки: шаровидный графитовый чугун, решетки фиксируются 8 болтами из расчета на 1 м.									
Ячеистая решетка GUGI из пластичного чугуна, черная	E 600	500	375	40	1116	20 x 30	22.1	50	4068
Щелевые решетки из пластичного чугуна Качество чугунной решетки: шаровидный графитовый чугун, решетки фиксируются 8 болтами из расчета на 1 м.									
Щелевая решетка из пластичного чугуна	F 900	500	375	40	1328	2x (140 x 20)	24.5	50	4061
Щелевая решетка из пластичного чугуна	D 400	500	375	40	1328	2x (140 x 20)	21.2	50	4063
Щелевая решетка из пластичного чугуна	C 250	500	375	40	1328	2x (140 x 20)	20.9	50	4064
Ячеистые решетки, оцинкованные* Высокое качество материала, решетки фиксируются 8 болтами из расчета на 1 м.									
Ячеистая решетка	C 250	1000	375	40	2355	30 x 30	29.1	50	4073
Ячеистая решетка	C 250	500	375	40	2355	30 x 30	15.2	100	4074
Ячеистая решетка	C 250	1000	375	40	2127	30 x 15	32.1	50	4075
Ячеистая решетка	C 250	500	375	40	2127	30 x 15	17	100	4076

Продукция до класса нагрузки D 400 не используется на автомагистралях
*Необходимо учесть более долгий срок поставки. Решетки из нержавеющей стали изготавливаются на заказ.

Аксессуары RECYFIX®-Super 300

Тип	Длина мм	Ширина мм	Высота мм	Вес кг	Штук на палете	Артикул No.
Дождеприемник FASERFIX-Super 300 с системой крепления решеток без болтов SIDE-LOCK с защитным кантом из оцинкованной стали						
Состоит из 2х частей, без решетки, без ловушки спертого воздуха, с оцинкованной корзиной для мусора	510	390	850	183.5	6	4050
Средняя часть дождеприемника	510	390	400	82	6	4054
Ловушка спертого воздуха ∅150, внешняя	–	–	–	2	–	960

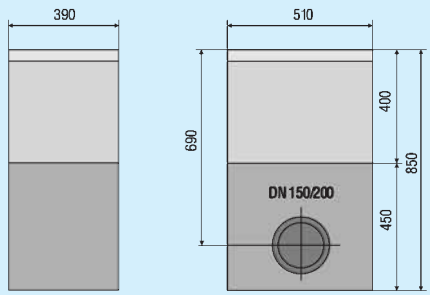

Торцевые заглушки RECYFIX-Super 300 Устанавливаются в начале или конце линии каналов						
Торцевая заглушка, оцинкованная сталь	–	420	420	2.6	–	40981
Торцевая заглушка, оцинкованная сталь, с выводным патрубком ∅200 мм	–	420	420	3.1	–	40991
Торцевая заглушка, нержавеющая сталь	–	420	420	2.6	–	–
Торцевая заглушка, нержавеющая сталь, с выводным патрубком ∅200 мм	–	420	420	3.1	–	–

Каналы малой глубины RECYFIX®-Standard 100*

Тип	Длина мм	Ширина мм	Высота мм	Площадь сечения см²	Вес кг	Штук на палете	Артикул No.
60	1000	146	60	25	1	–	40230
80	1000	146	80	45	1.1	–	40235

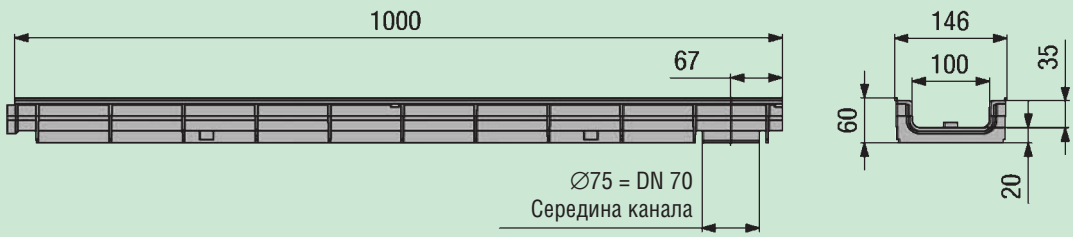

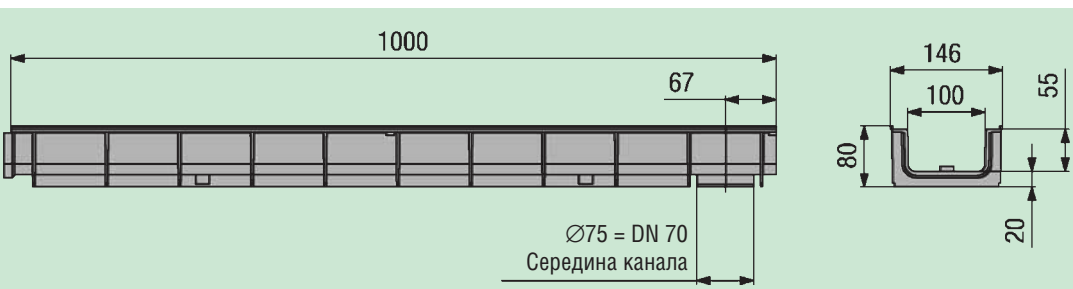

Каналы RECYFIX®-Standard 100

Тип	Длина мм	Ширина мм	Высота мм	Площадь сечения см²	Вес кг	Штук на палете	Артикул No.
01	1000	160	135	92	2.4	70	40200
0105	500	160	135	92	1.2	140	40249
010	1000	160	185	142	3.3	70	40242
01005	500	160	185	142	1.6	140	40250

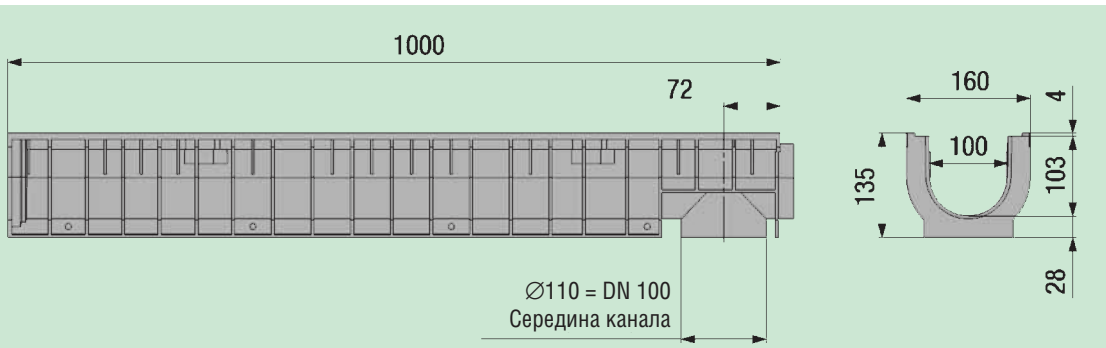

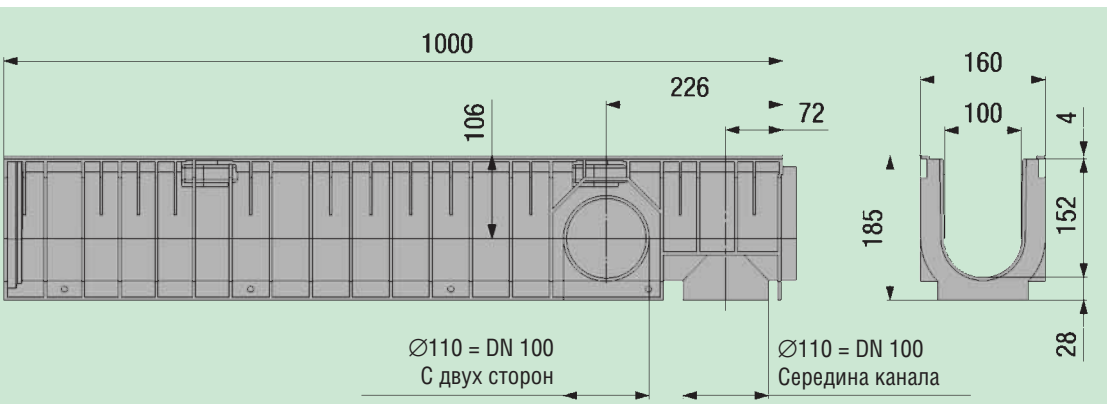

* Доступны с 1-го квартала 2005.

Таблица подбора продукции

Решетки RECYFIX®-Standard 100 Все решетки RECYFIX-Standard 100 могут быть зафиксированы 2 защелками и болтами из расчета на 1 м.

Тип	Класс нагрузки	Длина мм	Ширина мм	Высота мм	Площадь ячеек	Размер щели мм см²/м	Вес кг	Штук на палете	Артикул No.
Ячеистые решетки GUGI из пластичного чугуна									
Ячеистая решетка GUGI из пластичного чугуна, черная	C 250	500	136	14	444	20 x 30	2.7	364	5067
Ячеистая решетка GUGI из пластичного чугуна, черная***	D 400	500	136	14	449	20 x 30	2.7	364	5167
Щелевые решетки из пластичного чугуна									
Щелевая решетка из пластичного чугуна, черная	C 250	500	136	14	450	81 x 14	2.9	364	5066
Щелевая решетка из пластичного чугуна, оцинкованная**	C 250	500	136	14	450	81 x 14	3.1	364	5061
Щелевая решетка из пластичного чугуна, черная*	C 250	500	136	14	290	81 x 6	3.4	364	5068
Щелевые решетки, оцинкованные									
Щелевая решетка	автомобильное движение	1000	136	22	280	80 x 10	2	300	5070
Щелевая решетка	автомобильное движение	500	136	22	280	80 x 10	1	600	5071
Ячеистые решетки, оцинкованные									
Ячеистая решетка	автомобильное движение	1000	136	20	650	30 x 10	3.2	250	5078
Ячеистая решетка	автомобильное движение	500	136	20	650	30 x 10	1.6	500	5079
Ячеистая решетка	B 125	1000	136	25	650	30 x 10	4	250	5180
Ячеистая решетка	B 125	500	136	25	650	30 x 10	2	500	5181
Перфорированные решетки, оцинкованные									
Перфорированная решетка	автомобильное движение	1000	136	22	161	∅6	2.7	250	5185
Перфорированная решетка	автомобильное движение	500	136	22	161	∅6	1.4	500	5186
Сплошные покрытия, оцинкованные									
Сплошное покрытие	A 15	1000	136	22	–	–	3.1	100	40271
Щелевые покрытия, оцинкованные									
Щелевое покрытие, симметричное	C 250	1000	136	100	125	12.5	6.1	–	5715
Щелевое покрытие, симметричное	C 250	500	136	100	125	12.5	3.1	–	5716
Съемное щелевое покрытие, симметричное	C 250	500	136	100	125	12.5	5	–	5740
Щелевое покрытие, асимметричное****	C 250	1000	136	100	125	12.5	6.1	–	5615
Щелевое покрытие, ассиметричное****	C 250	500	136	100	125	12.5	3.1	–	5616
Съемное щелевое покрытие, асимметричное****	C 250	500	136	100	125	12.5	5	–	5640

Решетки RECYFIX®-Standard 100 из нержавеющей стали

Все решетки RECYFIX-Standard 100 могут быть зафиксированы 2 защелками и болтами из расчета на 1 м.

Тип	Класс нагрузки	Длина мм	Ширина мм	Высота мм	Площадь ячеек см²/м	Размер щели мм	Вес кг	Штук на палете	Артикул No.
Щелевые решетки									
Щелевая решетка	автомобильное движение	1000	136	22	280	80 x 10	2.2	300	5072
Щелевая решетка	автомобильное движение	500	136	22	280	80 x 10	1.1	600	5073
Ячеистые решетки									
Ячеистая решетка	автомобильное движение	1000	136	20	650	30 x 10	3.2	250	5178
Ячеистая решетка	автомобильное движение	500	136	20	650	30 x 10	1.6	500	5179
Перфорированные решетки									
Перфорированная решетка	автомобильное движение	1000	136	22	161	∅6	2.7	250	5188
Перфорированная решетка	автомобильное движение	500	136	22	161	∅6	1.4	500	5189
Щелевые покрытия									
Сплошное покрытие, симметричное	C 250	1000	136	100	125	12.5	6.1	–	5765
Сплошное покрытие, симметричное	C 250	500	136	100	125	12.5	3.1	–	5766
Съемное щелевое покрытие, симметричное	C 250	500	136	100	125	12.5	5	–	5790
Щелевое покрытие, асимметричное****	C 250	1000	136	100	125	12.5	6.1	–	5665
Щелевое покрытие, асимметричное****	C 250	500	136	100	125	12.5	3.1	–	5666
Съемное щелевое покрытие, асимметричное****	C 250	500	136	100	125	12.5	5	–	5690

Продукция до класса нагрузки D 400 не используется на автомагистралях

* Узкий размер щели – для пешеходных зон и ограниченного движения

** Необходимо учесть более долгий срок поставки

*** Использовать только в сочетании с каналами RECYFIX-Standard 100 Plus.

**** Щелевые покрытия, асимметричные, в сочетании с каналами RECYFIX-Standard 100 образуют щель 10 мм между каналом и покрытием! Если щели быть не должно, тогда следует использовать щелевые покрытия в сочетании с каналами FASERFIX-Standard.

Аксессуары RECYFIX®-Standard 100

Тип	Длина мм	Ширина мм	Высота мм	Вес кг	Штук на палете	Артикул No.
Пескоуловитель RECYFIX-Standard 100						
без решетки, без ловушки спертого воздуха, с корзиной для мусора из полиэтилена	500	160	419	3.3	28	40252
Ловушка спертого воздуха ∅100 мм, внутренняя	–	–	–	0.2	–	40290

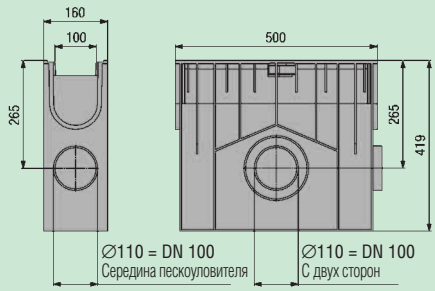

Торцевые заглушки RECYFIX-Standard 100 Устанавливаются в начале или конце линии каналов						
Торцевая заглушка из полиэтилена, с выводным патрубком ∅70 мм для каналов тип 01/0105	–	160	135	0.1	–	40281
Торцевая заглушка из полиэтилена, с выводным патрубком ∅70 мм для каналов тип 010/01005	–	160	185	0.2	–	40283
Ловушка спертого воздуха RECYFIX-Standard 100-150						
Вертикальная, с выводным патрубком ∅100 мм	–	–	–	0.5	–	40295
Защелки RECYFIX-Standard 100 В комплекте с болтами						
Подходят для щелевых решеток из пластичного чугуна, GUGI, ячеистых решеток	–	–	–	0.1	–	40275
Подходят для щелевых/перфорированных решеток + покрытий, оцинкованные	–	–	–	0.1	–	40270
Подходят для щелевых/перфорированных решеток + покрытий, нержавеющая сталь	–	–	–	0.1	–	40277

Каналы малой глубины RECYFIX®-Standard 100 Plus с защитным кантом из оцинкованной стали**

Тип	Класс нагрузки	Длина мм	Ширина мм	Высота мм	Размер щели мм	Вес кг	Штук на палете	Артикул No.
С ячеистой решеткой GUGI из пластичного чугуна, черная								
60	D 400	1000	147	60	20 x 30	7.5	–	40369
80	D 400	1000	147	80	20 x 30	7.6	–	40374
С ячеистой решеткой GUGI из пластичного чугуна, черная								
60	C 250	1000	147	60	20 x 30	7.5	–	40359
80	C 250	1000	147	80	20 x 30	7.6	–	40364
С щелевой решеткой из пластичного чугуна, черная								
60	C 250	1000	147	60	81 x 14	7.9	–	40362
80	C 250	1000	147	80	81 x 14	8	–	40367
С щелевой решеткой из пластичного чугуна, черная*								
60	C 250	1000	147	60	81 x 6	8.9	–	40372
80	C 250	1000	147	80	81 x 6	9	–	40277

С кантом из нержавеющей стали изготавливаются на заказ.
Продукция до класса нагрузки D 400 не используется на автомагистралях

* Узкий размер щели - для пешеходных зон и редкого автомобильного движения.
** Каналы RECYFIX-Standard Plus поставляются в сборе с решетками.

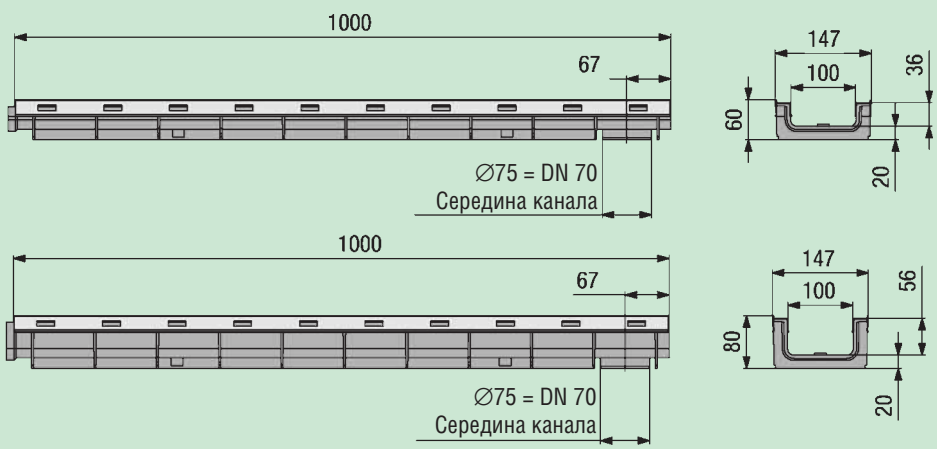

Таблица подбора продукции

Каналы RECYFIX®-Standard 100 Plus с защитным кантом из оцинкованной стали**

Тип	Класс нагрузки	Длина мм	Ширина мм	Высота мм	Размер щели мм	Вес кг	Штук на палете	Артикул No.
С ячеистой решеток GUGI из пластичного чугуна, черная								
01	D 400	1000	160	136	20 x 30	8.6	49	40370
0105	D 400	500	160	136	20 x 30	4.3	98	40375
010	D 400	1000	160	186	20 x 30	9.5	42	40390
01005	D 400	500	160	186	20 x 30	4.7	84	40395
С ячеистой решеток GUGI из пластичного чугуна, черная								
01	C 250	1000	160	136	20 x 30	8.8	49	40360
0105	C 250	500	160	136	20 x 30	4.6	98	40365
010	C 250	1000	160	186	20 x 30	9.7	42	40380
01005	C 250	500	160	186	20 x 30	5	84	40385
С щелевой решеткой из пластичного чугуна, черная								
01	C 250	1000	160	136	81 x 14	9.2	49	40361
0105	C 250	500	160	136	81 x 14	4.8	98	40366
010	C 250	1000	160	186	81 x 14	10.1	42	40381
01005	C 250	500	160	186	81 x 14	5.2	74	40386
С щелевой решеткой из пластичного чугуна, черная*								
01	C 250	1000	160	136	81 x 6	10.2	48	40363
0105	C 250	500	160	136	81 x 6	5.3	98	40368
010	C 250	1000	160	186	81 x 6	11.1	42	40383
01005	C 250	500	160	186	81 x 6	5.7	74	40388

Каналы с защитным кантом из нержавеющей стали изготавливаются на заказ.
Продукция до класса нагрузки D 400 не используется на автомагистралях.

* Узкий размер щели – для пешеходных зон и редкого автомобильного движения.
** Каналы RECYFIX-Standard Plus поставляются с установленными решетками.

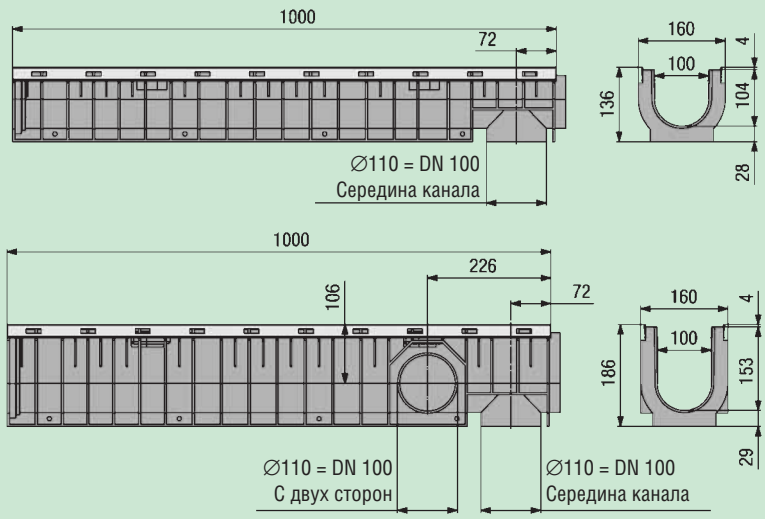

Аксессуары RECYFIX®-Standard 100 Plus

Тип	Класс нагрузки	Длина мм	Ширина мм	Высота мм	Размер щели мм	Вес кг	Штук на палете	Артикул No.
Пескоуловитель RECYFIX-Standard 100 Plus* с защитным кантом из оцинкованной стали, без ловушки спертого воздуха, с корзиной для мусора из полиэтилена								
С ячеистой решеткой GUGI из пластичного чугуна, черная	D 400	500	162	419	20 x 30	6.5	28	40355
С ячеистой решеткой GUGI из пластичного чугуна, черная	C 250	500	162	419	20 x 30	6.6	28	40358
С щелевой решеткой из пластичного чугуна, черная	C 250	500	162	419	81 X 14	6.8	28	40356
С щелевой решеткой из пластичного чугуна, черная	C 250	500	162	419	81 x 6	7.3	28	40357
Ловушка спертого воздуха ∅100 мм, внутренняя	–	–	–	–	–	0.2	–	40290

Пескоуловители с защитным кантом из нержавеющей стали изготавливаются на заказ.
Продукция до класса нагрузки D 400 не используется на автомагистралях

* Пескоуловители RECYFIX-Standard Plus поставляются с установленными решетками.

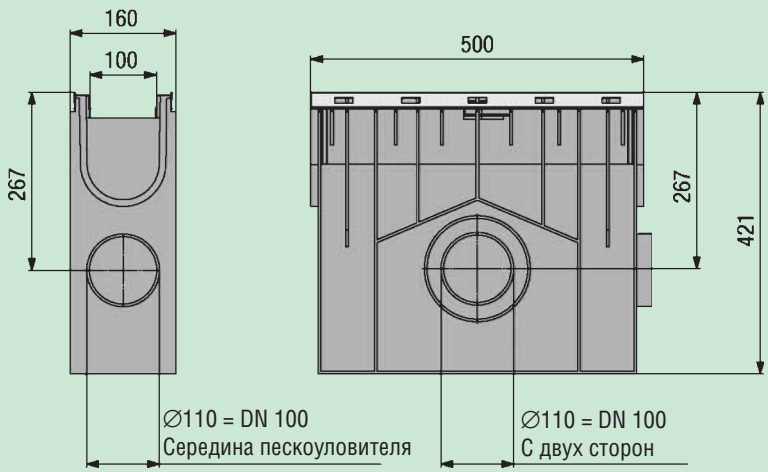

Торцевые заглушки RECYFIX-Standard 100 Устанавливаются в начале или конце линии каналов							
Торцевая заглушка из полиэтилена, с выводным патрубком ∅70 мм для каналов тип 01/0105	160	135	–	0.1	–	40281
Торцевая заглушка из полиэтилена, с выводным патрубком ∅70 мм для каналов тип 010/01005	160	185	–	0.2	–	40283
Ловушка спертого воздуха RECYFIX-Standard 100-150							
Вертикальная, с выводным патрубком ∅100 мм	–	–	–	–	–	0.5	–	40295

Таблица подбора продукции

Каналы RECYFIX®-Standard 150

Тип	Длина мм	Ширина мм	Высота мм	Площадь сечения см²	Вес кг	Штук на палете	Артикул No.
01	1000	210	192	182	2.7	50	40100

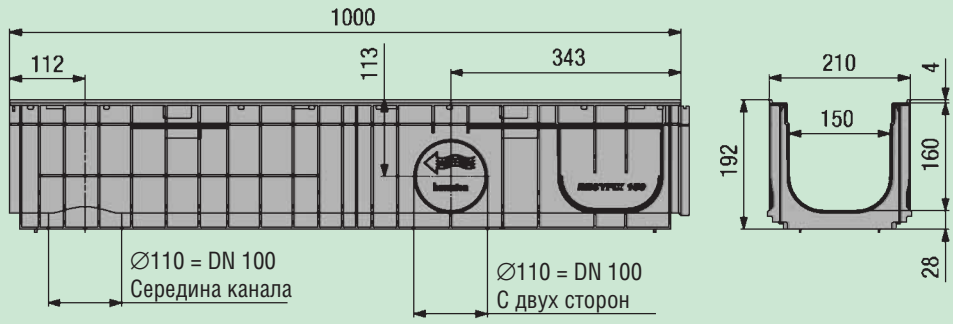

Решетки RECYFIX®-Standard 150 Все решетки RECYFIX-Standard 150 могут быть зафиксированы 2 защелками и болтами из расчета на 1 м.

Тип	Класс нагрузки	Длина мм	Ширина мм	Высота мм	Площадь ячеек см²/м	Размер щели мм	Вес кг	Штук на палете	Артикул No.
Ячеистые решетки GUGI из пластичного чугуна									
Ячеистая решетка GUGI из пластичного чугуна, черная	C 250	500	196	20	745	20 x 30	4.7	208	40168
Ячеистые решетки, оцинкованные									
Ячеистая решетка	B 125	1000	196	33	1081	30 x 30	4.9	100	40173

Сплошные и щелевые покрытия изготавливаются на заказ.

Продукция до класса нагрузки D 400 не используется на автомагистралях

Аксессуары RECYFIX®-Standard 150

Тип	Длина мм	Ширина мм	Высота мм	Вес кг	Штук на палете	Артикул No.
Пескоуловитель RECYFIX-Standard 150						
Пескоуловители RECYFIX-Srandart 150	1000	210	694	69	-	40152

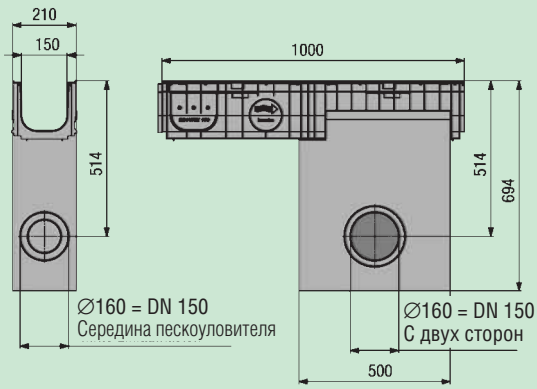

Торцевые заглушки RECYFIX-Standard 150 Устанавливаются в начале или конце линии каналов						
Торцевая заглушка из полиэтилена, с выводным патрубком ∅70/100 мм для каналов тип 01	–	210	202	0.14	–	40191
Ловушка спертого воздуха RECYFIX-Standard 100-150						
Вертикальная, с выводным патрубком ∅100 мм	–	–	–	0.5	–	40295
Защелки RECYFIX-Standard 150 В комплекте с болтами						
Подходят для всех чугунных решеток	–	–	–	0.2	–	98260
Подходят для всех стальных оцинкованных решеток	–	–	–	0.2	–	98265

Каналы RECYFIX®-Standard 200

Тип	Длина мм	Ширина мм	Высота мм	Площадь сечения см²	Вес кг	Штук на палете	Артикул No.
010	1000	260	185	290	3.4	40	40642

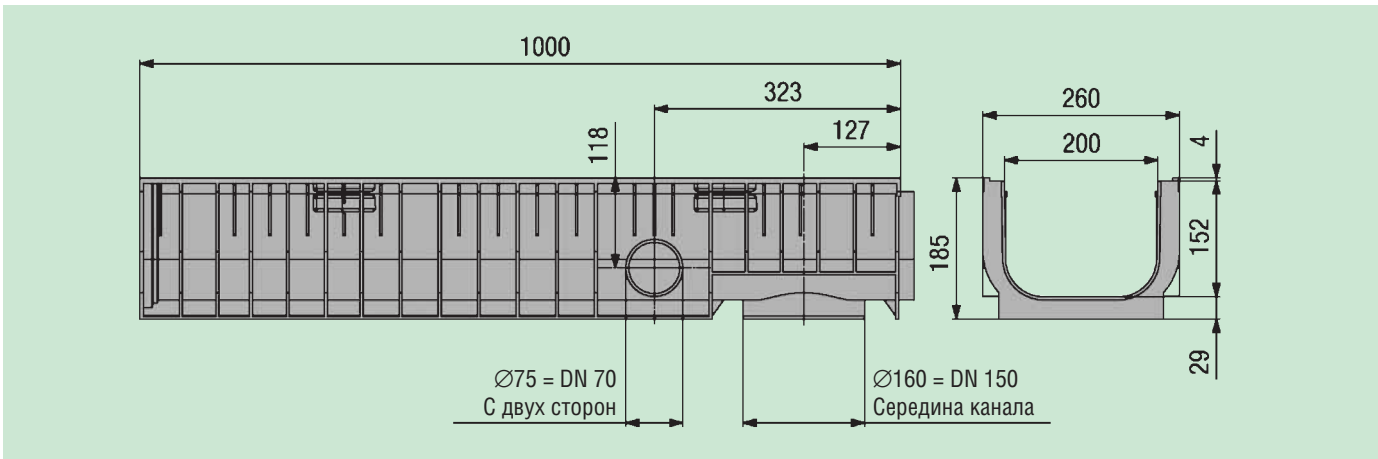

Решетки RECYFIX®-Standard 200 Все решетки RECYFIX-Standard 200 могут быть зафиксированы 2 защелками и болтами из расчета на 1 м.

Тип	Класс нагрузки	Длина мм	Ширина мм	Высота мм	Площадь ячеек см²/м	Размер щели мм	Вес кг	Штук на палете	Артикул No.
Ячеистые решетки GUGI из пластичного чугуна									
Ячеистая решетка GUGI из пластичного чугуна, черная	C 250	500	237	20	825	20 x 30	6	182	40668
Ячеистая решетка GUGI из пластичного чугуна, черная	D 400	500	237	20	825	20 x 30	7.7	182	40667
Щелевые решетки из пластичного чугуна									
Щелевые решетки из пластичного чугуна	C 250	500	237	25	822	2 x (85 x 20,5)	5.8	182	40664
Ячеистые решетки, оцинкованные									
Ячеистая решетка	B 125	1000	237	33	1620	30 x 30	5.9	100	40673
Сплошные покрытия, оцинкованные									
Сплошное покрытие	A 15	1000	237	22	–	–	5.8	–	40671

Продукция до класса нагрузки D 400 не используется на автомагистралях

Решетки RECYFIX®-Standard 200 из нержавеющей стали

Все решетки RECYFIX-Standard 200 могут быть зафиксированы 2 защелками и болтами из расчета на 1 м.

Тип	Класс нагрузки	Длина мм	Ширина мм	Высота мм	Площадь ячеек см²/м	Размер щели мм	Вес кг	Штук на палете	Артикул No.
Ячеистые решетки									
Ячеистая решетка	B 125	1000	237	33	1620	30 x 30	5.5	100	40678

Аксессуары RECYFIX®-Standard 200

Тип	Длина мм	Ширина мм	Высота мм	Вес кг	Штук на палете	Артикул No.
Торцевые заглушки RECYFIX-Standard 200 Устанавливаются в начале или конце линии каналов						
Торцевая заглушка из полиэтилена, с выводным патрубком ∅70 мм для каналов тип 010	–	260	185	0.2	–	40692
Защелки RECYFIX-Standard 200 В комплекте с болтами						
Подходят для всех типов оцинкованных решеток и покрытий RECYFIX-Standard 200	–	–	–	0.3	–	98207

Таблица подбора продукции

Каналы RECYFIX®-Standard 200 Plus с защитным кантом из оцинкованной стали*

Тип	Класс нагрузки	Длина мм	Ширина мм	Высота мм	Размер щели мм	Вес кг	Штук на палете	Артикул No.
С ячеистой решеткой GUGI из пластичного чугуна, черная								
010	D 400	1000	260	186	20 x 30	18.4	28	40775
С ячеистой решеткой GUGI из пластичного чугуна, черная								
010	C 250	1000	260	186	20 x 30	16.6	28	40770
С щелевой решеткой из пластичного чугуна, черная								
010	C 250	1000	260	186	2x(85x20,5)	16.6	28	40760

Каналы с защитным кантом из нержавеющей стали изготавливаются на заказ.
Продукция до класса нагрузки D 400 не используется на автомагистралях

* Каналы RECYFIX-Standard Plus поставляются с установленными решетками.

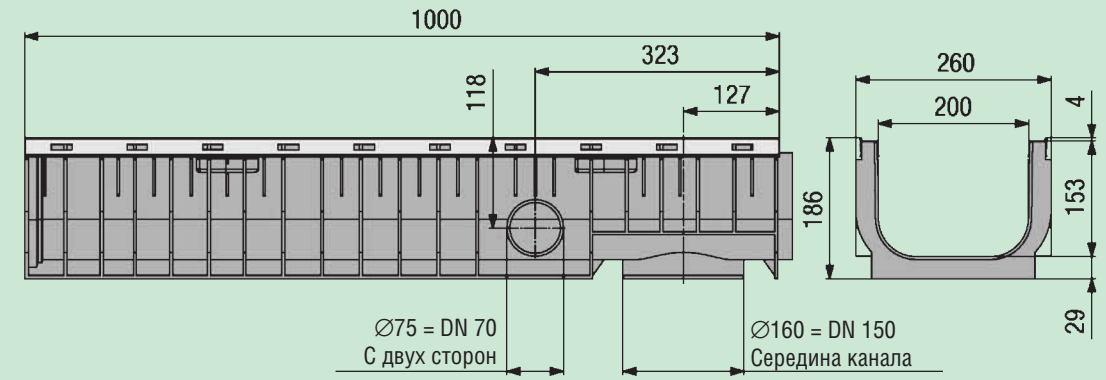

Аксессуары RECYFIX®-Standard 200 Plus

Тип	Длина мм	Ширина мм	Высота мм	Вес кг	Штук на палете	Артикул No.
Торцевые заглушки RECYFIX-Standard 200 Устанавливаются в начале или конце линии каналов						
Торцевая заглушка из полиэтилена, с выводным патрубком ∅70 мм для каналов тип 010	–	260	185	0.2	–	40692

Каналы RECYFIX®-Standard 300

Тип	Длина мм	Ширина мм	Высота мм	Площадь сечения см²	Вес кг	Штук на палете	Артикул No.
01	1000	420	381	863	8.1	15	40800

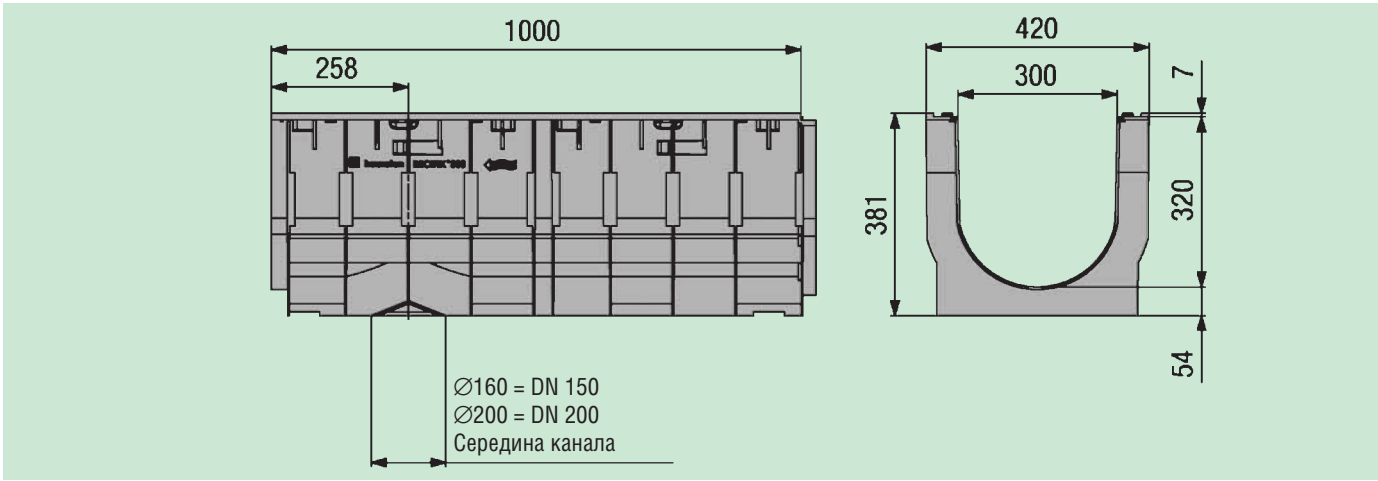

Решетки RECYFIX®-Standard 300 Все решетки RECYFIX-Standard 300 могут быть зафиксированы 2 защелками и болтами из расчета на 1 м.

Тип	Класс нагрузки	Длина мм	Ширина мм	Высота мм	Площадь ячеек см²/м	Размер щели мм	Вес кг	Штук на палете	Артикул No.
Ячеистые решетки GUGI из пластичного чугуна									
Ячеистая решетка GUGI из пластичного чугуна, черная	C 250	500	388	30	1385	20 x 30	13.5	50	40868

Продукция до класса нагрузки D 400 не используется на автомагистралях

Аксессуары RECYFIX®-Standard 300

Тип	Длина мм	Ширина мм	Высота мм	Вес кг	Штук на палете	Артикул No.
Торцевые заглушки RECYFIX-Standard 300 Устанавливаются в начале или конце линии каналов						
Торцевая заглушка, оцинкованная сталь, для каналов тип 01	–	420	380	2.8	–	40881
Торцевая заглушка, оцинкованная сталь, с выводным патрубком ∅200 мм для каналов тип 01	–	420	380	3.2	–	40891
Защелки RECYFIX-Standard 300 В комплекте с болтами						
Подходят для всех чугунных решеток	–	–	–	0.3	–	40835

Таблица подбора продукции

Каналы RECYFIX®-TOP

Тип	Класс нагрузки	Длина мм	Ширина мм	Высота мм	Размер щели мм	Вес кг	Штук на палете	Артикул No.
С ячеистой решеткой из полиэтилена*	автомобильное движение	1000	134	95	8 x 21	1.3	90	44050
С щелевой решеткой из оцинкованной стали*	автомобильное движение	1000	134	95	65 x 9	1.7	90	44000
Установочный комплект включает 1 патрубок для соединения с трубой ∅70/100 мм								
2 болта, 2 торцевые заглушки и инструкцию по установке					–	0.15	–	44100

*поставляются только полными палетами.

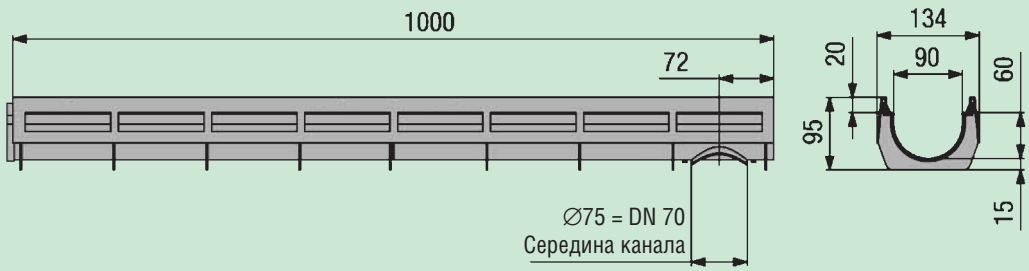

Газонные решетки RECYFIX®-Super Для парковок грузового транспорта

Тип	Длина мм	Ширина мм	Высота мм	Штук в м²	Вес кг	Штук на палете	Артикул No.
Газонные решетки RECYFIX-Super изготовлены из HD/LD-PE, черный	600	400	75	4	2.5	100	40060
Якорный штифт RECYFIX, изготовлен из полиэтилена, черный	250	–	–	–	0.02	–	40020

Газонные решетки RECYFIX®-Standard Для зеленых травяных парковок

Тип	Длина мм	Ширина мм	Высота мм	Штук в м²	Вес кг	Штук на палете	Артикул No.
Газонные решетки RECYFIX-Standard размер I изготовлены из полиэтилена, зеленый	387	334	38	5.9	0.61	282	40000
Газонные решетки RECYFIX-Standard размер II изготовлены из полиэтилена, зеленый	387	555	38	3.8	1	188	40005
Разграничитель для парковок RECYFIX изготовлен из полиэтилена, белый	–	–	38	–	0.02	–	40015
Якорный штифт RECYFIX изготовлен из полиэтилена, черный	250	–	–	–	0.02	–	40020

Бордюры LINEFIX®

Тип	Длина мм	Ширина мм	Высота мм	Вес кг	Штук в упаковке	Артикул No.
Бордюры LINEFIX-Standard изготовлены из полиэтилена, черный	1500	80	45	0.66	20	43110
Фиксирующие штифты изготовлены из полиэтилена, черный	250	–	–	0.03	–	40020
Бордюры LINEFIX-Super изготовлены из оцинкованной стали	1500	20	175	2.85	10	43210
Стальной гвоздь, оцинкованный	280	–	–	0.11	–	43250
Бордюры LINEFIX-Super изготовлены из нержавеющей стали	1500	20	175	2.85	10	43230
Стальной гвоздь, нержавеющая сталь	280	–	–	0.11	–	43270

Придверные решетки RECYFIX®

Тип	Длина мм	Ширина мм	Высота мм	Вес кг	Штук/Кор. на палете	Артикул No.
Поддоны RECYFIX						
Поддон 100/50	1000	500	95	4.8	–	30200
Поддон 60/40	600	400	100	2.5	40	30150
Решетки						
Металлическая сетка	590	390	22	2.9	40	30005
Ячеистая решетка 30/10 для поддона 60/40	590	390	22	5.2	40	30007
Ячеистая решетка 30/10 для поддона 100/50	990	490	22	12.5	–	30207
Резиновый половик с опорной сеткой для поддона 60/40	590	390	22	6.1	5	30020
Резиновый половик с опорной сеткой для поддона 100/50	990	490	22	13	–	30220
Алюминиево-резиновый половик с опорной сеткой для поддона 60/40	590	390	22	7.9	5	30030
Алюминиево-резиновый половик с опорной сеткой для поддона 100/50	990	490	22	12.8	–	30230
Аксессуары						
Ловушка спертого воздуха RECYFIX Вертикальная, с выводным патрубком DN 100 мм				0.5		40290

Инструкции по установке

Пример установки
RECYFIX-Super KS 100/150/200
с мощеной поверхностью кл. A 15 – B 125

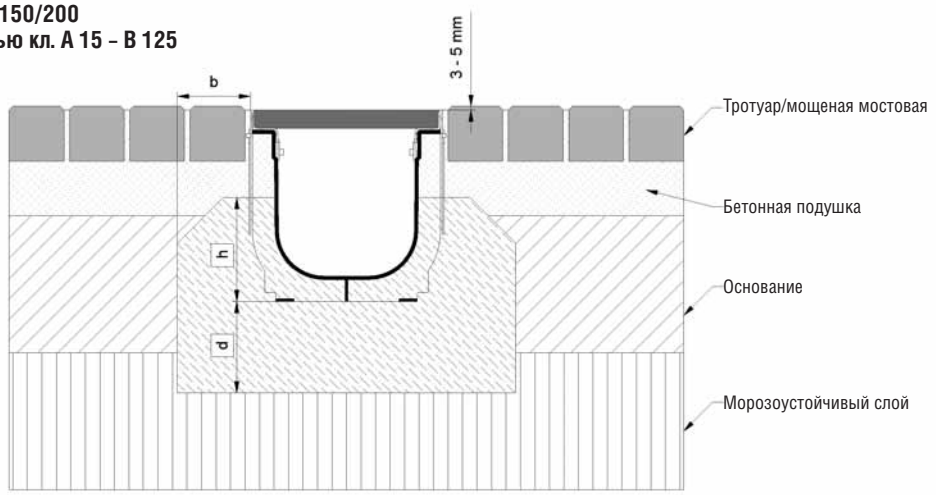

* h ≥ высота канала -10 см

Классы нагрузки в соответствии с EN 1433 / V 19580		A15	B 125	C250	D 400**	E600	F900	Подходит для систем каналов:
Основание: ширина b / толщина d / высота h (в см)		8/10/*	8/10/*					
Марка бетонного основания		B25	B25					RECYFIX - Super KS 100/150/200
EN 206-1 / DIN 1045-2	Без опасности замерзания бокового поддерживающего основания	C 20/25	C 20/25					
	С опасностью замерзания бокового поддерживающего основания	C 25/30	C 25/30					

Данные примеры/рекомендации по установке соответствуют новым техническим условиям, предыдущие инструкции не действительны, www. hauraton.com, см. Услуги / Загрузить

** До класса нагрузки D 400 включительно не использовать поперечные линии каналов на скоростных магистралях

Дата: 17.05.2004

Прилагается общая инструкция по установке.

Тип поверхности: **Тротуар/мощеная мостовая**

Описание: RF-KS-150 тип 01_установка Кл.. B125 мощеная поверхность

Ссылка. \\Sql\Compass_data\2004\08\0\0000005441 .idw

hauraton
Werkstrafie 13 Tel.+49 (0) 72 22 9 58-0
D-76437 Rastatt Fax.+49 (0) 72 22 9 58-100

Пример установки
RECYFIX – Super KS 100/150/200
с асфальтовой поверхностью кл. A 15 – E 600

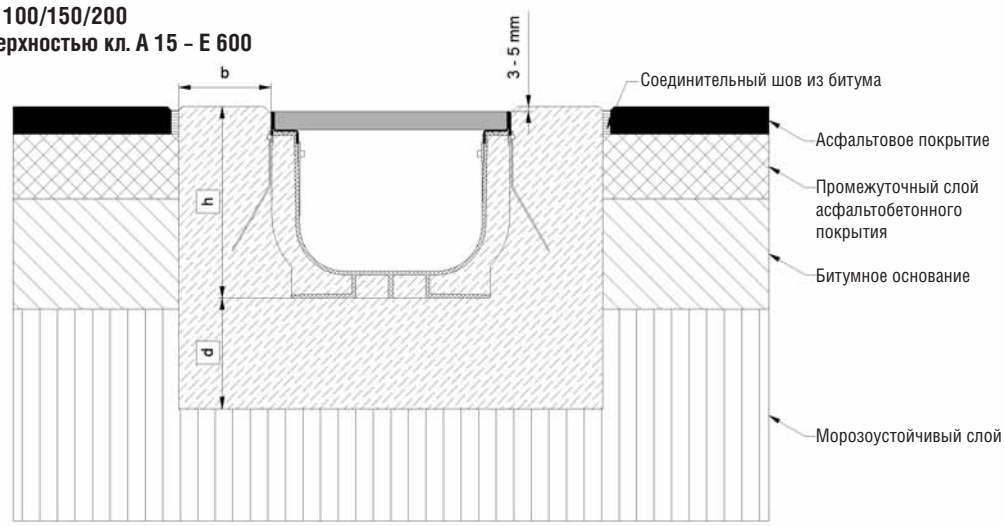

* h = высота канала плюс выступ

Классы нагрузки в соответствии с EN 1433 / V 19580		A15	B 125	C250	D 400**	E600	F900	Подходят для систем каналов:
Основание: ширина b / толщина d / высота h (в см.)		8/10/*	8/10/*	10/10/*	10/ 10/*	10/10/*		
Марка бетонного основания		B35	B35	B35	B35	B35		RECYFIX - Super KS 100/150/200
EN 206-1 / DIN 1045-2	Без опасности замерзания бокового поддерживающего основания	C 20/25	C 20/25	C 20/25	C 20/25	C 20/25		
	С опасностью замерзания бокового поддерживающего основания	C 30/37XF4	C 30/37XF4	C 30/37XF4	C 30/37XF4	C 30/37XF4		

Данные примеры/рекомендации по установке соответствуют новым техническим условиям, предыдущие инструкции не действительны, www. hauraton.com, см. Услуги / Загрузить

** До класса нагрузки D 400 включительно не использовать поперечные линии каналов на скоростных магистралях.

Дата: 17.05.2004

Прилагается общая инструкция по установке.

Тип поверхности: **Асфальт**

Описание: RF-KS-200_установка кл. E 600 асфальт

Ссылка. \\Sql\Compass_data\2004\08\0\0000005447.idw

hauraton
Werkstrafie 13 Tel.+49 (0) 72 22 9 58-0
D-76437 Rastatt Fax.+49 (0) 72 22 9 58-100

Пример установки
RECYFIX – Super 300
с бетонной поверхностью кл. A 15 – F 900

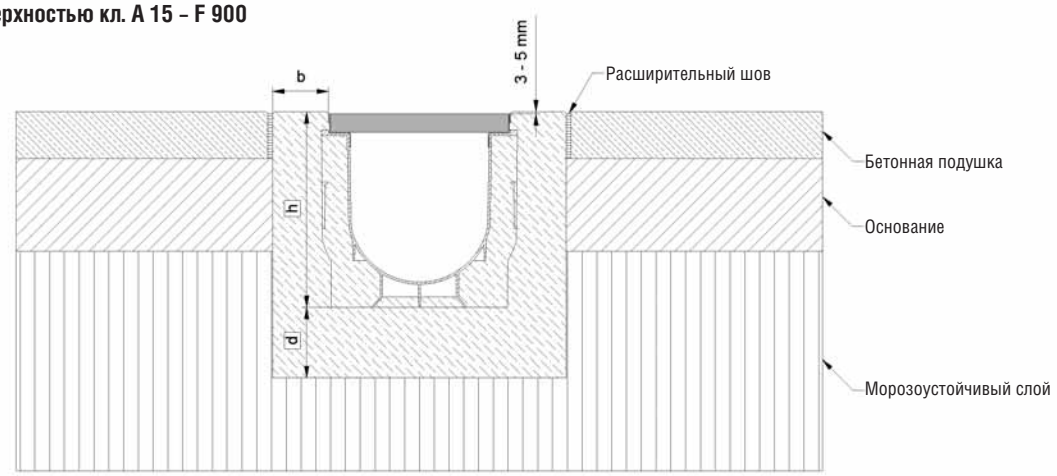

*h = высота канала плюс выступ

Классы нагрузки в соответствии с EN 1433 / V 19580		A15	B 125	C250	D 400**	E600	F900	Подходят для систем каналов:
Основание: ширина b / толщина d / высота h (в см.)		12/15/*	12/15/*	12/15/*	12/ 15/*	12/15/*	16/20/*	
Марка бетонного основания		B35	B35	B35	B35	B35	B35	RECYFIX - Super 300
EN 206-1 / DIN 1045-2	Без опасности замерзания бокового поддерживающего основания	C 20/25	C 20/25	C 20/25	C 25/30	C 25/30	C 25/30	
	С опасностью замерзания бокового поддерживающего основания	C 30/37XF4	C 30/37XF4	C 30/37XF4	C 30/37XF4	C 30/37XF4	C 30/37XF4	

Данные примеры/рекомендации по установке соответствуют новым техническим условиям, предыдущие инструкции не действительны, www. hauraton.com, см. Услуги / Загрузить

** До класса нагрузки D 400 включительно не использовать поперечные линии каналов на скоростных магистралях

Дата: 17.05.2004

Прилагается общая инструкция по установке.

Тип поверхности: **Бетон**

Описание: RF-S-300 тип 01_установка кл. E 600 бетон

Ссылка. \\Sql\Compass_data\2004\08\0\0000005443.idw

hauraton
Werkstrafie 13 Tel.+49 (0) 72 22 9 58-0
D-76437 Rastatt Fax.+49 (0) 72 22 9 58-100

Пример установки
RECYFIX – Standard 100/150/200/300 и
RECYFIX – Standard Plus 100/200
с мощеной поверхностью кл. A 15 - B 125

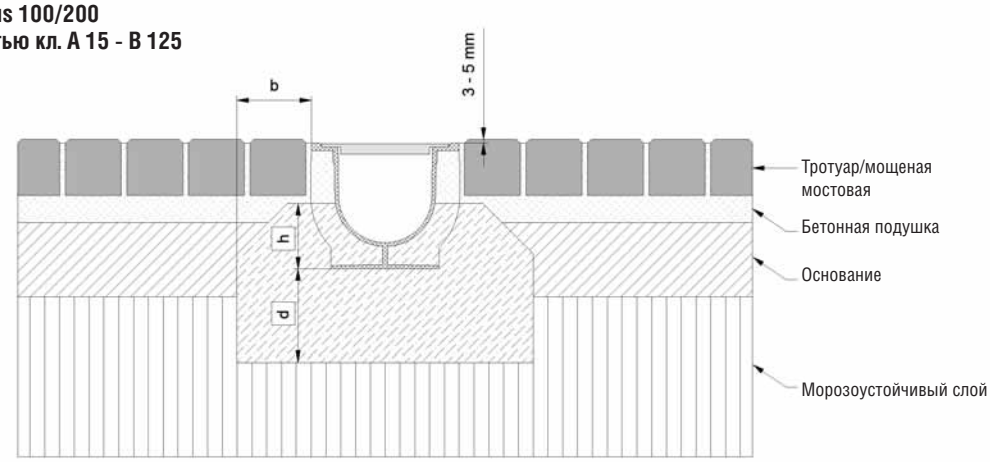

* h ≥ высота канала -10 cm

Классы нагрузки в соответствии с EN 1433 / V 19580		A15	B 125	C250	D 400**	E600	F900	Подходит для систем каналов:
Основание: ширина b / толщина d / Высота h (в см.)		8/10/*	8/10/*					
Марка бетонного основания		B25	B25					RECYFIX - Standard 100/150/200/300 и RECYFIX - Standard Plus 100/200
EN 206-1 / DIN 1045-2	Без опасности замерзания бокового поддерживающего основания	C 20/25	C 20/25					
	С опасностью замерзания бокового поддерживающего основания	C 25/30	C 25/30					

Данные примеры/рекомендации по установке соответствуют новым техническим условиям, предыдущие инструкции не действительны, www. hauraton.com, см. Услуги / Загрузить

** До класса нагрузки D 400 включительно не использовать поперечные линии каналов на скоростных магистралях

Дата: 17.05.2004

Прилагаются общие инструкции по установке.

Тип поверхности: **Тротуар/мощеная мостовая**

Описание: RF-Sta-100 тип 01_установка кл. B 125 мощеная поверхность

Ссылка. \\Sql\Compass_data\2004\08\0\0000005442.idw

hauraton
Werkstrafie 13 Tel.+49 (0) 72 22 9 58-0
D-76437 Rastatt Fax.+49 (0) 72 22 9 58-100

Инструкции по установке

Пример установки
RECYFIX - Standard 100/150/200/300
с бетонной поверхностью кл. A 15 – C 250

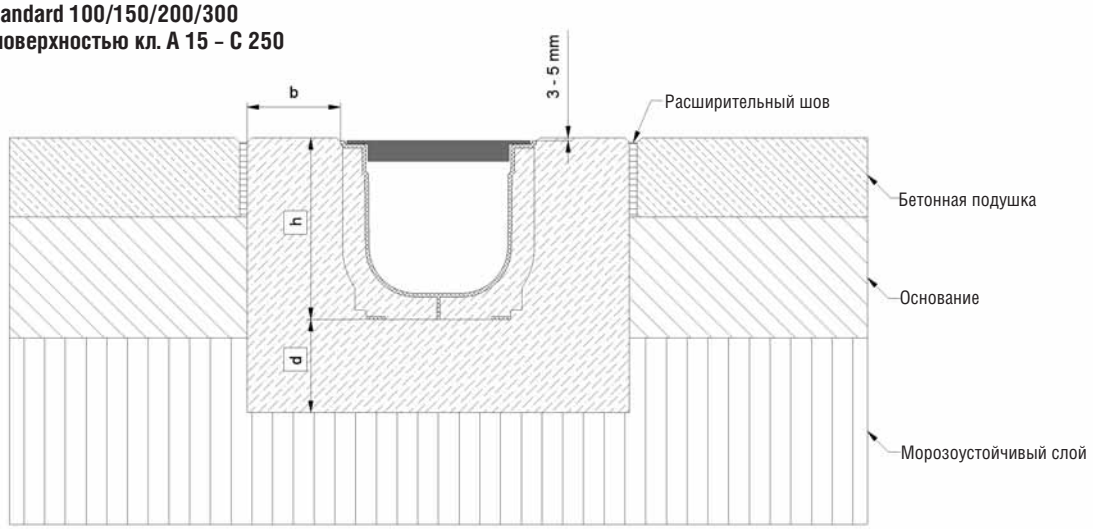

*h = высота канала плюс выступ

Классы нагрузки в соответствии с EN 1433 / V 19580		A15	B 125	C250	D 400**	E600	F900	Подходит для систем каналов:
Основание: ширина b / толщина d / высота h (в см.)		8/10/*	8/10/*	10/10/*				RECYFIX - Standard 100/150/200/300
Марка бетонного основания		B35	B35	B35				
EN 206-1 / DIN 1045-2	Без опасности замерзания бокового поддерживающего основания	C 20/25	C 20/25	C 20/25				
	С опасностью замерзания бокового поддерживающего основания	C 30/37XF4	C 30/37XF4	C 30/37XF4				

Данные примеры/рекомендации по установке соответствуют новым техническим условиям, предыдущие инструкции не действительны, www. hauraton.com, см. Услуги / Загрузить

** До класса нагрузки D 400 включительно не использовать поперечные линии каналов на скоростных магистралях

Дата: 17.05.2004

Прилагается общая инструкция по установке

Тип поверхности: **Бетон**

Описание: RF-Sta-L-150 тип 01_установка Кл. C 250 бетон

Ссылка. \\Sql\Compass_data\2004\08\0\0000005444.idw

hauraton
Werkstrafie 13 Tel.+49 (0) 72 22 9 58-0
D-76437 Rastatt Fax.+49 (0) 72 22 9 58-100

Пример установки
Канала RECFIX - Standard 100 с щелевым покрытием
в мощеную поверхность cl. A 15 – C 250

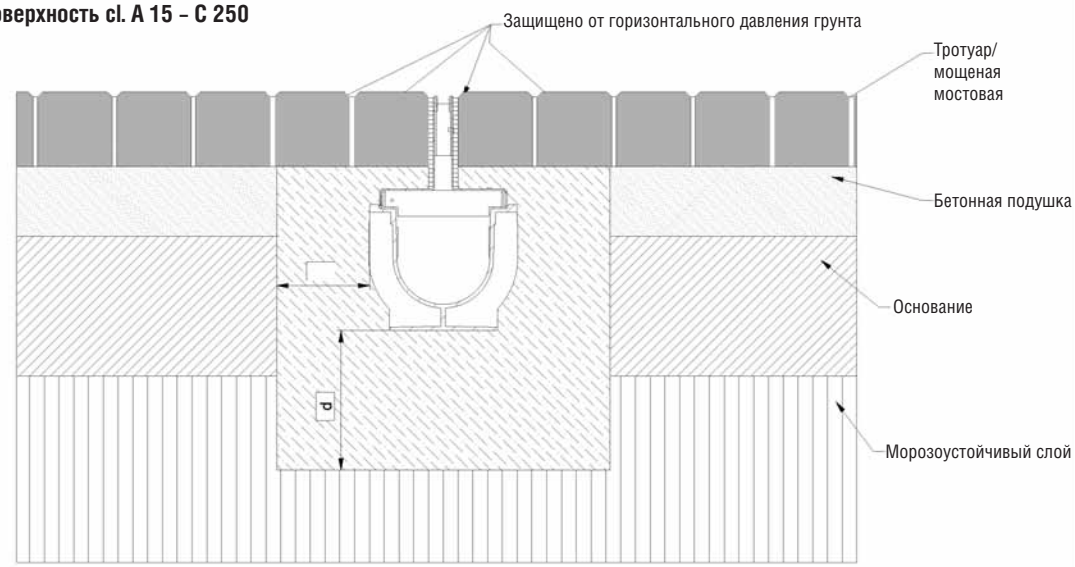

* не применимы

Классы нагрузки в соответствии с EN 1433 / V 19580		A15	B 125	C250	D 400**	E600	F900	Подходят для систем каналов:
Основание: ширина b / толщина d / Высота h (в см.)		10/10/*	10/10/*	10/15/*				
Марка бетонного основания		B 25	B 25	B 25				RECYFIX - Standard 100
EN 206-1 / DIN 1045-2	Без опасности замерзания бокового поддерживающего основания	C 20/25	C 20/25	C 20/25				
	С опасностью замерзания бокового поддерживающего основания		C 25/30	C 25/30				

Данные примеры/рекомендации по установке соответствуют новым техническим условиям, предыдущие инструкции не действительны, www. hauraton.com, см. Услуги / Загрузить

** До класса нагрузки D 400 включительно не использовать поперечные линии каналов на скоростных

Дата: 17.05.2004

Прилагается общая инструкция по установке

Тип поверхности: **Тротуар/мощеная поверхность**

Описание: RF-Sta-100 с щелевым покрытием cl C250 с мощеной поверхностью

Ссылка. \\Sql\Compass_data\2004\08\0\0000005466.idw

hauraton
Werkstrafie 13 Tel.+49 (0) 72 22 9 58-0
D-76437 Rastatt Fax.+49 (0) 72 22 9 58-100

Пример установки RECYFIX-TOP

1 Подготовьте траншею,

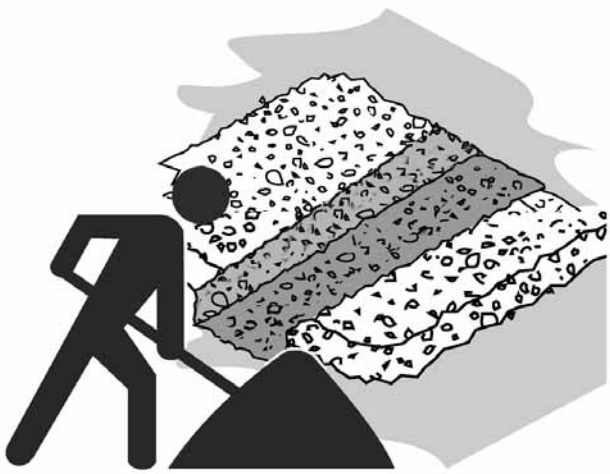

2 Уложите гравийную подушку и утрамбуйте ее.

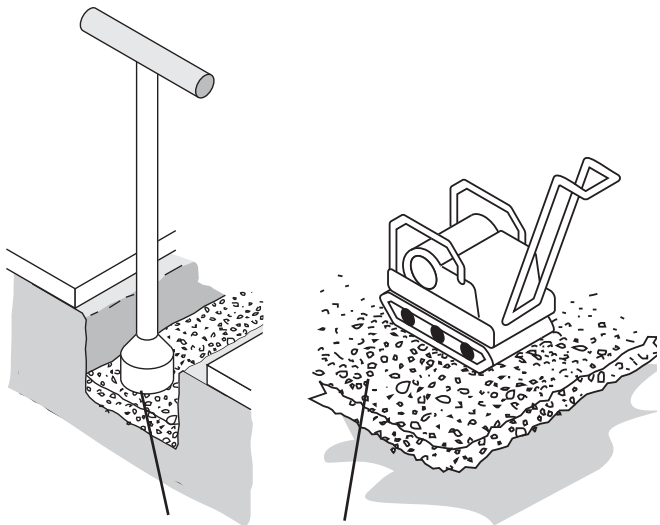

Морозоустойчивый слой

3 Установите торцевые заглушки в начале и конце линии каналов.
Вырежьте отверстие для соединения с трубой, установите патрубок и подсоедините трубопровод.

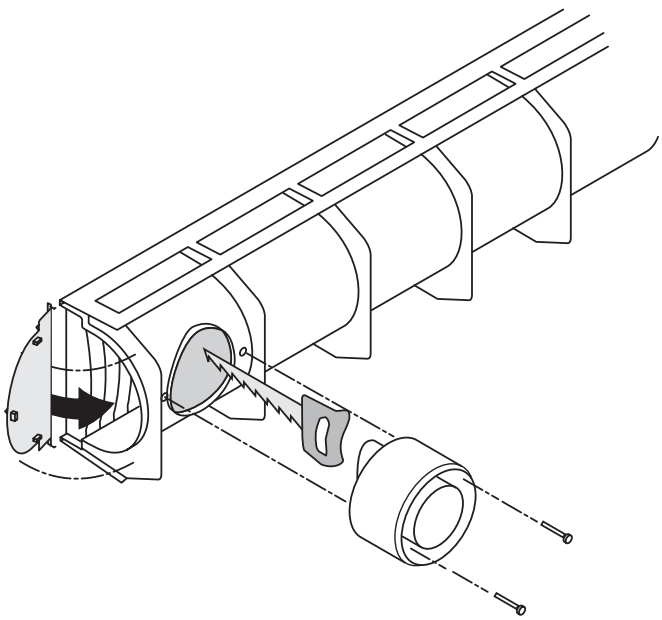

4 Забетонируйте основание траншеи и вдавите в бетон канал с установленной решеткой. Убедитесь в том, что канал установлен горизонтально и на 3-5 мм ниже уровня прилегающей поверхности, после этого продолжите заливку бетоном боковых полостей траншеи.
Установите примыкающий ряд мощения на бетон.
Заполните песком оставшиеся швы.

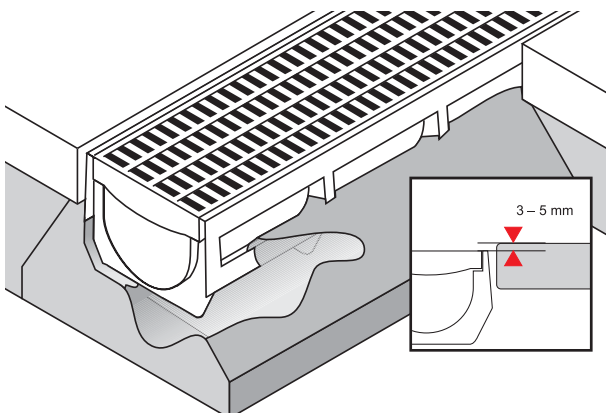

Инструкции по установке

Пример установки газонных решеток RECYFIX-Super

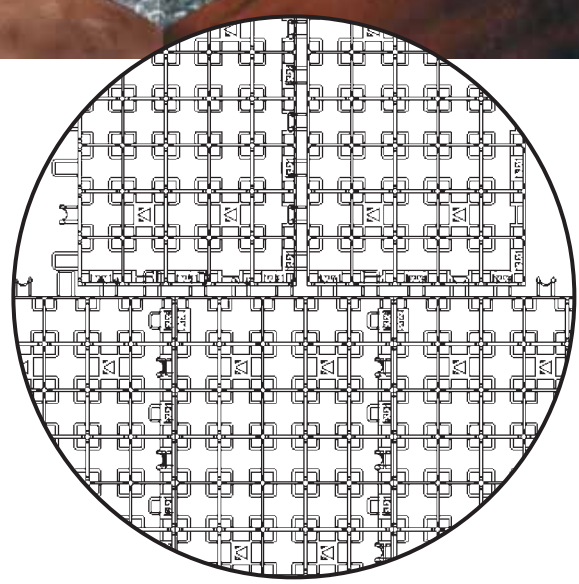

Количество:
4 шт/м² включая боковой крепеж

Пример установки газонных решеток RECYFIX-Standard

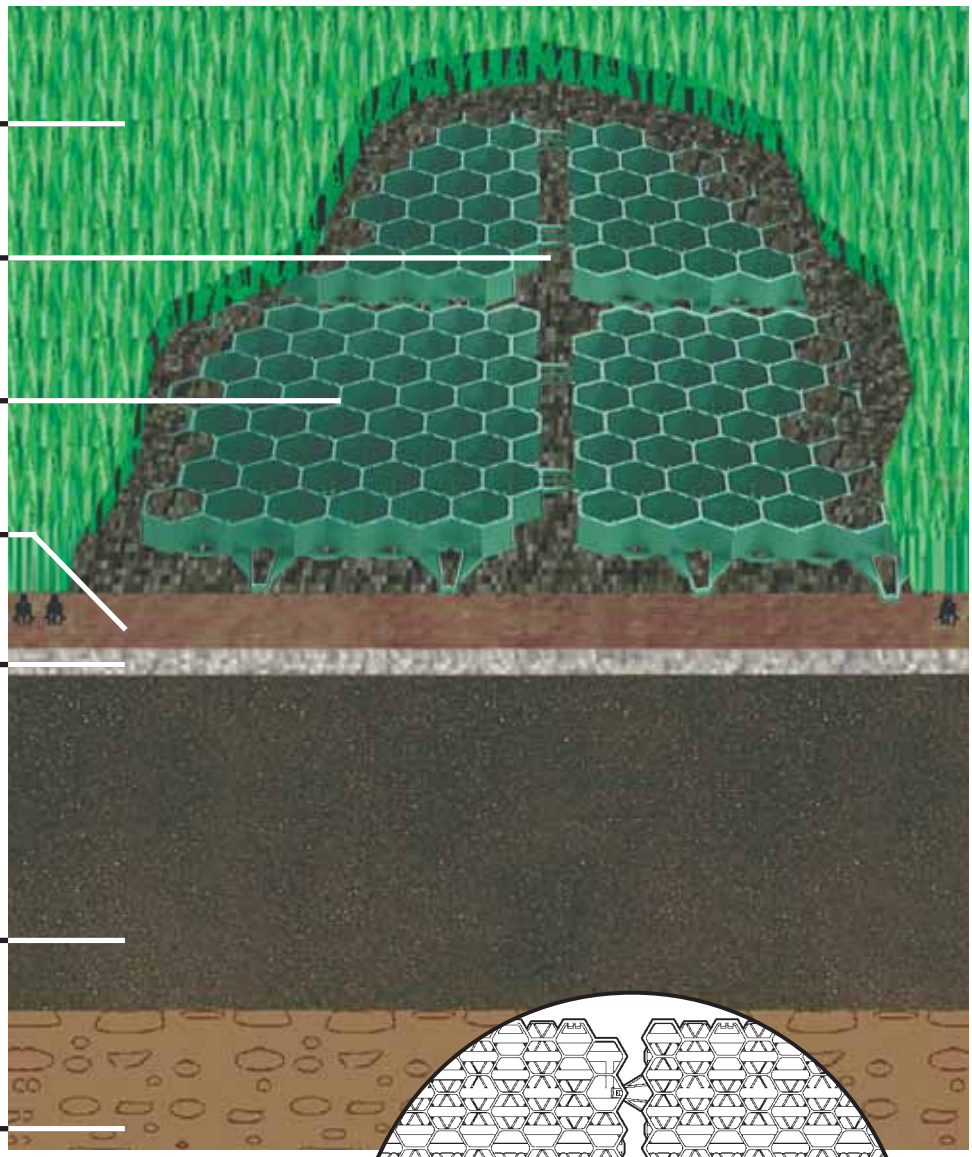

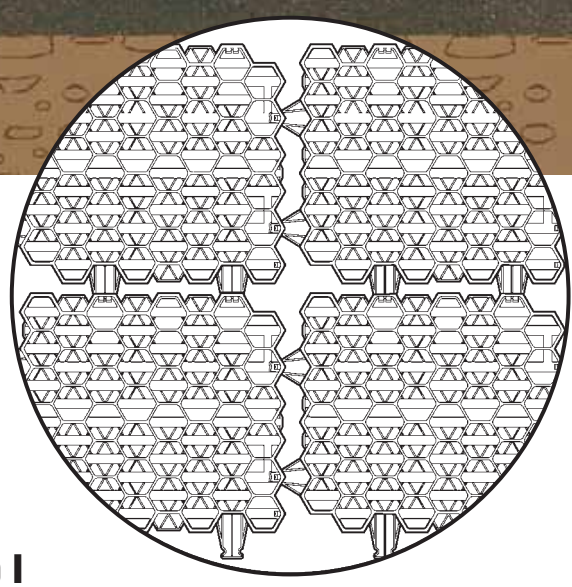

Количество:
5,9 шт/м² включая боковой крепеж – размер I
3,8 шт/м² включая боковой крепеж – размер II

Таблица устойчивости к различным веществам

ПЭВП (Полиэтилен Высокой Плотности)

\+ = высокая устойчивость
/ = низкая устойчивость
– = не устойчивый
в.н.р. = водонасыщенный раствор

Химическое вещество	концентрации %	макс. температура °C		
		20	40	60
А				
Адипиновая кислота		+	+	+
Азотная кислота	65%	/		
Аккумуляторная кислота		+	+	+
Амилацетат		+	+	/
Аммиак	25%	+	+	+
Анилин	в.н.р.	+	+	+
Ацетон		+	+	+
Б				
Бензин	без примесей	+	+	/
Бензойная кислота		+	+	+
Бензол		/	/	
Борная кислота	в.н.р.	+	+	+
Бромистоводородная кислота	50%	+	+	+
В				
Винная кислота		+	+	+
Винный спирт		+	+	
Вино		+	+	+
Г				
Гексан		+	/	/
Гептан		+	/	-
Глицерин		+	+	+
Глюкоза		+	+	+
Горюче-смазочные материалы		+	+	
Д				
Дизельное топливо		+	/	-
Динатрийтетраборат		+	+	+
Дистиллированная вода		+	+	+
Дихлорметан		/	/	/
Ж				
Железа сульфат (II)		+	+	+
Железа хлорид (III)		+	+	+
Жирные кислоты		+	+	/
И				
Изобутиловый спирт		+	+	/
Изооктан		+	/	/
К				
Калия гидроксид		+	+	+
Кальция гидрооксид	в.н.р.	+	+	+
Касторовое масло		+	+	+
Каустической соды раствор	45%	+	+	+
Керосин		+	/	/
Клей		+	+	+
Кокосовое масло		+	+	+
Крахмал		+	+	+
Крезол	в.н.р.	+	+	+
Ксилол		/	-	
Л				
Лимонная кислота		+	+	+
Лимонный сок		+	+	+
Льняное масло		+	+	+
М				
Магния хлорид		+	+	+
Мазут, сверхлегкий		+	/	-
Маргарин		+	+	+
Масляная кислота		+	+	/
Машинное масло		+	+	/
Меди (I) и (II) хлорид		+	+	
Мелассы		+	+	+
Метиламин	32%	+	/	
Метиловый спирт		+	+	+
Метилэтилкетон		+	/	-
Минеральная столовая вода		+	+	+
Минеральное масло		+	+	/
Молоко		+	+	+
Молочная кислота		+	+	+
Мочевина		+	+	+
Моющие средства, синтетические		+	+	+
Муравьиная кислота		+	+	/
Мыльный раствор		+	+	+
Н				
Натрия гидрогенсульфит		+		
Натрия гидроксид	45%	+	+	+
Натрия гипохлорит		+	+	
Натрия карбонат		+	+	+
Натрия хлорид		+	+	
Никеля (II) хлорид		+	+	+
Нитрат аммония		+	+	+
Нониловый спирт		+	+	
П				
Пальмитиновая кислота		+	+	/
Парафины		+	+	+
Перекись водорода	50%	+	+	

Химическое вещество	концентрации %	макс. температура °C		
		20	40	60
Перманганат калия	6%	+	+	/
Пиво		+	+	+
Плодово-ягодный сок		+	+	+
С				
Салициловая кислота		+	+	+
Сахар		+	+	+
Серная кислота	96%	+	/	
Силиконовое масло		+	+	+
Соляная кислота	37%	+	+	
Стеариновая кислота		+	/	/
Стирол		/		
Сульфат аммония	слабый раствор	+	+	+
Т				
Тетрахлорэтилен		+	/	-
Тиогликолевая кислота		+	+	+
Толуол		/		
Тормозная жидкость		+	+	+
Трихлорэтан (1,1,1)		/	-	
У				
Углекислота		+	+	+
Уксусная кислота		+	+	/
Уксусноэтиловый эфир		+	/	-
Ультрафиолетовое излучение		+	+	+
Ф				
Фенол	в.н.р.	+	+	+
Формалин		+	+	+
Фосфорная кислота	85%	+	+	+
Фотопроявитель		+	+	+
Фотофиксирующий раствор		+	+	
Фруктовые кислоты		+	+	+
Фтористоводородная кислота	40%	+	+	/
Фторкремниевая кислота		+	+	+
Фтороборная кислота		+	+	
Х				
Хлорная кислота	10%	+	+	
Хлорноватая кислота		+	+	/
Ц				
Циклогексан	без примесей	+	+	/
Цинка хлорид		+	+	+

Химическое вещество	концентрации %	макс. температура °C		
		20	40	60
Э				
Этаноламин	без примесей	+	+	/
Этилбензол		/	/	
Этилендиамин		+	+	+
Этиленоксид		+		
Этиловый спирт		+	+	+
Я				
Яблочная кислота		+	+	+
Яблочный сок		+	+	+
Янтарная кислота		+	+	+

Данные сведения приведены только в качестве справочных и заказчикам рекомендуется делать анализ пробы вещества, чтобы определить степень соответствия его характеристик для намеченных целей. Если необходимо, образцы для анализа будут предоставлены компанией Hauraton, дальнейшие сведения могут быть предоставлены нашими инженерами по требованию. При средних дневных температурах, зарегистрированных в Европе, ПЭВП каналы имеют высокую устойчивость к воздействию кислот и щелочных металлов и не подвержены влиянию дорожных антиобледенительных солей. Каналы могут быть эффективно использованы при температурах, не превышающих значение, указанное в таблице.

Способность ПЭВП к взаимодействию с какими-либо специфическими химическими веществами может зависеть от ряда факторов, отличных от рабочей температуры; более подробные сведения могут быть предоставлены нашими инженерами по требованию. Важно также проверять пригодность материала (решетки и защитного канта), если рассматривается возможность взаимодействия его с корродирующими веществами. В большинстве случаев решетки и защитный кант из нержавеющей стали имеют наилучшую коррозионную стойкость.

Наши технические рекомендации по применению, предоставленные в устном, письменном виде или в виде результатов тестов, разработаны благодаря наличию у нас большого опыта работы в данной сфере, однако, приведенная информация не является обязательной к исполнению.

Мы обеспечиваем стабильно высокое качество продукции в соответствии с нашими общими условиями.

Другая продукция

Каналы RECYFIX®-Super

- Экономия 90% времени
- 100% надежность
- Отсутствие болтов и защелок
- Запатентованная конструкция

Дополнительная информация представлена на сайте www.hauraton.com или в специальных каталогах.

Каналы RECYFIX®-Standard

- Размеры 100-300 мм
- Чрезвычайная легкость и прочность
- Легкость при транспортировке и в обслуживании
- До класса нагрузки D 400 включительно

Дополнительная информация представлена на сайте www.hauraton.com или в специальных каталогах.

Каналы RECYFIX®-Top

- Идеальны для мест с небольшими нагрузками
- Чрезвычайно быстрая и легкая установка
- Легкость при транспортировке и в обслуживании

Дополнительная информация представлена на сайте www.hauraton.com или в специальных каталогах.

Другая продукция

Газонные решетки RECYFIX®-Standard и RECYFIX®-Super

- Простая и быстрая установка
- Классы нагрузки
  - RECYFIX-Standard до 200 тонн/м²
  - RECYFIX-Super до 400 тонн/м²

Дополнительная информация представлена на сайте www.hauraton.com или в специальных каталогах.

Каналы FASERFIX®-Standard

- Малый вес для легкой установки
- Для частного и коммерческого назначения до класса нагрузки C 250
- С уклоном или без

Дополнительная информация www.hauraton.com или в специальных каталогах.

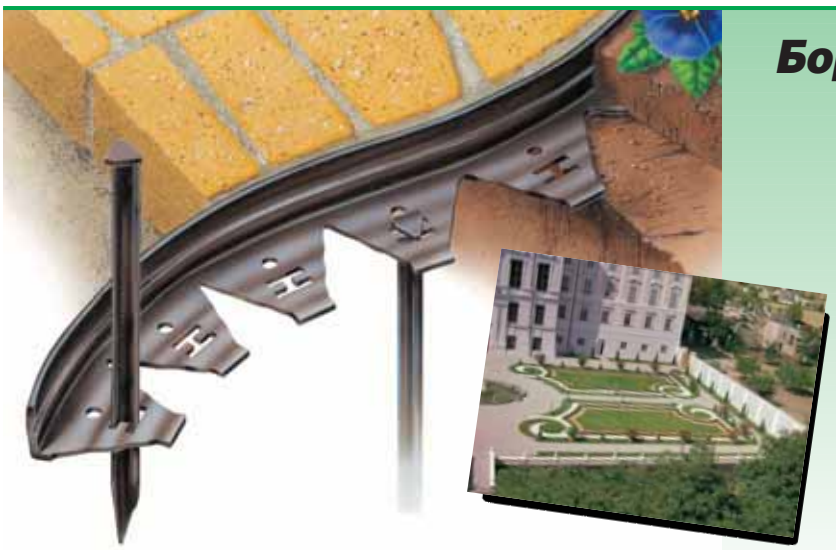

Бордюры LINEFIX®

- Простая и быстрая установка
- Возможность установки по изогнутым линиям
- Невидимы, но эффективны

Дополнительная информация представлена на сайте www.hauraton.com или в специальных каталогах.

Hauraton-Дизайн

- Индивидуальные решения из нержавеющей стали
- Обеспечение чертежами в AUTO CAD

Дополнительная информация представлена на сайте www.hauraton.com или в специальных каталогах.

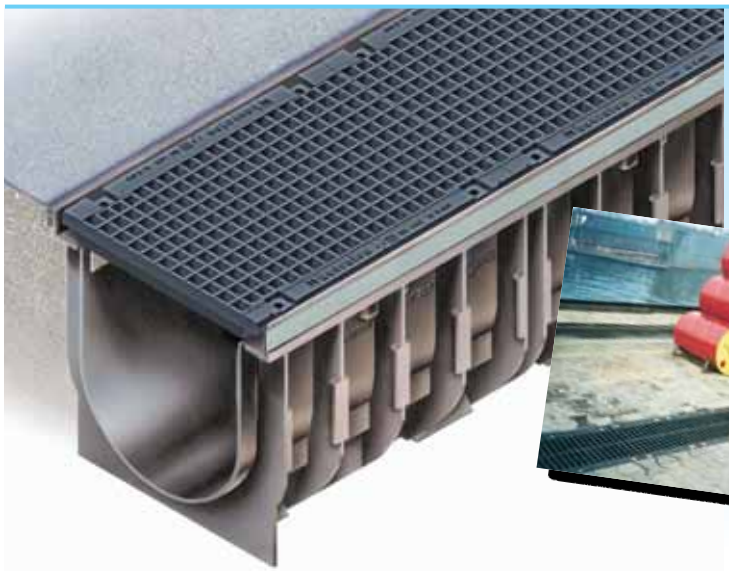

Каналы RECYFIX®-Secur 300

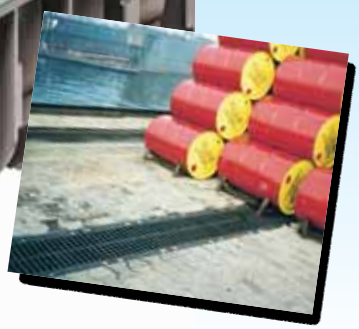

- Для предприятий химической промышленности
- 100% водонепроницаемость
- Модульная система с полным рядом аксессуаров

Дополнительная информация представлена на сайте www.hauraton.com или в специальных каталогах.

Сепараторы AQUAFIX®

Нефте- и жироотделяющие сепараторы из полиэтилена

- В соответствии с EN 858 или EN 1825
- Производительность 1-25 л/с
- Высокое качество материала

Дополнительная информация представлена на сайте www.hauraton.com или в каталоге по сепараторам.

Другая продукция

Спортивная программа

- Одобрено IAAF
- Полный ассортимент для различных спортивных сооружений
- Легкость при транспортировке и установке

Дополнительная информация представлена на сайте www.hauraton.com или в каталоге Спортивная программа.

Дождеприемники RECYFIX®

- Эффективный локальный водоотвод
- Устойчивость к солям, атмосферным осадкам и морозам
- Для любых мощеных территорий, подъездных путей к гаражам, автомоек и автомастерских

Дополнительная информация представлена на сайте www.hauraton.com или в специальных каталогах.

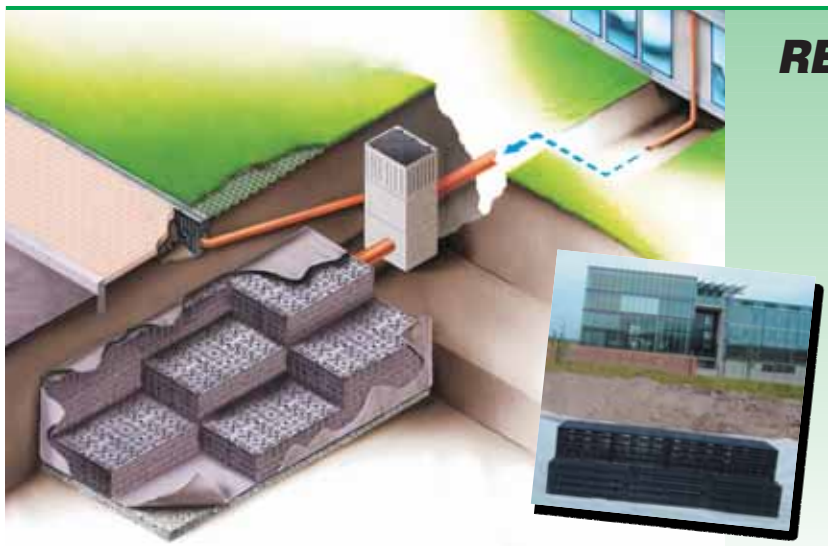

RECYFIX®-Drainbloc

- Высокая устойчивость при повышенных нагрузках, возможность установки системы под автомагистралями
- Компьютерный расчет пропускной способности системы
- Блочная система с большой вместимостью воды

Дополнительная информация представлена на сайте www.hauraton.com или в специальных каталогах.

Для заметок

Для заметок

Для заметок

Для заметок

Для заметок